Holl's

L'art du bien-être

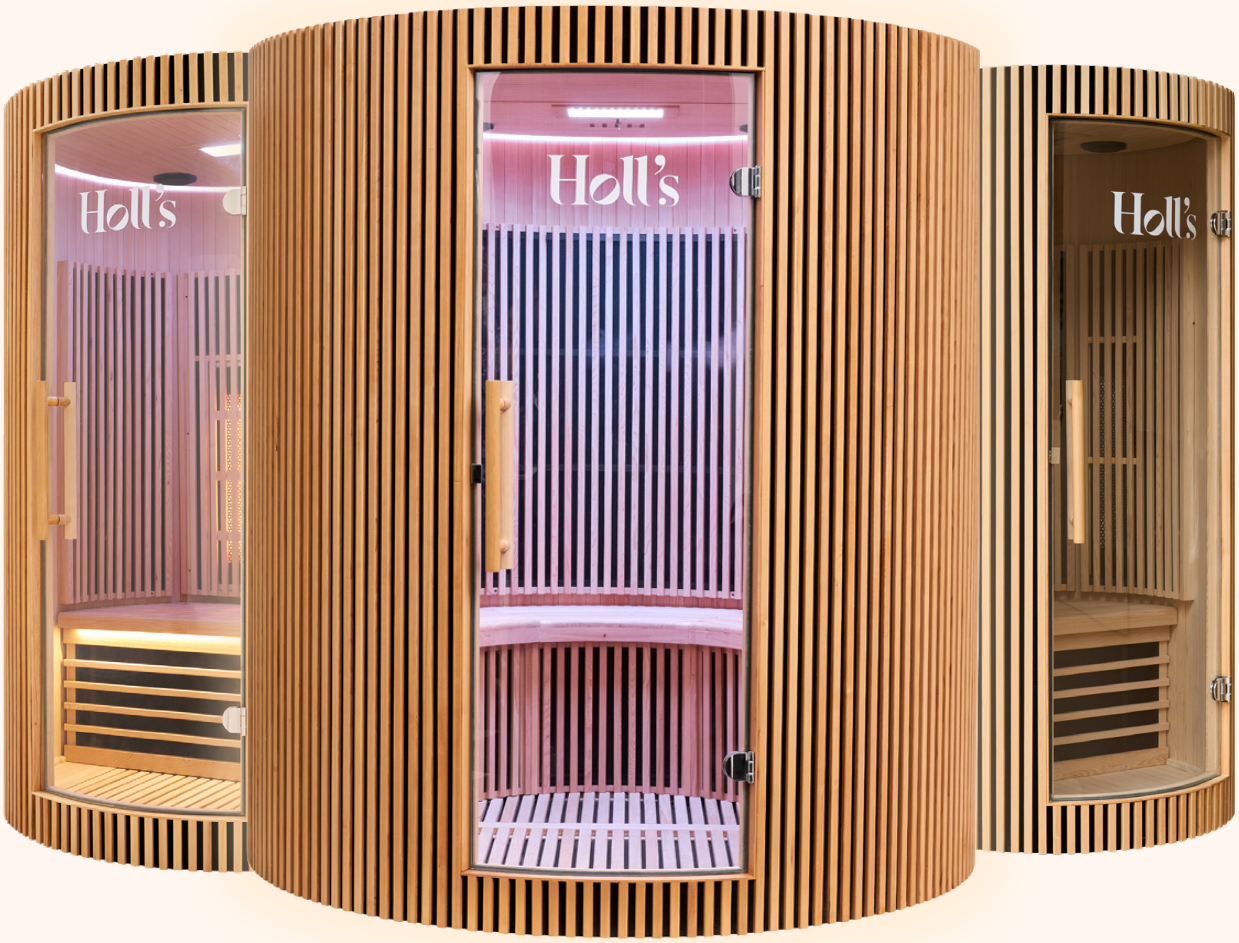

Moon

Sauna infrarouge

Mode d'emploi

User Guide

Instrucciones

Istruzioni

Anleitung

Handleiding

Bienvenue dans l'univers

Holl's

Chère cliente, cher client,

Nous sommes heureux de vous accueillir au sein de la famille **Holl's**.

En choisissant l'un de nos saunas, vous bénéficiez de toute l'expertise et du savoir-faire qui font la renommée de notre marque. Nous avons conçu cet écrin avec soin pour qu'il devienne le théâtre de vos plus beaux moments de détente.

L'invitation au voyage

Préparez-vous à vivre une parenthèse sensorielle unique. Laissez la chaleur douce vous envelopper et libérer votre esprit. À chaque séance, accordez-vous ce voyage immobile : un instant suspendu, loin du tumulte du quotidien, dédié à votre seul ressourcement.

Votre quête de sérénité commence ici.

Merci de votre confiance,

L'équipe Holl's

Manuel d’assemblage et d’utilisation FR

Assembly and operating manual EN

Manual de montaje y uso ES

Manuale di montaggio e uso IT

Montage- und Bedienungsanleitung DE

Handleiding voor montage en gebruik NL

À LIRE ATTENTIVEMENT

Ces instructions d'installation font partie intégrante du produit.
Elles doivent être remises à l'installateur et conservées par l'utilisateur.
En cas de perte du manuel, veuillez vous référer au site :

www.holls.fr

Les indications et avertissements contenus dans le présent manuel doivent être lus avec attention et compris car ils fournissent d'importantes informations concernant la manipulation et le fonctionnement du sauna en toute sécurité. **Conservez ce manuel dans un endroit accessible afin de faciliter les futures consultations.**

L'installation doit être effectuée conformément aux réglementations en vigueur et aux instructions de Poolstar. Une erreur d'installation peut entraîner des blessures physiques aux personnes ou aux animaux ainsi que des dommages mécaniques pour lesquels le fabricant ne peut en aucun cas être tenu responsable.

Après avoir déballé le sauna, veuillez vérifier le contenu afin de signaler tout dommage éventuel.

Avant de brancher le sauna, assurez-vous que les données fournies par ce manuel sont compatibles avec les conditions d'installation réelles et ne dépassent pas les limites maximales autorisées pour le produit en question.

En cas de défaut et/ou de dysfonctionnement du sauna, l'alimentation électrique doit être coupée et aucune tentative de réparation de la panne ne doit être entreprise.

Les travaux de réparation ne doivent être effectués que par un service d'assistance technique agréé en utilisant des pièces détachées originales, sauf autorisation préalable par Poolstar pour une autre démarche. Le non-respect des clauses précitées peut avoir une influence négative sur le fonctionnement en toute sécurité du sauna.

Pour garantir l'efficacité et le bon fonctionnement du sauna, il est important de veiller à ce qu'il soit régulièrement entretenu conformément aux instructions fournies.

Dans le cas où le sauna est vendu ou cédé, veillez à ce que toute la documentation technique soit transmise avec le matériel au nouveau propriétaire.

Ce sauna est exclusivement conçu pour une utilisation domestique en intérieur. Toutes les autres utilisations, notamment commerciale, doivent être considérées comme inappropriées, incorrectes, voire dangereuses.

Toutes les responsabilités contractuelles ou extra contractuelles du fabricant / distributeur seront considérées comme nulles et non avenues pour les dommages causés par des erreurs d'installation ou de fonctionnement, ou pour cause de non-respect des instructions fournies par ce manuel ou des normes d'installation en vigueur pour l'équipement, objet du présent document.

Sommaire

FR

Consignes de sécurité 6

1.1. Général 6
1.2. Danger électrique 6
1.3. Sauna et santé 7

1 – Description 8

1.1. Réception de votre colis 8
1.2. Caractéristiques techniques 9
1.3. Système de chauffage 9

2 – Installation & Assemblage 10

2.1. Emplacement 10
2.2. Raccordement électrique 10
2.3. Modèle 1 place 11
2.4. Modèle 2 places 14
2.5. Modèle 4 places 17

3 – Utilisation 20

3.1. Bienfaits du sauna 20
3.2. Conseils et bonnes pratiques 20
3.3. Démarrage 21
3.4. Écran de contrôle 21
3.5. Réglage de la lumière 22
3.6. Contrôle audio 22

4 – Entretien 23

4.1. Après usage 23
4.2. Résolution de problèmes 23

5 – Garantie 24

Consignes de sécurité

LISEZ ATTENTIVEMENT LE MANUEL AVANT INSTALLATION.

1.1. Général

- Respectez scrupuleusement les instructions d'assemblage et d'installation fournies. Un assemblage incorrect peut entraîner un dysfonctionnement ou des blessures.
- Ne basculez jamais le sauna. Gardez-le toujours **à la verticale**, sur une **surface stable et parfaitement plate**, même lorsqu'il n'est pas utilisé.
- Placez le sauna dans une pièce suffisamment ventilée et à température ambiante (min. 18°C). Évitez d'utiliser le sauna dans des espaces confinés sans circulation d'air adéquate (placards, armoires ou autres petits espaces ou recoins). Laissez au moins 5 cm d'espace libre autour du sauna pour permettre la ventilation.
- N'autorisez pas les enfants à approcher cet appareil. Les personnes aux capacités réduites peuvent utiliser le sauna si et uniquement si elles sont encadrées ou formées
- Les surfaces intérieures peuvent devenir très chaudes (risque de brûlure).
- Le sauna et les émetteurs infrarouges ne doivent jamais être recouverts. Le recouvrement d'un émetteur infrarouge entraîne des risques d'incendie.



- Ne montez pas sur le sauna et ne placez pas d'objets dessus.
- En cas de dysfonctionnement avant ou pendant la séance, débranchez le sauna et reportez-vous à la partie "Entretien", page 23.
- En cas de pièce endommagée, veuillez accorder la priorité à l'achat d'une pièce de rechange auprès de Poolstar ou d'un revendeur agréé. Les émetteurs infrarouges en particulier ne peuvent être remplacés que par des émetteurs du même fabricant et du même modèle exactement !

1.2. Danger électrique



L'électricité peut être dangereuse. Afin d'éviter tout accident, veuillez respecter les consignes de sécurité et vous assurer d'avoir lu et compris toutes les mises en garde et instructions avant utilisation.

- N'installez pas ce sauna près d'un point d'eau. **Conformément à la norme NF C 15-100, aucune source d'eau ne doit se situer à moins de 60 cm du sauna.** Ne touchez jamais d'élément électrique avec les mains mouillées. Assurez-vous que le sauna reste sec à tout moment. Veuillez ne pas éclabousser ou vaporiser le sauna avec de l'eau. Si le sauna est mouillé, débranchez-le immédiatement et ne l'utilisez pas. Les nettoyages à la vapeur, sous haute pression et par pulvérisation ne sont pas autorisés.
- Branchez le sauna à une prise secteur indépendante, correctement mise à la terre, équipée d'un parasurtenseur et d'une **protection différentielle 30mA**.
- Ne laissez jamais le sauna branché et allumé lorsqu'il n'est pas utilisé.

- N'entrez jamais dans le sauna avec un appareil électronique non adapté pendant son utilisation. La chaleur peut rapidement provoquer une surchauffe des batteries, ce qui endommagerait votre appareil et présente un risque d'incendie.
- Ne placez pas d'objets lourds sur le cordon d'alimentation et ne faites pas passer le cordon sous des tapis ou des moquettes.
- Les dispositifs chauffants ne doivent jamais être obstrués.

1.3. Sauna et santé

- **Consultez toujours votre médecin avant d'utiliser un sauna, en particulier si vous avez des problèmes de santé.**
- **Ne pas utiliser si :**
  - Vous êtes une personne mineure ou enceinte (danger pour les foetus),
  - Vous avez des antécédents de maladie cardiaque, d'hypertension, de diabète, ou de type épileptique,
  - Vous portez un stimulateur cardiaque ou un implant métallique,
  - Vous souffrez de neuropathie, de lésions rétiniennes, ou autre complication,
  - Vous avez récemment subi une intervention chirurgicale,
  - Vous avez une plaie ouverte, une infection ou de la fièvre,
  - Ou présentez tout autre problème ou risque de santé.
- Cet appareil peut être utilisé par des personnes dont les capacités physiques, sensorielles ou mentales sont réduites ou dont l'expérience et les connaissances ne sont pas suffisantes, à condition qu'elles bénéficient d'une surveillance ou qu'elles aient reçu des instructions quant à l'utilisation de l'appareil en toute sécurité et en comprennent bien les dangers encourus. Les enfants de moins de 8 ans ne doivent pas utiliser l'appareil et les enfants de 8 ans et plus ne doivent utiliser l'appareil que sous surveillance. Le nettoyage et l'entretien par l'usager ne doivent pas être effectués par des enfants, sans surveillance.
- Ne jamais insérer les doigts ou des objets dans la grille de ventilation ou d'autres parties du sauna.
- Les bienfaits du sauna ne peuvent être obtenus qu'en l'utilisant avec prudence.
- Une exposition prolongée à des températures élevées peut entraîner un malaise. **Hydratez-vous régulièrement et ne dépassez pas la durée de séance recommandée.** Sortez immédiatement du sauna si vous vous sentez en hyperthermie, étourdi ou mal à l'aise.
- L'hyperthermie correspond à une augmentation globale et inhabituelle de la température interne du corps, qui peut entraîner étourdissements, léthargie, somnolence, évanouissement, mauvaise perception de la chaleur, difficultés physiques et même une perte de connaissance, augmentant ainsi le risque de brûlure. **Si vous ressentez l'un ou plusieurs de ses symptômes, sortez immédiatement du sauna.**
- N'utilisez jamais le sauna sous l'influence d'alcool ou de médicaments.

La société décline toute responsabilité en cas d'utilisation abusive ou non conforme à la notice de sécurité de cet équipement par l'utilisateur.

1 – Description

1.1. Réception de votre colis



Afin de le protéger pendant le transport, votre sauna sera emballé dans une grande caisse en bois et doit être livré à la verticale. Vérifiez tout de même l'état de chaque pièce lors de la réception du colis, afin de déclarer tout dommage éventuel.

Avant d'ouvrir la caisse, assurez-vous de disposer d'un espace suffisant pour entreposer les pièces en toute sécurité. De préférence, soyez au moins deux pour déballer le sauna.

	MOON 1 place	MOON 2 places	MOON 4 places
Panneau de sol	1	1	2
Mur arrière	1	1	1
Mur gauche (avec contrôleur)	1	1	2
Mur droit	1	1	2
Mur avant (avec porte vitrée préinstallée)	1	1	1
Plafond	1	1	2
Cache de plafond	1	1	2
Banc	1	1	5
Devant de banc	1	1	5
Support de banc	X	2	4
Côté de banc	X	X	2
Kit poignée de porte et kit de fixation (vis)	1	1	1

⚠️ **Par sécurité, deux personnes sont nécessaires pour ouvrir la caisse et assurer que les panneaux du sauna ne tombent pas lors de l'ouverture de la caisse.**
Manipulez et ouvrez la caisse avec précaution. Porter des gants de sécurité épais pour éviter les échardes ou les blessures.

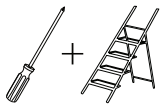

Pour ouvrir la caisse, vous aurez besoin d'un tournevis Phillips et d'un escabeau.

1. Repérez le panneau avant de la caisse : il comporte des vis et l'étiquetage.
2. Dévisser les 3 vis qui fixent la partie supérieure du panneau avant au-dessus de la caisse.
3. Pendant qu'une personne maintient le panneau avant en place (essentiel pour éviter la chute des panneaux contenus), dévissez et retirez les vis restantes sur le panneau avant.
4. Tirez délicatement le haut du panneau avant pour le séparer de la caisse, tandis qu'une autre personne maintient les panneaux contenus afin qu'ils ne tombent pas.
5. Commencez à sortir les panneaux du sauna avec précaution, tandis qu'une autre personne finit de retirer le panneau avant de la caisse,
6. Déballez le reste du sauna afin de le préparer pour l'assemblage.

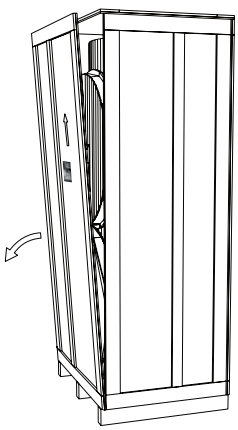

FR

1.2. Caractéristiques techniques

	MOON 1 place	MOON 2 places	MOON 4 places
Alimentation	230V ~ 50 Hz 10A		230V ~ 50 Hz 20A
Puissance	1970 W	2305 W	4620 W
Plage d'utilisation	10°C~65°C (50°F~149°F)		
Dimensions intérieures HxD	181 x 90 cm	181 x 118 cm	180 x 168 cm
Dimensions extérieures HxD	195 x 102 cm	195 x 130 cm	195 x 180 cm
Poids net	203kg	244kg	270 kg
Matériaux	Hemlock canadien grade A (PREMIUM)		
Contrôleur	Écran LED tactile		
Système audio	Audio Bluetooth, 2 haut-parleurs 15 W		
Système d'éclairage	LED 12V multicolore pour chromothérapie		
Système de chauffage	Tubes de quartz et panneaux en carbone		
Raccordement électrique	Câble section 3x2,5mm² sur 2,30 m		Non fourni
Normes	• NF C 15-100-1 • Directive Basse Tension		• NF EN 60335-1 • NF EN 60335-2-53

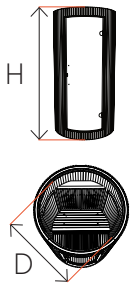

1.3. Système de chauffage

Le sauna MOON est équipé de panneaux chauffants en carbone et en quartz à infrarouge longue portée répartis dans différentes zones. Ces panneaux fournissent une chaleur pénétrante en profondeur, favorisant la relaxation, la détoxification et la récupération, sans la chaleur intense des saunas traditionnels.

Pour votre sécurité, ces panneaux ont des puissances différentes en fonction de leur emplacement dans le sauna. La puissance réduite des panneaux au niveau du sol et des sièges garantit une chaleur homogène et douce.

Type	Nombre selon modèle		
	1 place	2 places	4 places
Tubes chauffants en quartz	3	2	4
Panneaux latéraux et arrière	4	4	14
Panneau du siège	X	1	X
Panneau avant pour les jambes	1	1	2
Sol	X	1	4

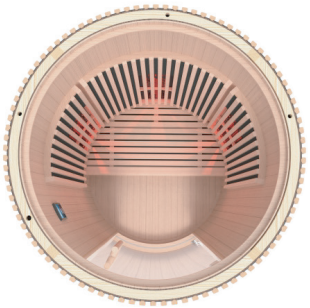

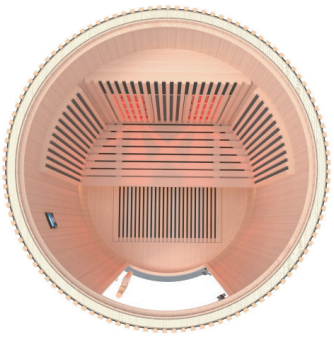



2 – Installation & Assemblage

2.1. Emplacement

- Le sol sur lequel reposera le sauna doit être **une surface sèche, stable, de niveau et parfaitement plate**, capable de supporter le poids du sauna et de ses utilisateurs.
- Placez le sauna dans une pièce suffisamment ventilée et à température ambiante (min. 18°C). Évitez d'utiliser le sauna dans des espaces confinés sans circulation d'air adéquate (placards, armoires ou autres petits espaces ou recoins). **Laissez au moins 5 cm d'espace libre autour du sauna** pour permettre la ventilation.
- Respectez les normes électriques en vigueur (NF C 15-100 en France).
- **Idéalement, prohibez toute source d'eau à proximité du sauna** ; à l'exception d'une bouteille d'eau refermable destinée à boire régulièrement, et en veillant à ne pas la renverser.
- Pour les modèles 1 et 2 places, assurez-vous de disposer d'une prise secteur indépendante, correctement mise à la terre, équipée d'un parasurtenseur et d'une protection différentielle 30mA à proximité de l'emplacement choisi.

2.2. Raccordement électrique

A) Généralités

L'installation et la maintenance des parties électriques en amont du sauna doivent être réalisées par un électricien professionnel.

Avant chaque entretien ou opération, assurez-vous que le sauna est hors tension. Le sauna ne doit être branché que lorsqu'il est prêt à être utilisé. Mettez-le hors tension apès chaque séance.

Le sauna doit être raccordé à une source d'alimentation indépendante qui possède une protection contre les fuites de courant différentiel 30mA et dispose d'une connexion à la terre. La prise du sauna doit être installée dans un endroit sec et bien ventilé.

B) Modèles 1 et 2 places

Le câble d'alimentation électrique général est intégré au plafond de votre sauna et mesure 2,30 m de long. Après avoir assemblé votre sauna, raccordez le câble de votre sauna à une **prise secteur indépendante**, correctement **mise à la terre,** équipée d'un **parasurtenseur** et d'une **protection différentielle 30mA**, de préférence certifiée **IP65**. Votre sauna est prêt.

C) Modèle 4 places

Le câble d'alimentation électrique général n'est pas intégré. De fait, l'installation doit être effectuée par un professionnel qualifié conformément aux réglementations en vigueur. Veuillez vous fournir en amont un câble adapté aux caractéristiques techniques du sauna : au moins 2,5 mm^2 de section pour une longueur inférieure à 10 mètres. Pour une longueur supérieure, demandez conseil à un électricien. Ne négligez pas le raccordement à la terre et prévoyez un disjoncteur différentiel de 20A entre le sauna est l'alimentation générale.

2.3. Modèle 1 place

1. Placez la **base** du sauna sur une surface sèche, plane et stable.

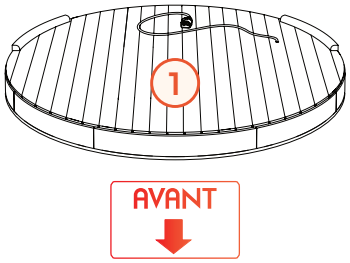

2. Posez le **panneau arrière** : la moulure en bois doit être alignée avec celles de la plaque de base.

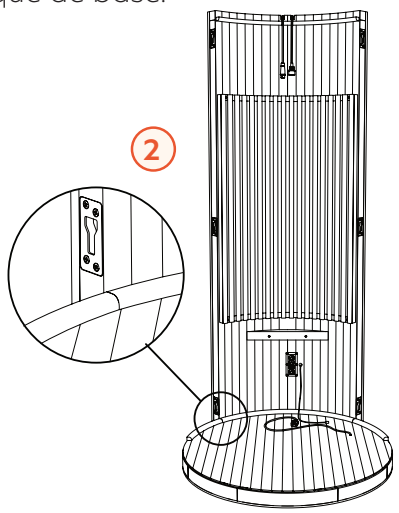

3. Positionnez le **panneau gauche** (avec le contrôleur). Assurez-vous de bien emboîter les 3 boucles de verrouillage dissimulées dans la parois. Puis, à l'aide d'un maillet en caoutchouc, tapotez doucement le panneau pour le mettre en place jusqu'à ce que les panneaux gauche et arrière soient bien alignés.

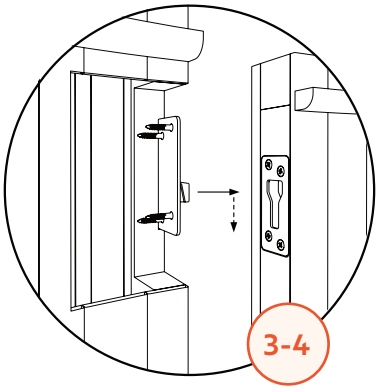

4. Répétez l'étape précédente avec le **panneau droit**.

5. Branchez le **câble d'alimentation de la base** à la prise située dans la paroi arrière.

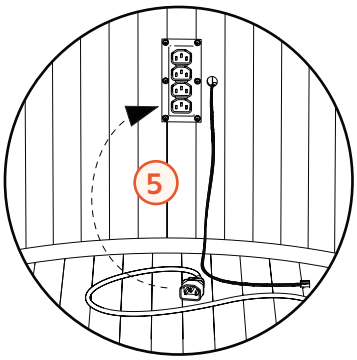

6. Insérez le **devant du banc** : assurez-vous qu'il s'adapte parfaitement entre les moulures en bois, puis fixez-le avec deux longues vis à placer dans les trous situés de chaque côté à l'arrière du panneau.

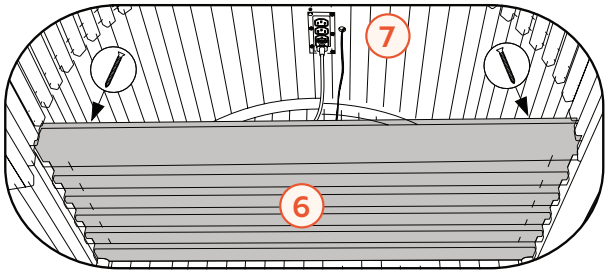

7. Connectez le **câble d'alimentation du banc** à la prise située dans la paroi arrière.

8. Positionnez le **panneau avant** :
   a. Prenez soin de la porte vitrée et alignez toutes les attaches de serrure dissimulées dans les parois.
   b. À l'aide d'un maillet en caoutchouc, tapotez doucement le panneau vers le bas jusqu'à ce qu'il soit bien aligné avec les panneaux gauche et droit.

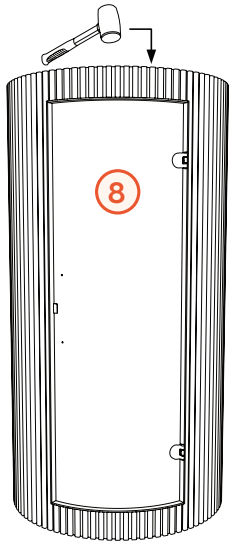

FR

9. Assemblez la **poignée de porte** :

REMARQUE : La porte est recouverte d'un fin film plastique essentiel à la sécurité du verre, car il sert de couche protectrice anti-éclats. Il peut sembler légèrement effiloché autour des trous où les boulons sont insérés. NE retirez PAS ce film plastique !

a. Insérez les boulons (B) à travers la poignée intérieure (C).
b. Guidez les boulons à travers la vitre et la poignée extérieure.
c. Utilisez un tournevis pour serrer les boulons, sans excès.
d. Enfoncez les caches en bois (A) pour dissimuler les têtes des boulons.

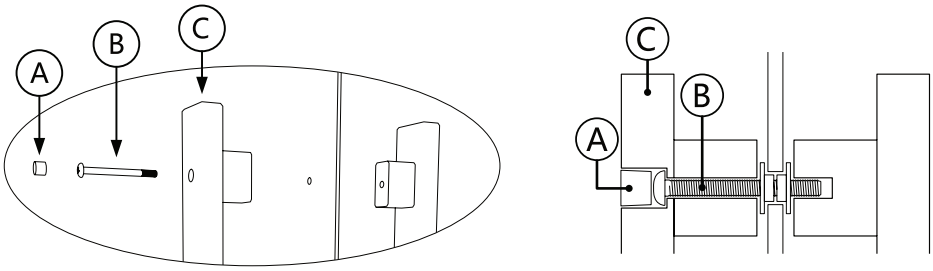

10. Positionnez le **banc** :

a. Faites-le coulisser jusqu'à mi-course afin de laisser l'accès à la prise et aux câbles.
b. Connectez les câbles d'alimentation rouge et noir des éclairages à la prise.
c. Faites pivoter / coulisser complètement le panneau supérieur du siège, puis fixez-le avec une vis longue serrée dans le trou situé au fond du siège.

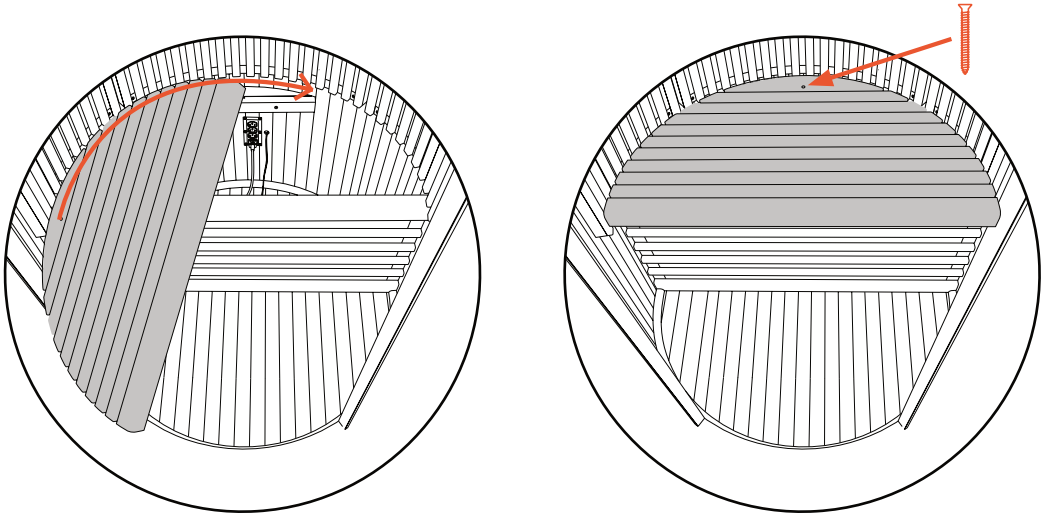

11. À l'aide d'une échelle, placez le **plafond**. L'aération doit être positionnée à l'arrière du sauna.

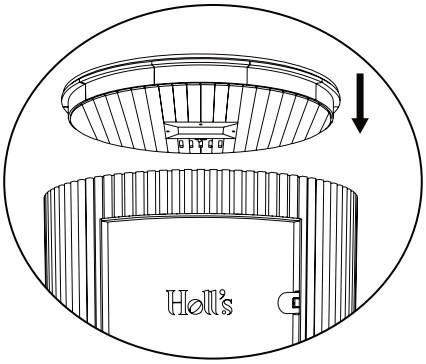

12. Connectez les **câbles d'alimentation**. Les câbles sont codés par couleur et positionnés de manière à ne permettre le raccordement qu'avec la prise correspondante ; certains sont également étiquetés pour plus de clarté.

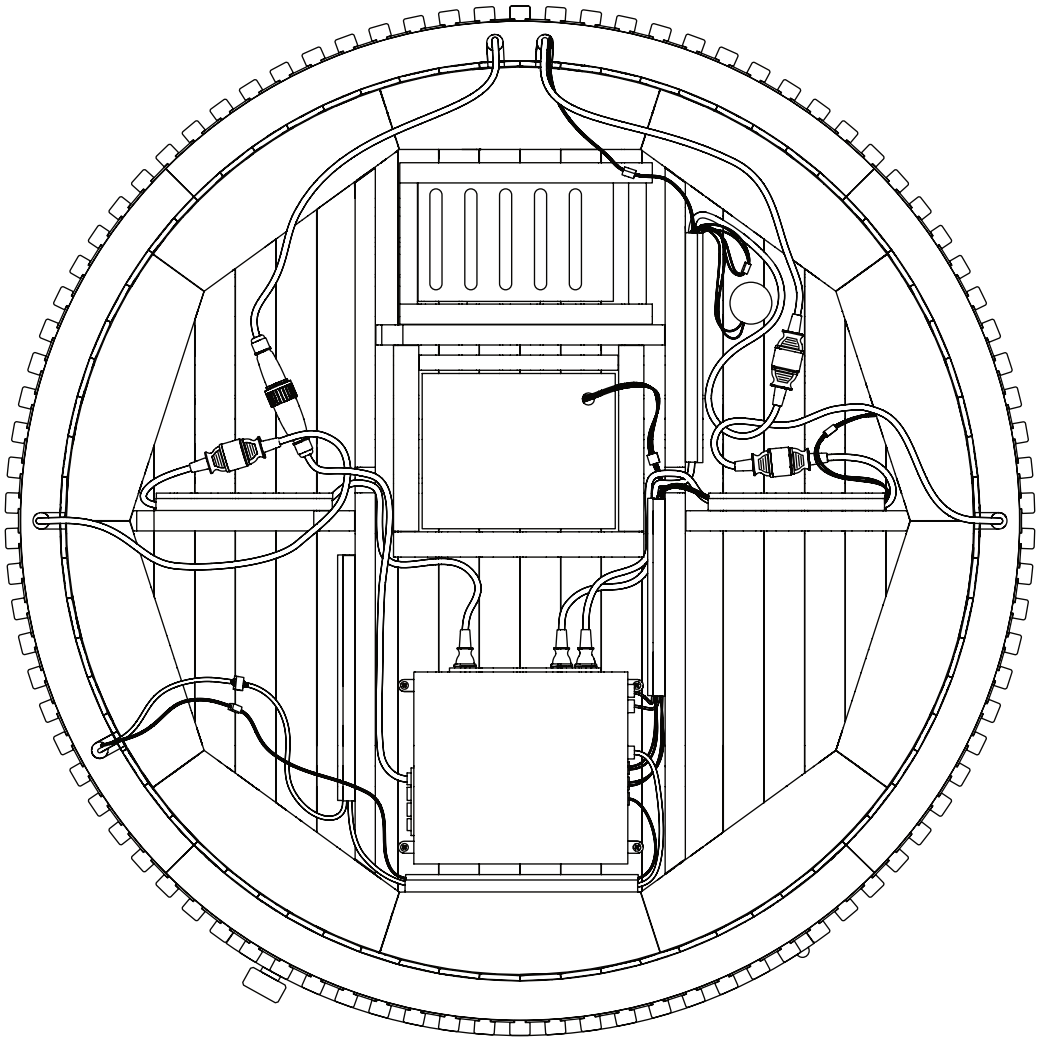

13. Pour finir, installez le **cache de plafond** en contre-plaqué. Faites passer le câble d'alimentation électrique à travers le cache. Faites-en sorte qu'aucun autre câble ne sorte. Si besoin, appuyez sur les bords du cache pour bien l'assembler au plafond.

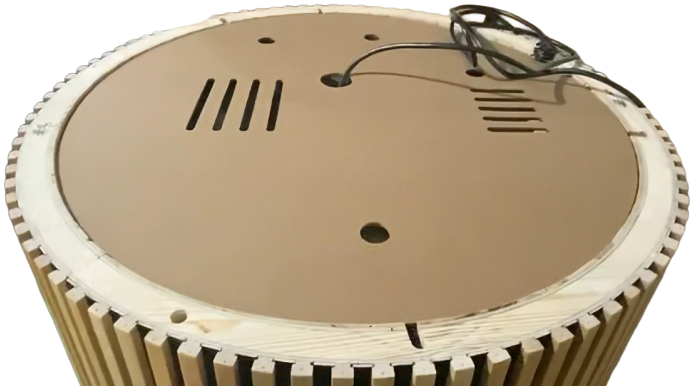

Félicitations ! Vous assez terminé l'assemblage de votre sauna.

Installation & Assemblage

2.4. Modèle 2 places

1. Placez la **base** du sauna sur une surface sèche, plane et stable.

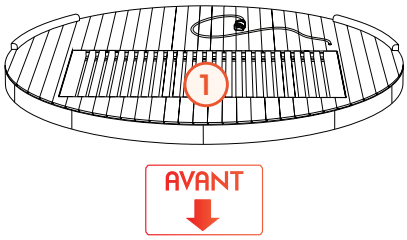

2. Posez le **panneau arrière** : la moulure en bois doit être alignée avec celles de la plaque de base.

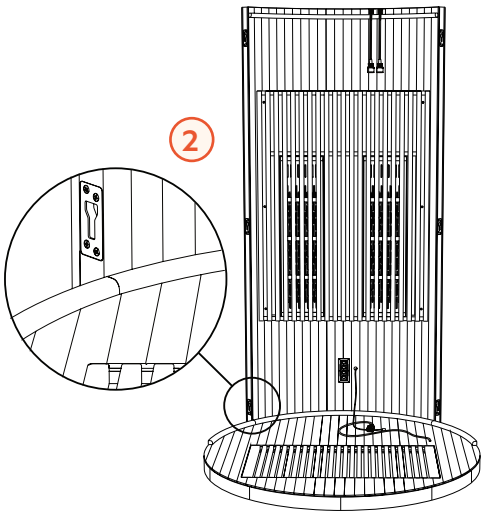

3. Positionnez le **panneau gauche** (avec le contrôleur). Assurez-vous de bien emboîter les 3 serrures dissimulées dans la parois. Puis, à l'aide d'un maillet en caoutchouc, tapotez doucement le panneau pour le mettre en place jusqu'à ce que les panneaux gauche et arrière soient bien alignés.

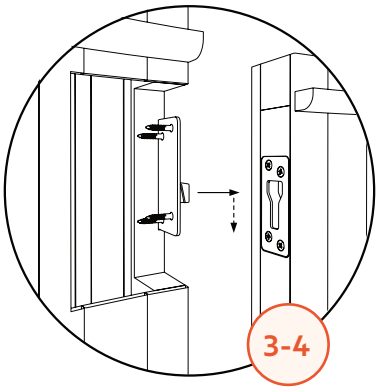

4. Répétez l'étape précédente avec le **panneau droit**.

5. Positionnez le **panneau avant** : prenez soin de la porte vitrée et alignez toutes les serrures dissimulées dans les parois. À l'aide d'un maillet en caoutchouc, tapotez doucement le panneau vers le bas jusqu'à ce qu'il soit bien aligné avec les panneaux gauche et droit.

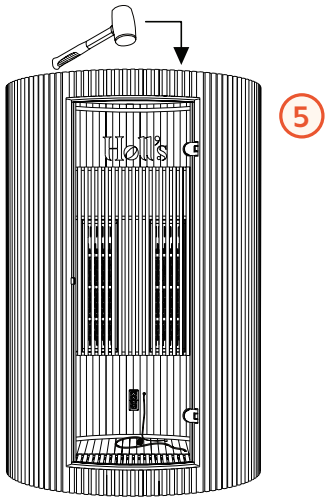

6. Assemblez la **poignée de porte** :

REMARQUE : La porte est recouverte d'un fin film plastique essentiel à la sécurité du verre, car il sert de couche protectrice anti-éclats. Il peut sembler légèrement effiloché autour des trous où les boulons sont insérés. NE retirez PAS ce film plastique !

a. Insérez les boulons (B) à travers la poignée intérieure (C).
b. Guidez les boulons à travers la vitre et la poignée extérieure.
c. Utilisez un tournevis pour serrer les boulons, sans excès.
d. Enfoncez les caches en bois (A) pour dissimuler les têtes des boulons.

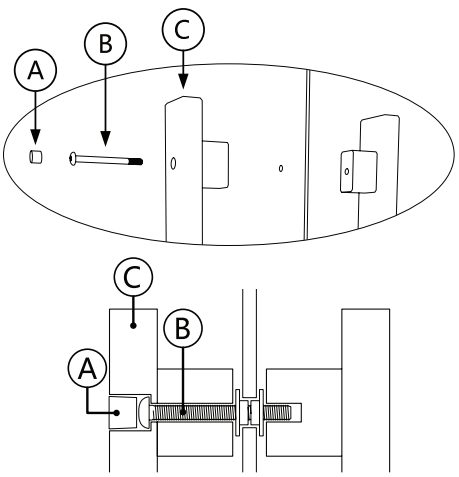

Installation & Assemblage

7. Branchez le **câble d'alimentation de la base** à la prise située dans la paroi arrière.

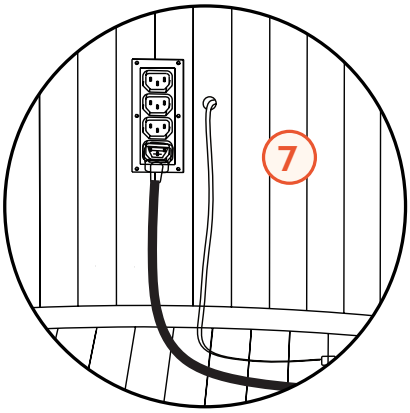

8. Fixez les 2 **supports de banc** avec quatre vis longues par support.



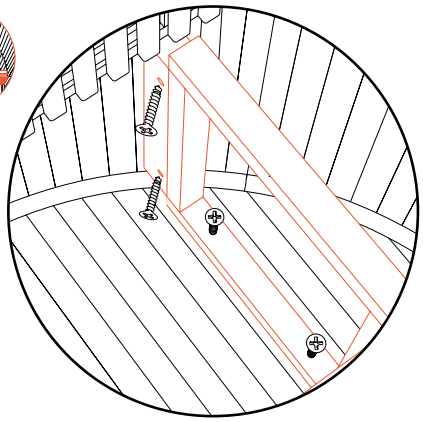

9. Insérez le **devant du banc** : assurez-vous qu'il s'insère parfaitement entre les moulures en bois, puis fixez-le aux supports avec deux vis longues.

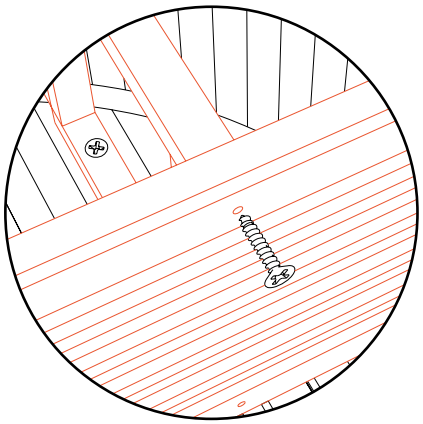

10. Connectez le **câble d'alimentation du banc** à la prise située dans la paroi arrière.

11. Positionnez le **banc** :
    a. Connectez les câbles rouge et noir des éclairages, sur la jonction entre le banc et son devant, à droite.



    b. Connectez le câble d'alimentation du banc à la prise.
    c. Fixez le banc aux supports avec quatre vis longues.

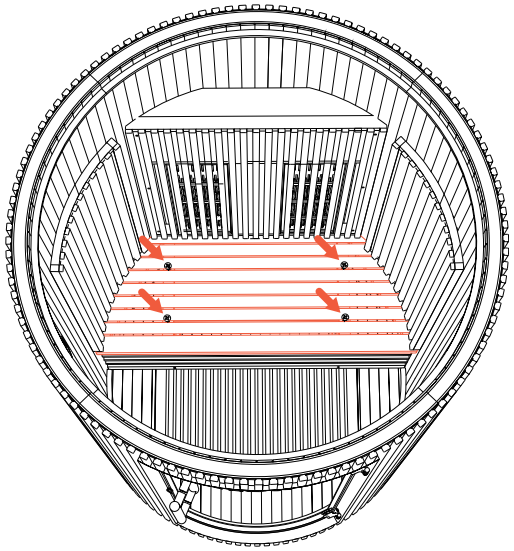

12. À l'aide d'une échelle, placez le **panneau de plafond**. L'aération doit être positionnée à l'arrière du sauna.

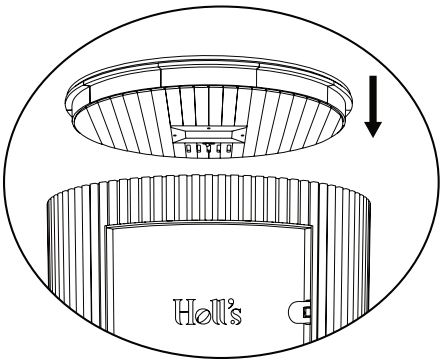

13. Connectez les **câbles d'alimentation**. Les câbles sont codés par couleur et positionnés de manière à ne permettre le raccordement qu'avec la prise correspondante ; certains sont également étiquetés pour plus de clarté.

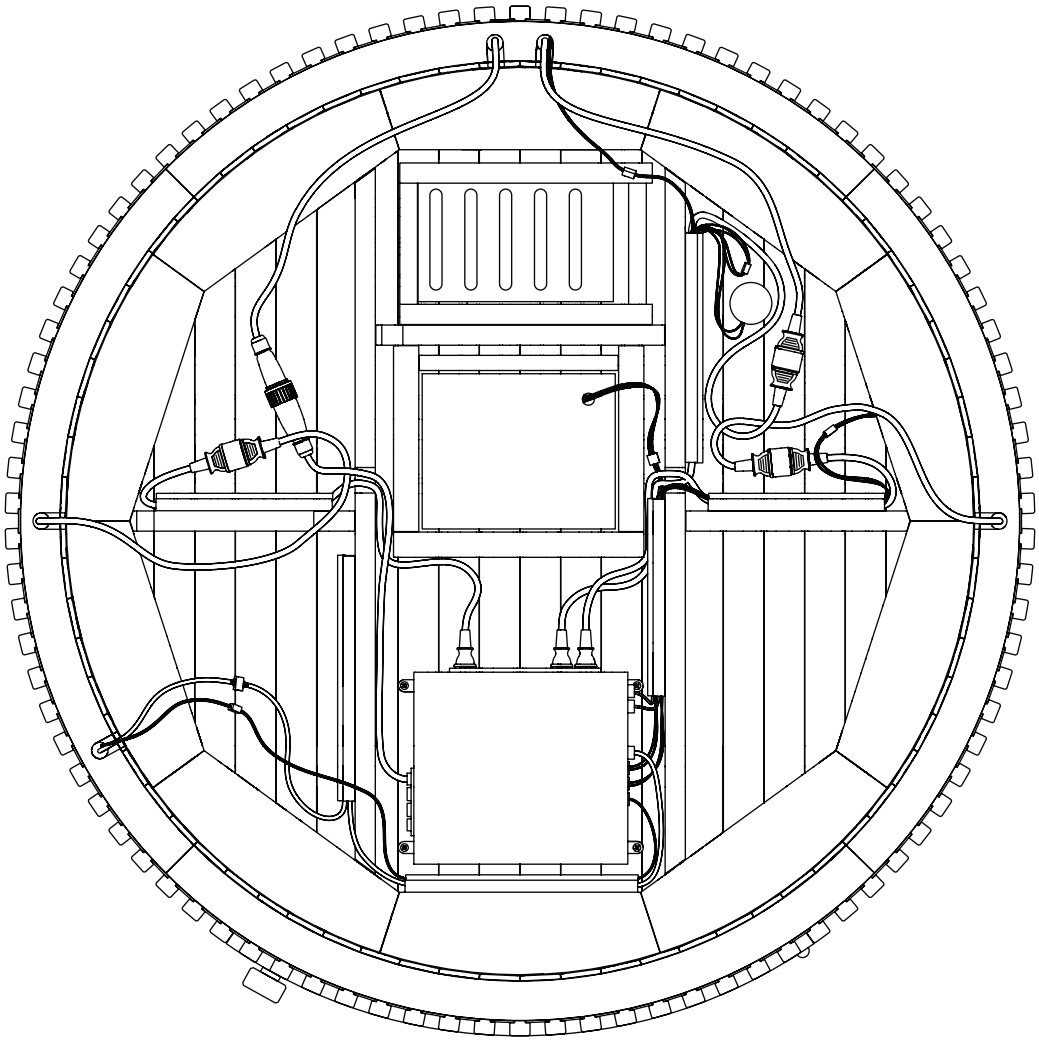

14. Pour finir, installez le **cache de plafond** en contre-plaqué. Faites passer le câble d'alimentation électrique à travers le cache. Faites-en sorte qu'aucun autre câble ne sorte. Si besoin, appuyez sur les bords du cache pour bien l'assembler au plafond.

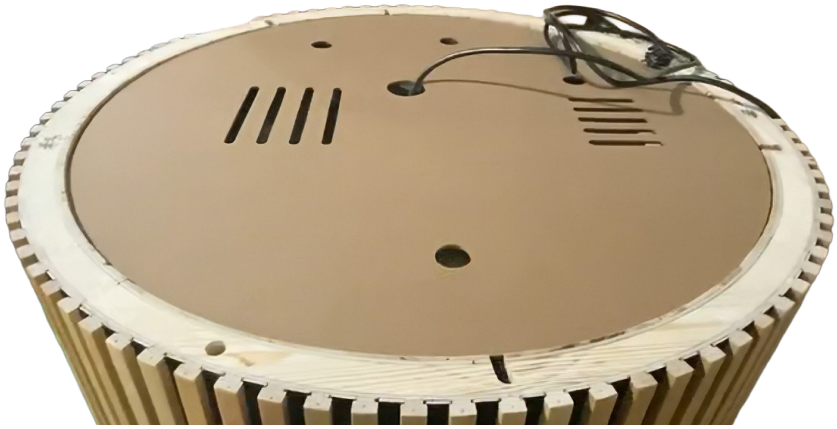

Félicitations ! Vous assez terminé l'assemblage de votre sauna.

2.5. Modèle 4 places

FR

1. Assemblez les deux **panneaux du sol** : vissez-les ensemble par dessous.

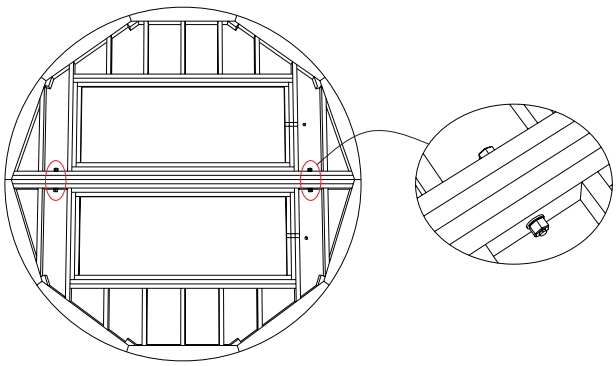

2. Placez la **base** du sauna sur une surface sèche, plane et stable.

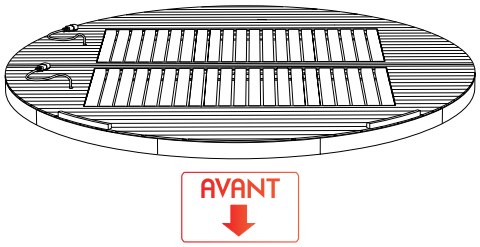

3. Posez le **panneau arrière centre** : la moulure en bois doit être alignée avec la plaque de base.

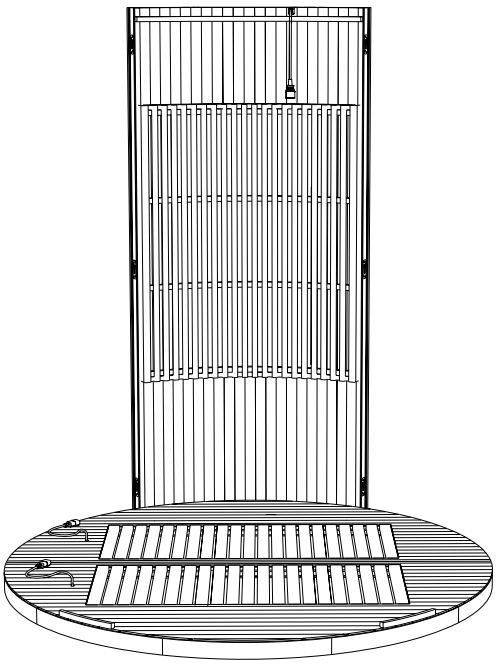

4. Positionnez le **panneau arrière gauche**.
   a. Assurez-vous de bien emboîter les 3 serrures dissimulées dans la parois.
   b. Puis, à l'aide d'un maillet en caoutchouc, tapotez doucement le panneau pour le mettre en place jusqu'à ce que les panneaux arrière gauche et arrière centre soient bien alignés.

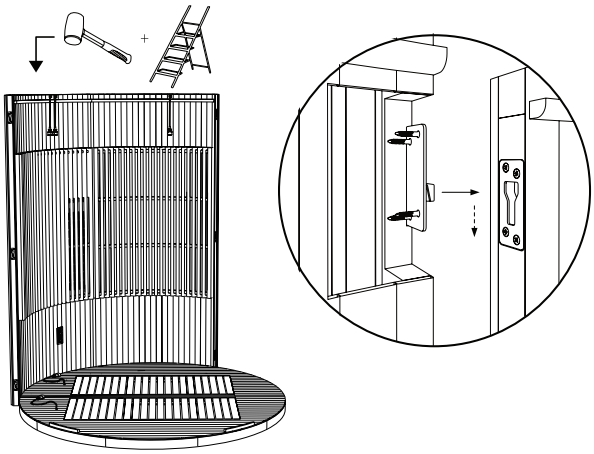

À cette étape, vous pouvez vérifier le bon emplacement des panneaux : l'extrémité gauche du panneau arrière gauche doit arriver à la jonction entre les deux plaques de la base.

5. Répétez l'étape précédente :
   a. avec le **panneau arrière droit**,
   b. avec le **panneau avant gauche** (celui avec le contrôleur),
   c. avec le **panneau avant droit**.

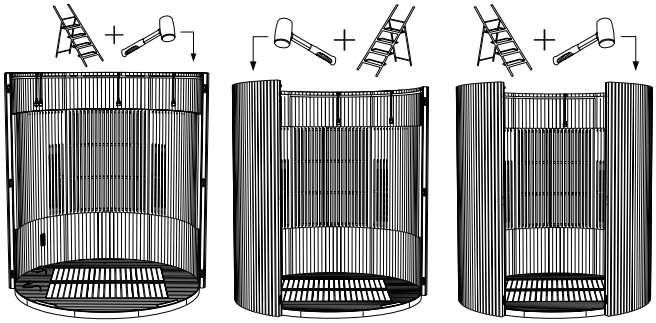

6. Positionnez le **panneau avant** :

REMARQUE : La porte est recouverte d'un fin film plastique essentiel à la sécurité du verre, car il sert de couche protectrice anti-éclats. Il peut sembler légèrement effiloché autour des trous où les boulons de la poignée sont insérés. NE retirez PAS ce film plastique !

Installation & Assemblage



a. Prenez soin de la porte vitrée et alignez toutes les serrures dissimulées dans les parois.
b. À l'aide d'un maillet en caoutchouc, tapotez doucement le panneau vers le bas jusqu'à ce qu'il soit bien aligné avec les panneaux gauche et droit.

7. Assemblez la **poignée de porte** :
   a. Insérez les boulons (B) à travers la poignée intérieure (C).
   b. Guidez les boulons à travers la vitre et la poignée extérieure.
   c. Utilisez un tournevis pour serrer les boulons, sans excès.
   d. Enfoncez les caches en bois (A) pour dissimuler les têtes des boulons.

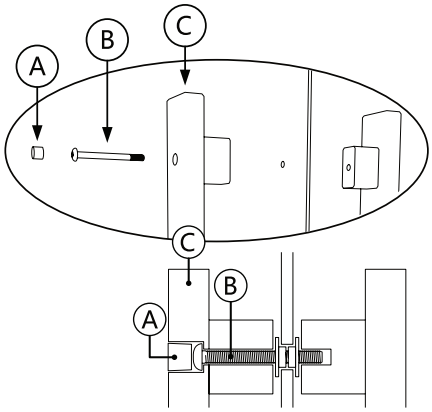

8. Fixez les 4 **supports de banc** et les 2 **côtés de banc** avec deux vis longues par support et par côté.

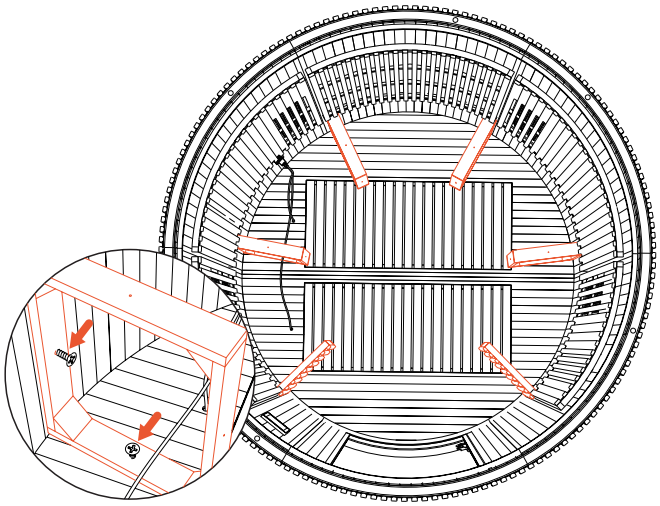

9. Branchez les **câbles d'alimentation de la base** à la prise située dans la paroi arrière. Le câble éloigné de la prise doit passer par le support de banc, de façon à rester caché et abrité à la fin de l'assemblage.

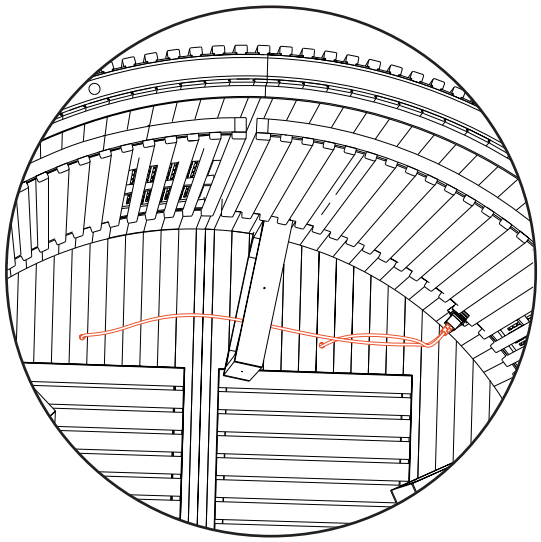

10. Posez les **devants de banc** : fixez-les aux supports et aux bords de banc avec deux vis longues par support et par bord.

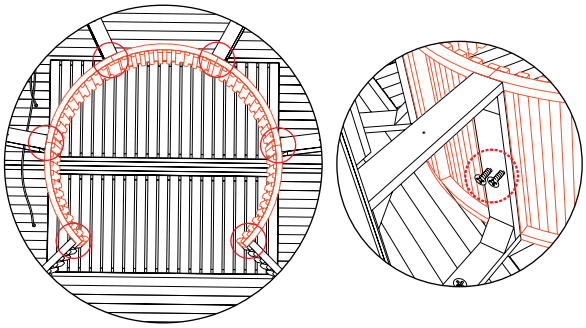

11. Posez les **bancs** : fixez-les aux supports et aux bords de banc avec une vis longue de chaque côté de chaque banc.

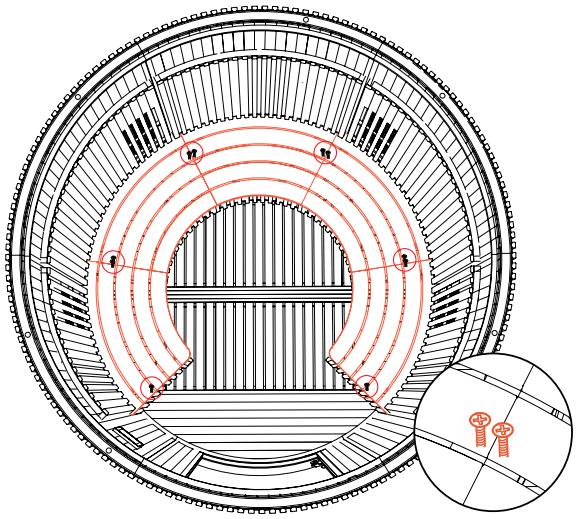

12. À l'aide d'une échelle, placez le **panneau de plafond arrière** (avec l'aération).

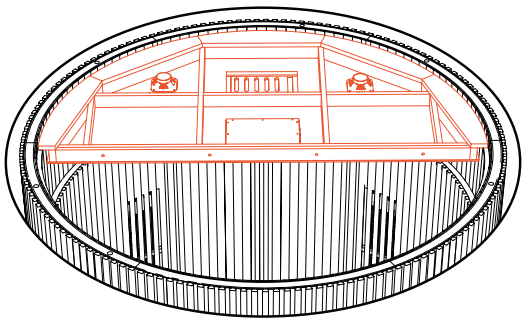

13. À l'aide d'une échelle, placez le **panneau de plafond avant**.
Reliez les deux panneaux de plafond avec 4 tiges filetée.

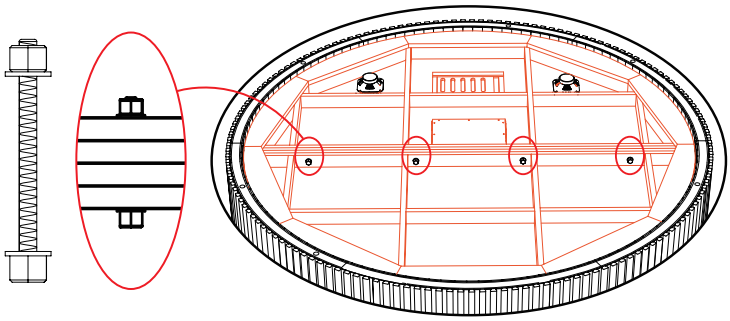

14. Connectez les **câbles d'alimentation**. Les câbles sont codés par couleur et positionnés de manière à ne permettre le raccordement qu'avec la prise correspondante ; certains sont également étiquetés pour plus de clarté.
15. Pour finir, installez les **caches de plafond** avant (plein) et arrière (troué). Faites passer le câble d'alimentation électrique à travers le trou du cache arrière. Faites-en sorte qu'aucun autre câble ne sorte. Si besoin, appuyez sur les bords des caches pour bien les assembler au plafond.

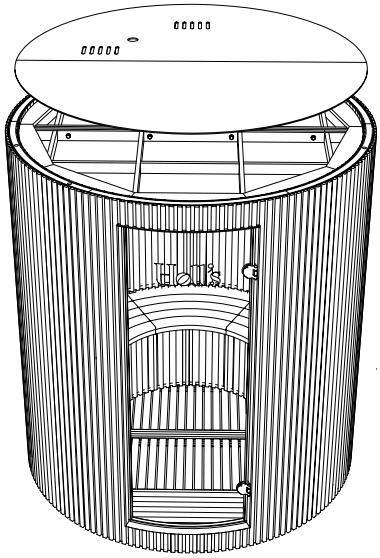

16. Raccordez le sauna électriquement auy boîtier d'alimentation en respectant le schamé électriqe et la norme 15-100.

Félicitations ! Vous assez terminé l'assemblage de votre sauna.

3 – Utilisation

3.1. Bienfaits du sauna

Le sauna peut être utilisé pour de multiples raisons. Voici ses principaux bienfaits :

- **Élimine les toxines et les impuretés du corps :** La transpiration induite par un sauna ouvre les pores de la peau et expulse naturellement les impuretés et les toxines.
- **Renforce la résistance aux maladies et favorise la guérison :** La chaleur du sauna induit un état de fièvre artificielle, l'hyperthermie. Or la fièvre fait partie du processus naturel de guérison du corps. Cette « fausse fièvre » stimule le système immunitaire et entraîne une production accrue de globules blancs et d'anticorps essentiels à la lutte contre les maladies.
- **Augmente le métabolisme :** L'utilisation régulière du sauna contribue à accélérer le métabolisme d'une manière similaire à l'exercice physique.
- **Entraîne le coeur :** L'augmentation du rythme cardiaque dans le sauna engendre une demande accrue en oxygène, ce qui favorise la combustion des calories et constitue un exercice doux pour le cœur. L'utilisation régulière du sauna contribue ainsi à maintenir l'élasticité des vaisseaux sanguins.
- **Améliore la circulation :** La dilatation des vaisseaux sanguins rapproche le sang de la surface de la peau, et à mesure que les vaisseaux sanguins se dilatent pour accueillir l'augmentation du flux sanguin, la circulation dans les extrémités s'améliore.
- **Favorise une peau nette et saine :** une meilleure circulation sanguine favorise la croissance et le développement cellulaires en apportant des nutriments essentiels aux tissus sous-cutanés et superficiels. De plus, la vasodilatation (dilatation des vaisseaux sanguins) amène des fluides essentiels à la surface de la peau, stimulant ainsi la production de collagène et préservant l'élasticité cutanée et un teint lisse.
- **Soulage la douleur :** Les analgésiques naturels du corps, bêta-endorphines et noradrénaline, sont libérés et augmentent temporairement le seuil de douleur.
- **Détend les muscles** : Les athlètes utilisent les saunas pour améliorer leur amplitude de mouvement et détendre leurs muscles après un entraînement intensif.

3.2. Conseils et bonnes pratiques

A) Le B.A.-Ba

- ☑ **Se mettre en conditions :** Évitez les repas lourds dans les 1–2 heures précédentes.
- ☑ **Bien s'hydrater :** Buvez 1 à 2 verres d'eau 15–30 minutes avant la séance.
- ☑ **Prendre une douche avant chaque séance :** Vous profiterez ainsi au maximum des bienfaits du sauna et allongerez sa durée de vie. Attention cependant à vous séchez parfaitement avant d'entrer dans le sauna : entrer mouillé est dangereux.
- ☑ **S'équiper d'eau et d'une serviette :** Pensez à vous hydrater et à éponger votre transpiration régulièrement tout au long de chaque séance.
- ☑ **Respecter la durée recommandée :** 15–20 minutes pour les premières séances ; 20–40 minutes max. pour les personnes habituées.
- ☑ Commencez progressivement, puis adaptez durée et température selon votre tolérance.

FR

B) Avertissements

Suite à un bain de soleil ou à une exposition aux rayonnements UV provenant de sources artificielles, ne pas utiliser une cabine infrarouge pendant au moins 24 h.

Si vous êtes sujets à l'hyperthermie (notamment en cas de maladies cardiovasculaires), demandez un avis médical avant d'utiliser des cabines infrarouges chauffantes.

Si un érythème permanent (rougeur de la peau qui dure plus d'une journée) et des changements de couleur en forme de réseau persistent après des expositions régulières aux rayonnements infrarouges, arrêtez les expositions et demandez un avis médical pour éviter le développement d'un érythème pigmenté (plaques rondes, violacées ou érythémateuses, parfois douloureuses).

Si vous êtes sensibles à la chaleur, ou sous l'influence de l'alcool ou de tranquillisants, n'utilisez pas de cabines infrarouges chauffantes.

3.3. Démarrage

1. Branchez le câble d'alimentation secteur dans une prise indépendante adaptée.
2. Allumez l'alimentation électrique.
3. Gardez votre doigt posé sur l'écran tactile pendant 3 secondes pour le mettre sous tension.

3.4. Écran de contrôle



Utilisez l'écran tactile pour personnaliser votre expérience du sauna et créer l'atmosphère parfaite, que vous souhaitiez vous détendre ou vous dynamiser.

1. Mesure de la température
2. Durée restante de la séance
3. Réglage de la température
4. Réglage de la durée de la séance
5. Activation des infrarouges
6. Unité de température
7. Activation de la lumière du banc *(indisponible sur modèle 4 places)*
8. Réglage de la lumière (couleurs et mode)
9. Contrôle audio (bluetouth ou radio)

- Page d'aide
- Connexion audio
- OFF
- Wifi *(non utilisé)*
- Paramètres

3.5. Réglage de la lumière

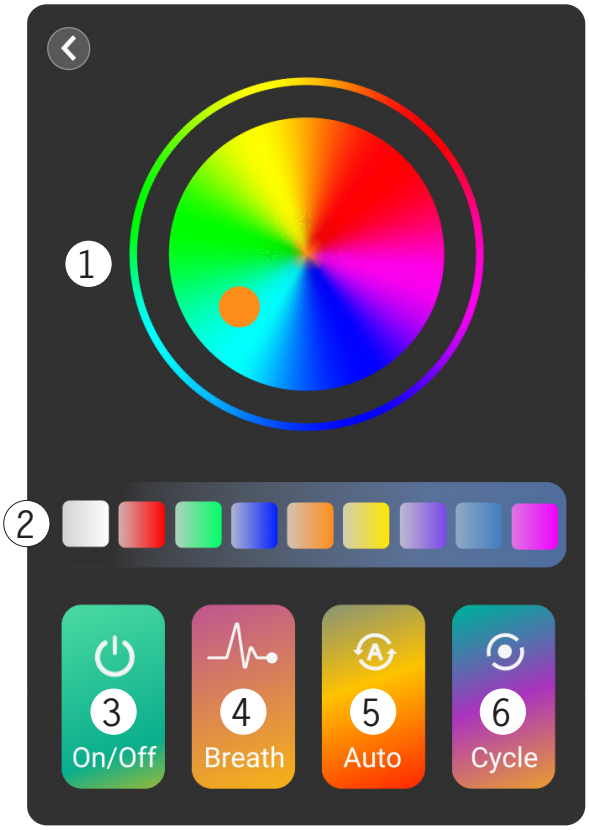

1. Roue chromatique

Choisissez une couleur personnalisée.

2. Couleurs fixes

Choisissez une couleur préétablie pour vous.

3. Interrupteur

Allumez ou éteignez la luminothérapie.

4. Mode respiration légère

Choisissez une ambiance relaxante.
Pour maximiser les effets, inspirez quand la lumière s'intensifie et expirez quand elle diminue.

5. Mode dégradé de couleurs

Choisissez une ambiance apaisante.

6. Mode saut de couleur

Choisissez une ambiance vivifiante.

3.6. Contrôle audio

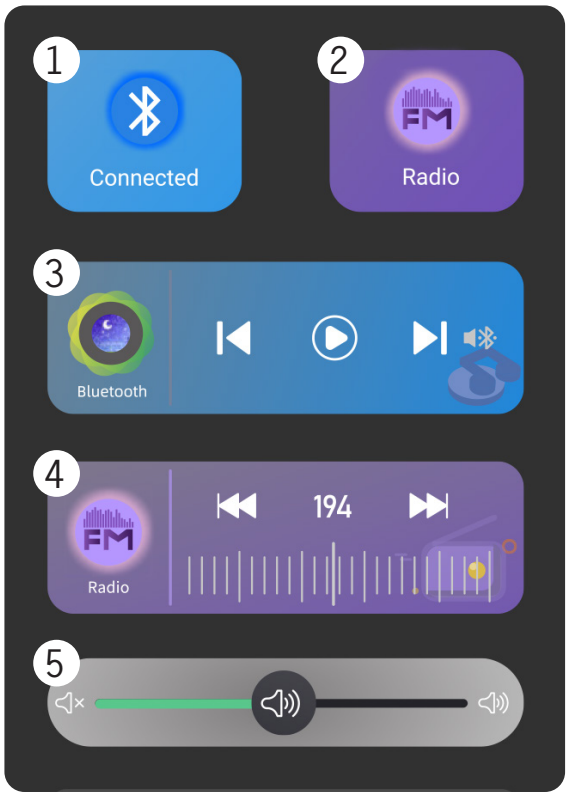

1. Interrupteur de Bluetooth

Activez ou désactivez la fonction Bluetooth.

2. Interrupteur de radio

Activez ou désactivez la fonction radio.

3. Commande de piste Bluetooth

Réécouter, passer, mettre en pause.

4. Réglage de la radio FM

Sélectionnez votre fréquence favorite.

5. Contrôle du volume

Faites glisser le curseur selon vos envies.

4 – Entretien

4.1. Après usage

FR

Après chaque utilisation, débranchez ou coupez l'alimentation électrique du sauna.

Ce sauna infrarouge a été conçu pour nécessiter peu d'entretien.

Ne vaporisez jamais d'eau sur le sauna. Si le sauna est mouillé, en particulier pendant son fonctionnement, débranchez-le immédiatement et NE L'UTILISEZ PAS.

N'utilisez jamais de produit chimique sur le bois.

Pour le nettoyer, après refroidissement :

1. Utilisez un aspirateur pour retirer toutes les poussières des interstices du bois.
2. Nettoyez la cabine avec une **chiffon en coton humide** seulement. Veillez bien à ce que le sauna soit complètement sec avant de l'utiliser à nouveau.
3. Nettoyez le verre avec un nettoyant pour vitre et un chiffon doux.
4. Vérifier et resserrez les vis du banc une fois tous les 3 mois.

4.2. Résolution de problèmes

Problème	Cause possible	Solution
Le contrôleur ou le sauna ne fonctionne pas. Le bouton marche/arrêt du contrôleur ne s'allume pas.	1. Pas d'alimention électrique 2. Mauvaise connexion d'un câble d'alimentation à l'intérieur du sauna 3. Matériel défectueux.	1. Vérifiez l'alimention électrique (branchement et activation) 2. Vérifiez la connexion de chaque câble (contrôleur, banc). 3. Contactez votre SAV.
Un ou plusieurs panneaux ne chauffent pas. / Le sauna n'atteint pas la température réglée.	1. Mauvaise connexion du câble d'alimentation du panneau concerné 2. Panneau endommagé. 3. Erreur du capteur de température. 4. Circuit imprimé endommagé.	1. Vérifiez la connexion du panneau chauffant. 2. Vérifiez la connexion du capteur de température. 3. Contactez votre SAV pour tout composant endommagé.
Les lumières du sauna ne fonctionnent pas.	1. Mauvaise connexion du câble d'alimentation des lumières 2. Lumière défectueuse	1. Vérifiez la connexion des lumières. 2. Contactez votre SAV.
Le haut-parleur ne produit aucun son.	1. Mauvaise connexion du câble d'alimentation du haut-parleur 2. Haut-parleur défectueux	1. Vérifiez la connexion du haut-parleur concerné. 2. Contactez votre SAV.
Le contrôleur affiche le code d'erreur « ER ».	1. Mauvaise connexion du capteur de température. 2. Capteur de température. endommagé	1. Vérifiez la connexion du capteur de température. 2. Contactez votre SAV.
La zone de chaleur n'est pas aussi chaude que prévu ?	C'est normal ! 😊 Nous pensons à votre sécurité avant tout. Si une chaleur modérée fait beaucoup de bien, une chaleur élevée peut être dangereuse à l'excès. C'est pourquoi la chaleur maximale dégagée par chaque zone du sauna a été pensée avec soin.	

5 – Garantie

La boiserie est garantie **dix (10) ans**. Les autres éléments du sauna sont garantis **deux (2) ans**.

La date d'entrée en vigueur de la garantie est la date d'expédition (correspondant à la date d'édition de la facture).

La garantie ne s'applique pas dans les cas suivants :

- Dysfonctionnement ou dommage résultant d'une installation, d'une utilisation ou d'une réparation non conforme aux consignes de sécurité.
- Dysfonctionnement ou dommage résultant de conditions impropres à l'usage initialement prévu de l'appareil.
- Dommage résultant d'une négligence, d'un accident ou d'un cas de force majeure (orage et intempérie).
- Dysfonctionnement ou dommage résultant de l'utilisation d'accessoires non autorisés.

La garantie ne prend pas en charge les frais liés à un rapatriement de la cabine ou d'une partie de ses composants dans nos ateliers. Dans le cadre de la garantie, en cas de panne, les pièces jugées défectueuses par nos techniciens seront échangées. Les informations et explications nécessaires à leur installation seront fournies par l'un de nos techniciens. Les frais liés à l'emploi d'une main d'œuvre tierce ne pourront pas être pris en charge par Holl's.

Cher client,

Nous sommes à votre disposition pour toute question. Vous pouvez nous contacter et enregistrer votre garantie sur notre site internet :

www.holls.fr

Nous vous remercions de votre confiance et vous souhaitons une excellente expérience.

Vos coordonnées pourront être traitées conformément à la Loi Informatique et Liberté du 6 janvier 1978 et ne seront divulguées à quiconque.

Please read carefully

These installation instructions form an integral part of the product.
They must be handed over to the installer and kept by the user.
If you lose the manual, please visit the website:

www.holls.fr

EN

The instructions and warnings contained in this manual must be read carefully and understood, as they provide important information on how to use and operate the sauna safely. **Keep this manual in an easily accessible place for future reference.**

Installation must be carried out in accordance with current regulations and the manufacturer's instructions. An installation error may result in physical injury to people or animals, as well as mechanical damage, for which the manufacturer cannot under any circumstances be held liable.

Once you have unpacked the sauna, please check the contents and report any damage.

Before connecting the sauna, please ensure that the information provided in this manual is consistent with the actual installation conditions and does not exceed the maximum permitted limits for the product in question.

In the event of a fault and/or malfunction in the sauna, the power supply must be switched off and no attempt should be made to repair the fault.

Repair work must only be carried out by an authorised technical support service using genuine spare parts. Failure to comply with the above provisions may adversely affect the safe operation of the sauna.

To ensure that the sauna works effectively and properly, it is important to make sure it is regularly maintained in accordance with the instructions provided.

If the sauna is sold or transferred, please ensure that all technical documentation is handed over to the new owner along with the equipment.

This sauna is designed exclusively for indoor domestic use. Any other use, particularly commercial use, must be regarded as inappropriate, incorrect or even dangerous.

The manufacturer/distributor shall not be held liable, whether under contract or otherwise, for any damage caused by errors in installation or operation, or resulting from failure to comply with the instructions provided in this manual or with the applicable installation standards for the equipment covered by this document.

Content

Safety instructions 27

1.1. General 27
1.2. Electrical hazard 27
1.3. Saunas and health 28

1 - Description 29

1.1. Receipt of your parcel 29
1.2. Technical specifications 30
1.3. Heating system 30

2 - Installation & Assembly 31

2.1. Location 31
2.2. Electrical connection 31
2.3. 1-seat model 32
2.4. 2-seater model 35
2.5. 4-seater model 38

3 - Use 41

3.1. Benefactions of the sauna 41
3.2. Tips and best practices 41
3.3. Commissioning 42
3.4. Control screen 42
3.5. Light adjustment 43
3.6. Audio control 43

4 - Maintenance 44

4.1. After use 44
4.2. Problem solving 44

5 - Warranty 45

Safety instructions

PLEASE READ THE MANUAL CAREFULLY BEFORE INSTALLATION.

1.1. General

- Please follow the assembly and installation instructions provided carefully. Incorrect assembly may result in malfunction or injury.
- Never tip the sauna over. Always keep it **upright** on a **stable, perfectly flat surface**, even when not in use.
- Place the sauna in a well-ventilated room at room temperature (at least 18°C). Avoid using the sauna in confined spaces without adequate air circulation (closets, wardrobes or other small spaces or corners). Leave at least 50 cm of free space around the sauna to allow for ventilation.
- Do not allow children to approach this appliance. People with reduced mobility may use the sauna only if they are supervised or have received training
- Surfaces may become very hot (risk of burns).
- The appliance must never be covered (risk of fire).
- Do not climb onto the sauna or place any objects on it.
- If a fault occurs before or during the session, unplug the sauna and refer to section "IV – Entretien", page 44.
- If a part is damaged, please prioritise purchasing a replacement part from the manufacturer or an authorised dealer.

1.2. Electrical hazard



Electricity can be dangerous. To prevent accidents, please follow the safety instructions and ensure that you have read and understood all warnings and instructions before use.

- Do not install this sauna near a water source. **In accordance with standard NF C 15-100, no water source must be located within 60 cm of the sauna.** Never touch electrical equipment with wet hands. Make sure the sauna stays dry at all times. This is an infrared sauna, not a steam sauna. Please do not splash or spray water in the sauna. If the sauna is wet, unplug it immediately and do not use it.
- Connect the sauna to a separate mains socket that is properly earthed, fitted with a surge protector and a **30mA residual current device (RCD)**, and preferably certified to IP65.

- Never leave the sauna plugged in and switched on when it is not in use.
- Never take electronic devices into the sauna whilst it is in use. Heat can quickly cause the batteries to overheat, which could damage your device and pose a fire risk.
- Do not place heavy objects on the power cord or run the cord under rugs or carpets.
- Heating elements must never be blocked.

1.3. Saunas and health

- **Always consult your doctor before using a sauna, particularly if you have any health issues.**
- **Do not use if:**
  - You are a minor or pregnant (risk to the foetus),
  - You have a history of heart disease, high blood pressure, diabetes, or epilepsy,
  - You have a pacemaker or a metal implant,
  - You suffer from neuropathy, retinal damage, or other complications,
  - You have recently undergone surgery,
  - You have an open wound, an infection or a fever,
  - Or have any other health problems or risks.
- Children and vulnerable adults must always be supervised when near a sauna and must never enter it.
- Never insert fingers or objects into the ventilation grille or other parts of the sauna.
- The benefits of the sauna can only be obtained by using it with caution.
- Prolonged exposure to high temperatures may cause discomfort. **Make sure you drink plenty of fluids and do not exceed the recommended session time.** Leave the sauna immediately if you feel overheated, dizzy or unwell.
- Overheating refers to an unusual overall rise in the body's internal temperature, which can lead to dizziness, lethargy, drowsiness, fainting, an impaired perception of heat, physical difficulties and even loss of consciousness, thereby increasing the risk of burns. **If you experience any of these symptoms, leave the sauna immediately.**
- Never use the sauna whilst under the influence of alcohol or medication.

The company accepts no liability in the event of misuse of this equipment or failure by the user to comply with the safety instructions.

1 – Description

1.1. Receipt of your parcel



To protect it during transport, your sauna will be packed in a large wooden crate and must be delivered in an upright position. Please check the condition of each part when you receive the delivery, so that you can report any damage.

Before opening the crate, make sure you have enough space to store the parts safely. Ideally, there should be at least two of you to unpack the sauna.

	MOON 1 seater	MOON 2 seater	MOON 4 seater
Floor panel	1	1	2
Back wall	1	1	1
Left wall (with controller)	1	1	2
Right wall	1	1	2
Front wall (with pre-installed glass door)	1	1	1
Ceiling	1	1	2
Ceiling cover	1	1	2
Bench	1	1	5
Front of bench	1	1	5
Bench support	X	2	4
Side of bench	X	X	2
Door handle kit and fixing kit (screws)	1	1	1

⚠ **For safety reasons, two people are needed to open the crate and ensure that the sauna panels do not fall when the crate is opened.**
Handle and open the crate carefully. Wear thick safety gloves to avoid splinters or injuries.

To open the crate, you will need a Phillips screwdriver and a stepladder.

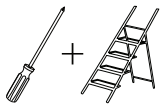

1. Locate the front panel of the crate: it has screws and labeling.
2. Unscrew the 3 screws that fix the upper part of the front panel above the body.
3. While someone holds the front panel in place (essential to prevent the contained panels from falling), unscrew and remove the remaining screws on the front panel.
4. Gently pull the top of the front panel to separate it from the case, while another person holds the contained panels so that they do not fall.
5. Begin carefully removing the sauna panels, while another person finishes removing the front panel from the crate.
6. Unpack the rest of the sauna to prepare it for assembly.

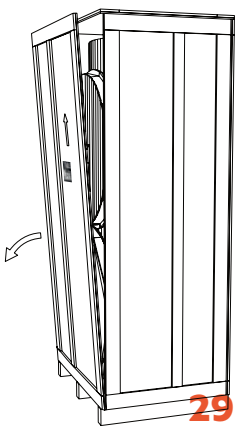

Description

1.2. Technical specifications

	MOON 1 seater	MOON 2 seater	MOON 4 seater
Power supply	230 V ~ 50 Hz 10A		230 V ~ 50 Hz 20A
Power	1970 W	2305 W	4620 W
Operating range	10°C~65°C (50°F~149°F)		
Interior dimensions HxD	181 x 90 cm	181 x 118 cm	180 x 168 cm
External dimensions HxD	195 x 102 cm	195 x 130 cm	195 x 180 cm
Net weight	203 kg	244 kg	270 kg
Materials	Canadian Hemlock Grade A (PREMIUM)		
Controller	Touchscreen LED display		
Audio system	Bluetooth audio, 2 x 15 W speakers		
Lighting system	12V multicolor LED for chromotherapy		
Heating system	Quartz tubes and carbon panels		
Electrical connection	Cable section 3 x 2.5mm² over 2.30m		Not supplied
Standards	• NF C 15-100-1 • Low Voltage Directive		• NF EN 60335-1 • NF EN 60335-2-53

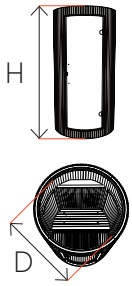

1.3. Heating system

The sauna MOON is equipped with long-range infrared carbon and quartz heating panels distributed in different areas. These panels provide deep penetrating heat, promoting relaxation, detoxification and recovery, without the extreme heat of traditional saunas.

For your safety, these panels have different power levels depending on their location in the sauna. The reduced power of the panels at floor level and seats ensures that these areas do not overheat and cause burns to the feet, legs or buttocks.

Type	Number according to model		
	1 seat	2 seater	4 seater
Quartz heating tubes	3	2	4
Side and rear panels	4	4	14
Seat panel	X	1	X
Front leg panel	1	1	2
Ground	X	1	4

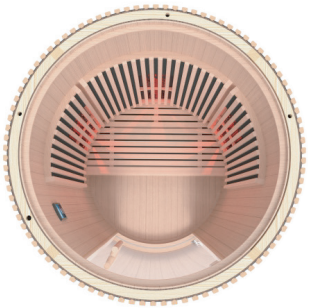

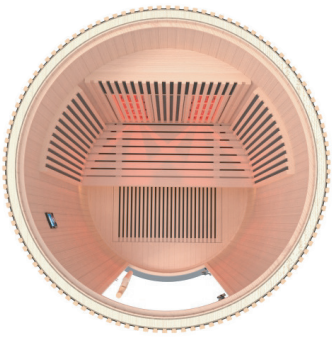



2 – Installation & Assembly

2.1. Location

- The floor on which the sauna will rest must be **a dry, stable, level surface and perfectly flat** capable of supporting the weight of the sauna and its users.
- Place the sauna in a well-ventilated room at room temperature (at least 18°C). Avoid using the sauna in confined spaces without adequate air circulation (closets, wardrobes or other small spaces or corners). **Leave at least 5 cm of free space around the sauna** to allow ventilation.
- Comply with current electrical standards (NF C 15-100 in France).
- **Ideally, prohibit any source of water near the sauna**; with the exception of a resealable water bottle intended for regular drinking, and taking care not to spill it.
- **The sauna must be connected to an independent, correctly grounding equipped with a surge protector and a 30mA differential protection** mains power outlet, preferably IP65 certified. Make sure you have such a socket near the chosen location.

EN

2.2. Electrical connection

A) Generalities

The installation and maintenance of the electrical components upstream of the sauna must be carried out by a professional electrician.

Before each maintenance or operation, ensure that the sauna is switched off. The sauna should only be plugged in when it is ready to be used. Turn it off after each session.

The sauna must be connected to an independent power source which has 30mA differential current leakage protection and has an earth connection. The sauna power outlet must be installed in a dry and well-ventilated location.

B) 1 and 2-seater models

The main power cable is built into the ceiling of your sauna and is 2.30 m long. Once you have assembled your sauna, connect the sauna cable to a **separate mains socket**, which must be properly **earthed** and fitted with a **surge protector** and a **30mA residual current device**, preferably IP65-certified. Your sauna is now ready.

C) 4-seater model

The main power cable is not included. Therefore, installation must be carried out by a qualified professional in accordance with current regulations. Please ensure you have a cable suitable for the sauna's technical specifications: a cross-section of at least 2.5 mm² for a length of less than 10 metres. For longer lengths, seek advice from an electrician. Do not neglect the earth connection and install a 20A residual current device between the sauna and the mains supply.

2.3. 1-seat model

1. Place the **base** sauna on a dry, flat and stable surface.

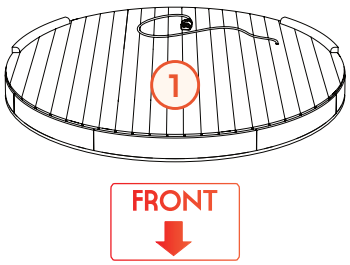

2. Place the **rear panel**: the wooden molding must be aligned with those of the base plate.

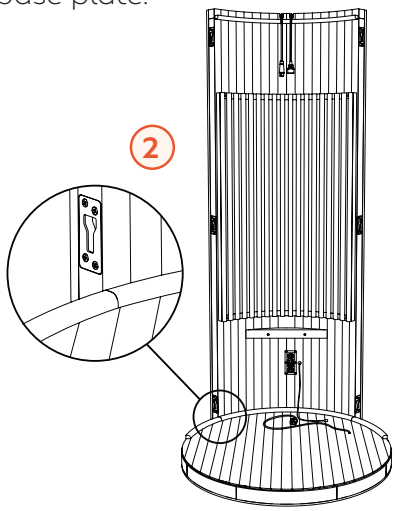

3. Position the **left panel** (with the controller). Make sure you properly engage the 3 locking loops concealed in the wall. Then, using a rubber mallet, gently tap the panel into place until the left and rear panels are properly aligned.

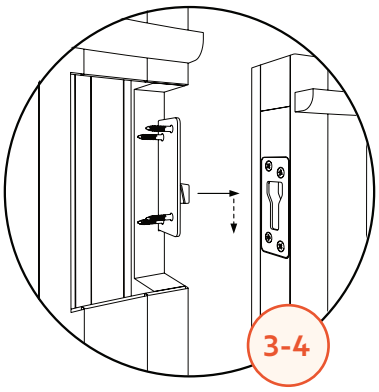

4. Repeat the previous step with the **pannel right**.

5. Plug it in **base power cable** to the socket located in the back wall.

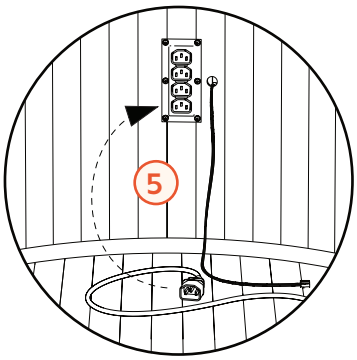

6. Insert the **front of the bench**: make sure it fits perfectly between the wooden moldings, then secure it with two long screws to be placed in the holes located on each side at the back of the panel.

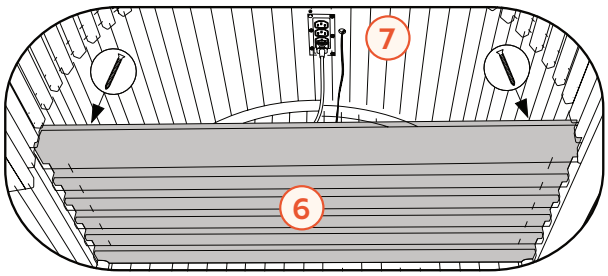

7. Connect the **bench power cable** to the socket located in the back wall.

8. Position the **front panel**:
   a. Take care of the glass door and align all the lock fasteners concealed in the walls.
   b. Using a rubber mallet, gently tap the panel downwards until it is properly aligned with the left and right panels.

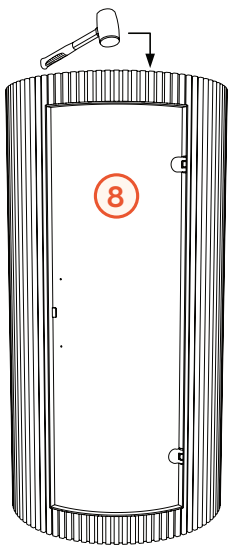

9. Assemble the **door handle**:

NOTE: The door is covered with a thin plastic film essential for the safety of the glass, as it serves as a protective anti-shattering layer. It may appear slightly frayed around the holes where the bolts are inserted. DO NOT remove this plastic film!

a. Insert the bolts (B) through the inner handle (C).
b. Guide the bolts through the glass and the exterior handle.
c. Use a screwdriver to tighten the bolts, but not excessively.
d. Push in the wooden covers (A) to conceal the bolt heads.

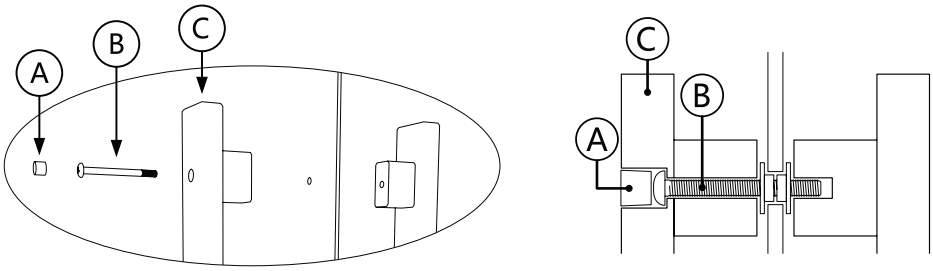

10. Position the **bench**:

a. Slide it halfway to allow access to the socket and cables.
b. Connect the red and black power cables of the lights to the socket.
c. Rotate/slide the top panel of the seat completely, then secure it with a long screw tightened into the hole at the bottom of the seat.

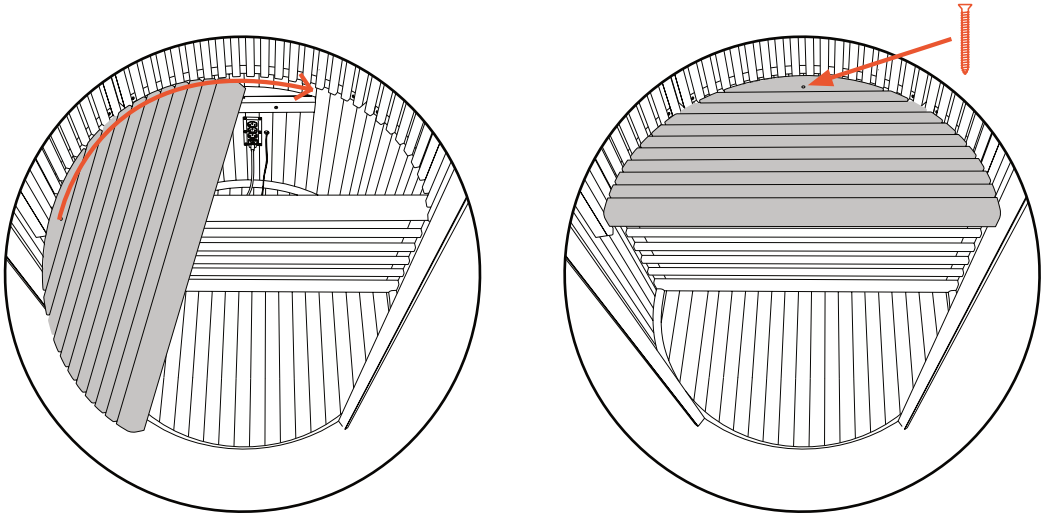

11. Using a ladder, place the **ceiling**. The ventilation should be positioned at the rear of the sauna.

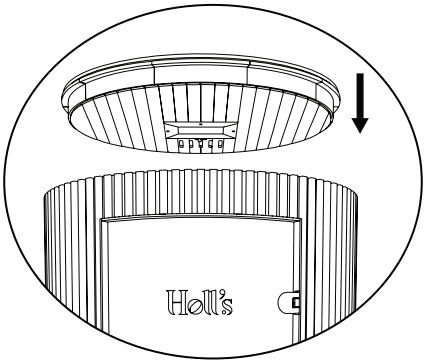

EN

12. Connect the **power cables**. The cables are color-coded and positioned so that they can only be connected to the corresponding plug; some are also labeled for clarity.

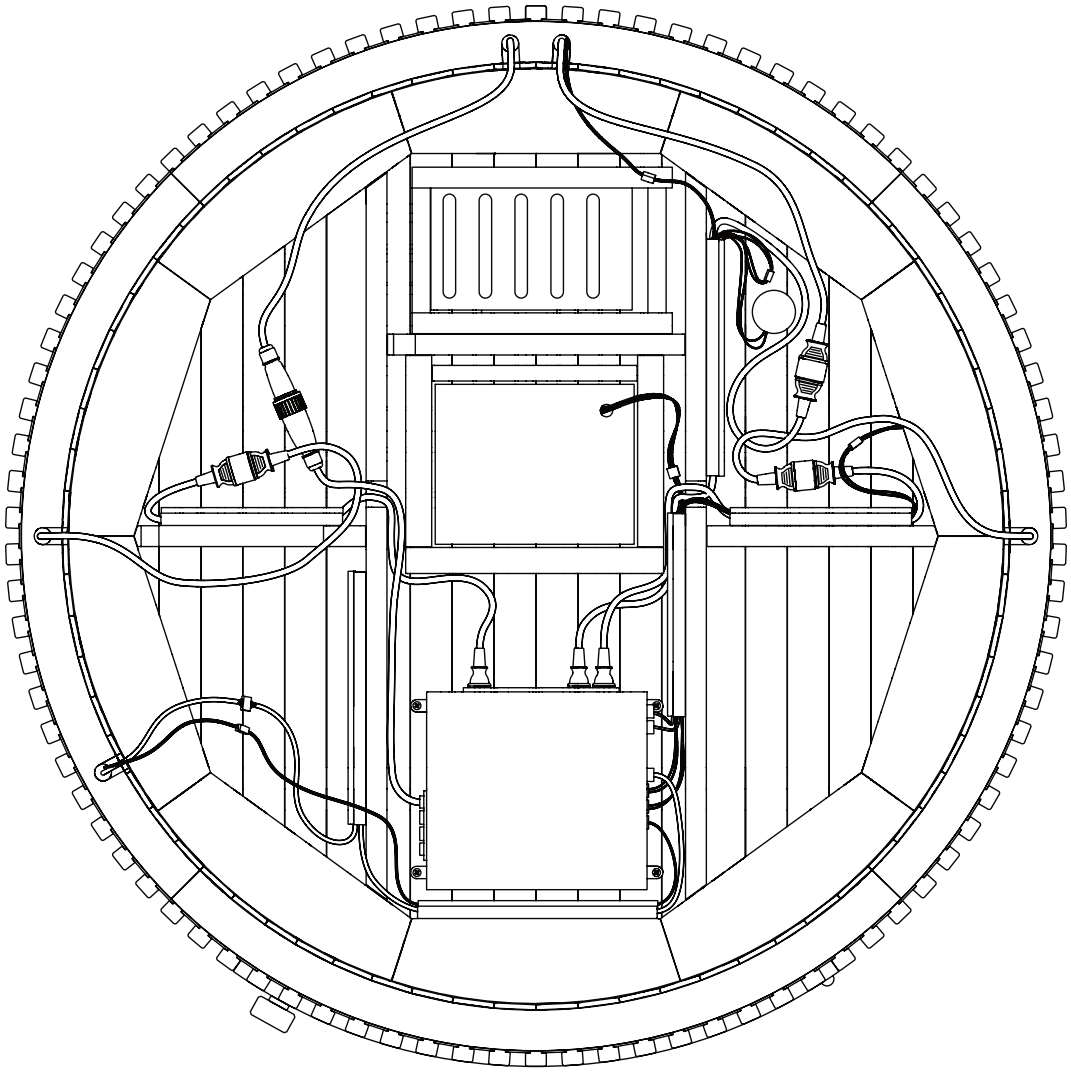

13. Finally, install the **ceiling cover** made of plywood. Pass the power cable through the cover. Make sure that no other cables are sticking out. If necessary, press on the edges of the cover to properly assemble it to the ceiling.

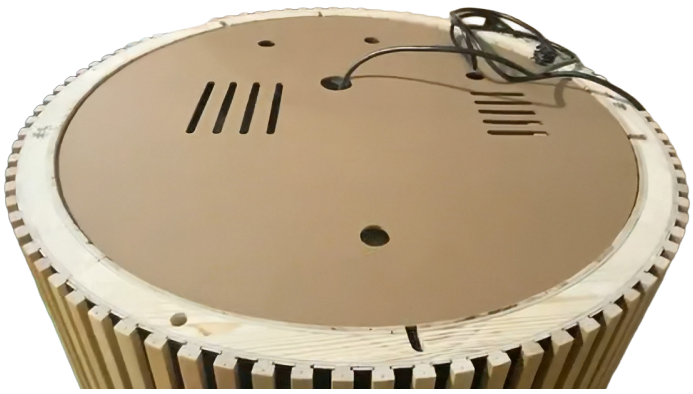

Congratulations! You have almost finished assembling your sauna.

2.4. 2-seater model

1. Place the **base** sauna on a dry, flat and stable surface.

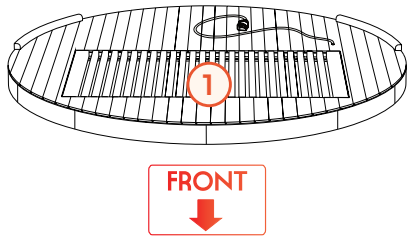

2. Place the **rear panel**: the wooden molding must be aligned with those of the base plate.

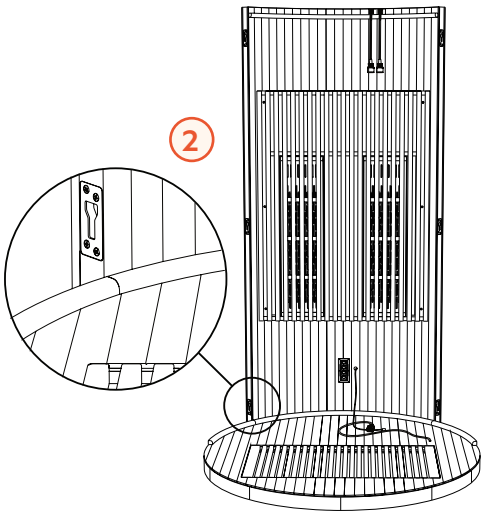

3. Position the **left panel** (with the controller). Make sure you properly engage the 3 locks concealed in the wall. Then, using a rubber mallet, gently tap the panel into place until the left and rear panels are properly aligned.

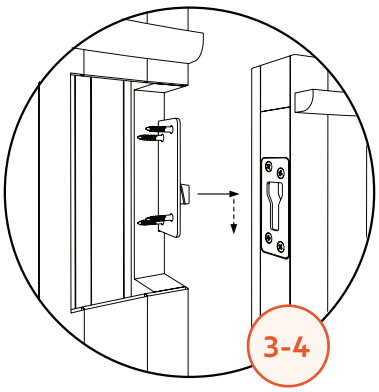

4. Repeat the previous step with the **pannel right**.

5. Position the **front panel**: take care of the glass door and align all the locks concealed in the walls. Using a rubber mallet, gently tap the panel downwards until it is properly aligned with the left and right panels.

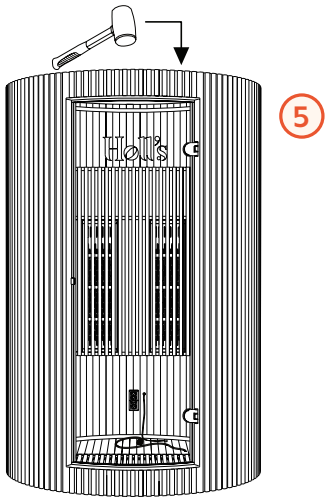

6. Assemble the **door handle**:

NOTE: The door is covered with a thin plastic film essential for the safety of the glass, as it serves as a protective anti-shattering layer. It may appear slightly frayed around the holes where the bolts are inserted. DO NOT remove this plastic film!

a. Insert the bolts (B) through the inner handle (C).
b. Guide the bolts through the glass and the exterior handle.
c. Use a screwdriver to tighten the bolts, but not excessively.
d. Push in the wooden covers (A) to conceal the bolt heads.

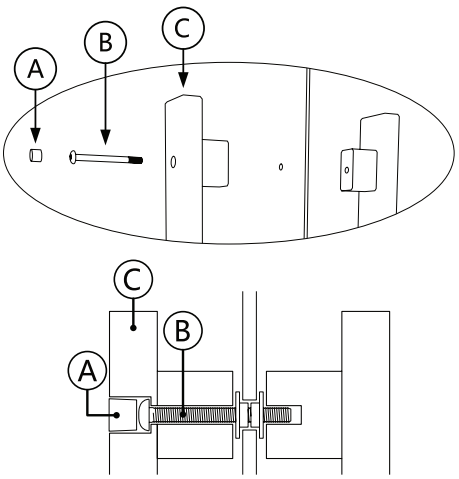

EN

Installation & Assembly

7. Plug it in **base power cable** to the socket located in the back wall.

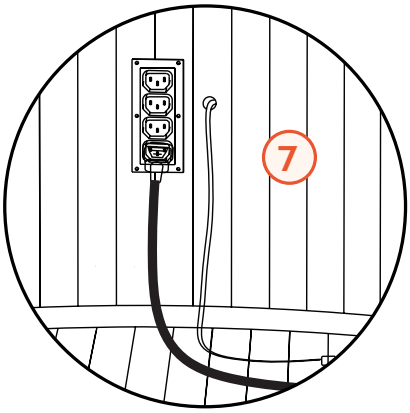

8. Secure the 2 **bench supports** with four long screws per bracket.



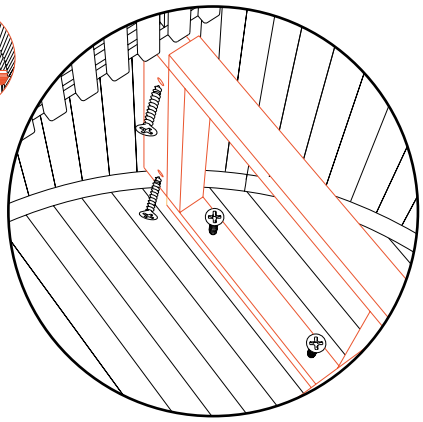

9. Insert the **front of the bench**: make sure it fits perfectly between the wooden moldings, then attach it to the brackets with two long screws.

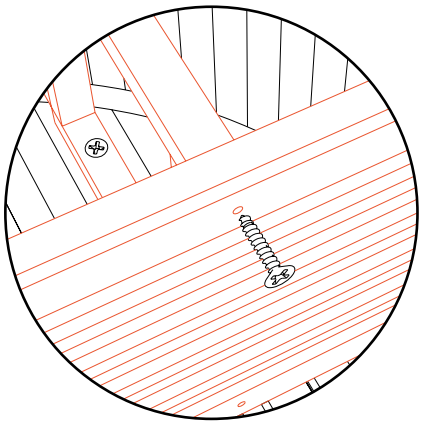

10. Connect the **bench power cable** to the socket located in the back wall.

11. Position the **bench**:
    a. Connect the red and black cables of the lights, at the junction between the bench and its front, on the right.



    b. Connect the bench's power cable to the outlet.
    c. Secure the bench to the supports with four long screws.

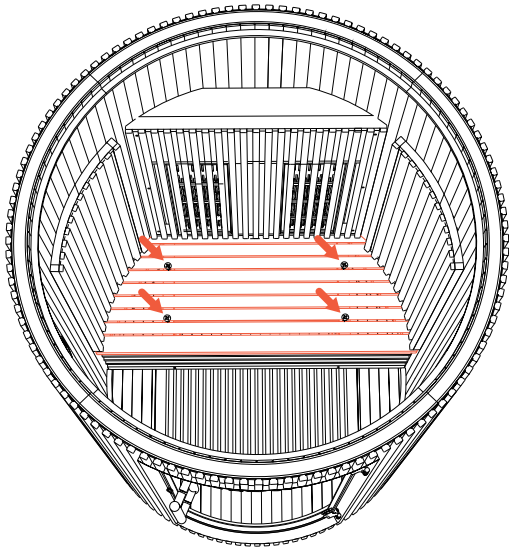

12. Using a ladder, place the **ceiling panel**. The ventilation should be positioned at the rear of the sauna.

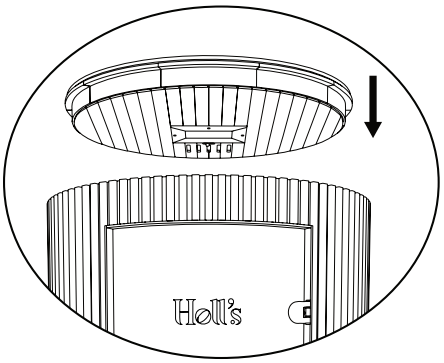

13. Connect the **power cables**. The cables are color-coded and positioned so that they can only be connected to the corresponding plug; some are also labeled for clarity.

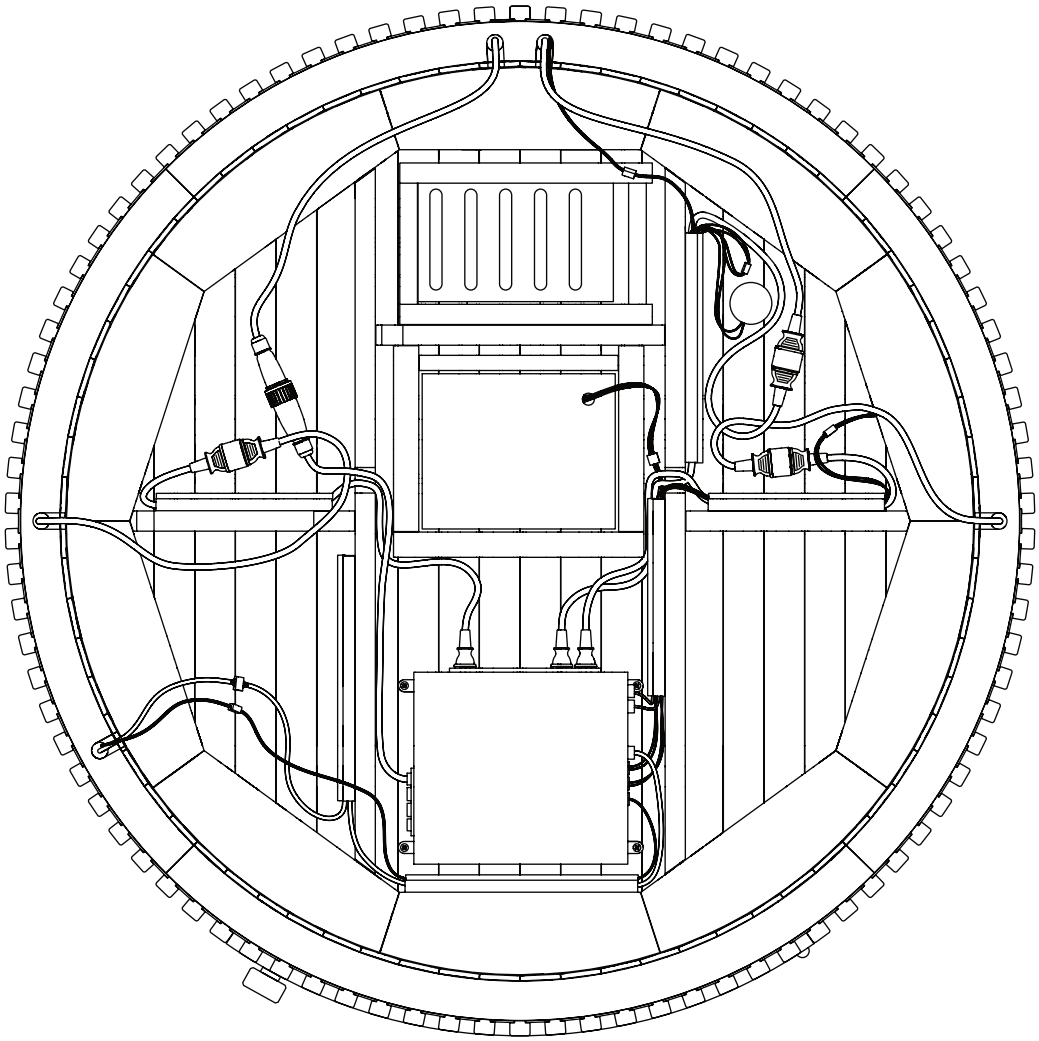

14. Finally, install the **ceiling cover** made of plywood. Pass the power cable through the cover. Make sure that no other cables are sticking out. If necessary, press on the edges of the cover to properly assemble it to the ceiling.

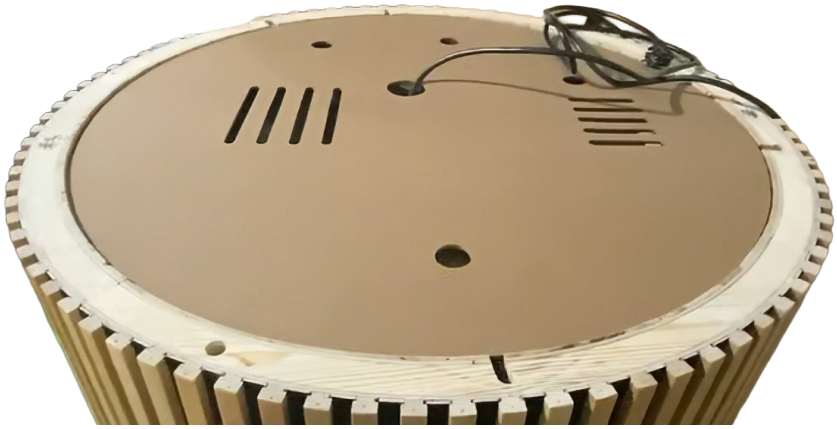

Congratulations! You have almost finished assembling your sauna.

2.5. 4-seater model

1. Assemble the two **floor panels**: screw them together from underneath.

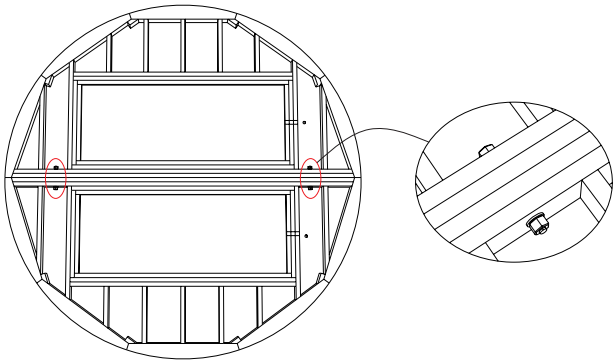

2. Place the **base** sauna on a dry, flat and stable surface.

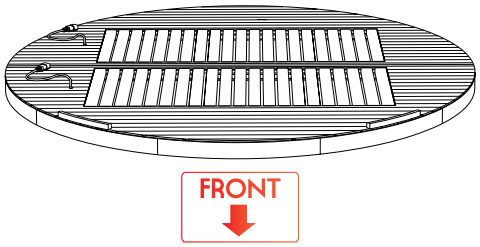

3. Place the **center back panel**: the wooden molding must be aligned with the base plate.

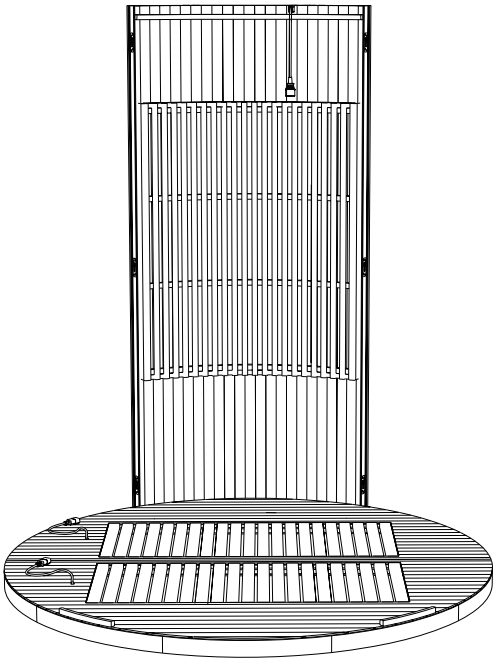

4. Position the **left rear panel**.
   a. Make sure you properly engage the 3 locks concealed in the wall.
   b. Then, using a rubber mallet, gently tap the panel into place until the rear left and rear center panels are properly aligned.

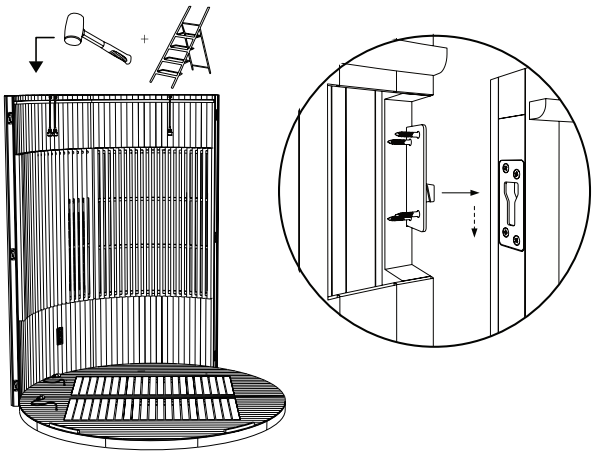

At this stage, you can check the correct placement of the panels: the left end of the rear left panel must reach the junction between the two base plates.

5. Repeat the previous step:
   a. with the **pannel right rear**,
   b. with the **front left panel** (the one with the controller),
   c. with the **pannel front right**.

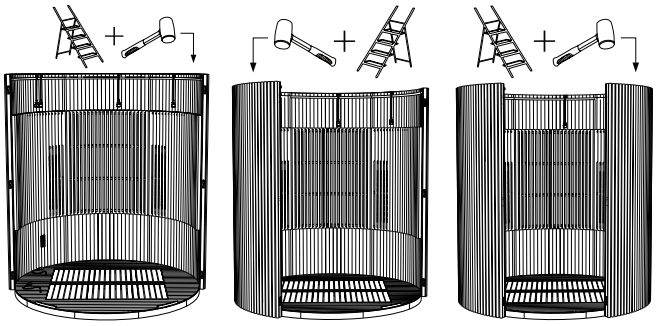

6. Position the **front panel**:

NOTE: The door is covered with a thin plastic film essential for the safety of the glass, as it acts as a protective layer against shattering. It may appear slightly frayed around the holes where the handle bolts are inserted. DO NOT remove this plastic film!

Installation & Assembly



a. Take care of the glass door and align all the locks concealed in the walls.
b. Using a rubber mallet, gently tap the panel downwards until it is properly aligned with the left and right panels.

7. Assemble the **door handle**:
   a. Insert the bolts (B) through the inner handle (C).
   b. Guide the bolts through the glass and the exterior handle.
   c. Use a screwdriver to tighten the bolts, but not excessively.
   d. Push in the wooden covers (A) to conceal the bolt heads.

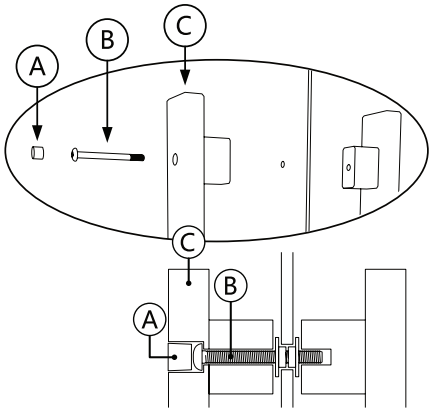

8. Fix the 4 **bench supports** and the 2 **bench sides** with two long screws per bracket and per side.

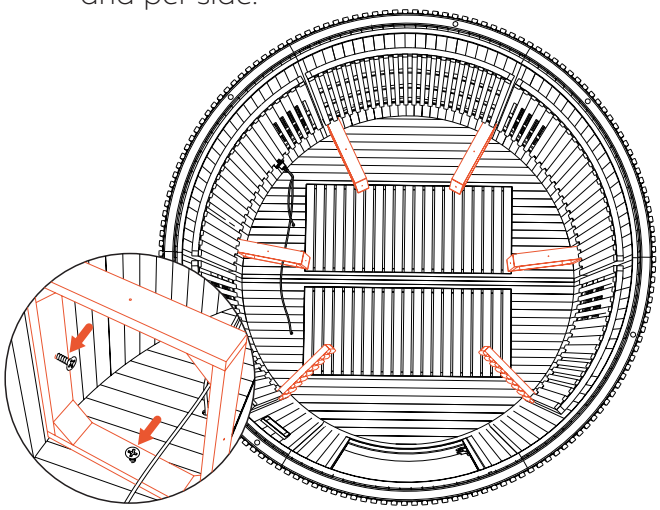

9. Plug them in **base power cables** to the socket located in the back wall. The cable away from the socket must pass through the bench support, so that it remains hidden and sheltered at the end of assembly.

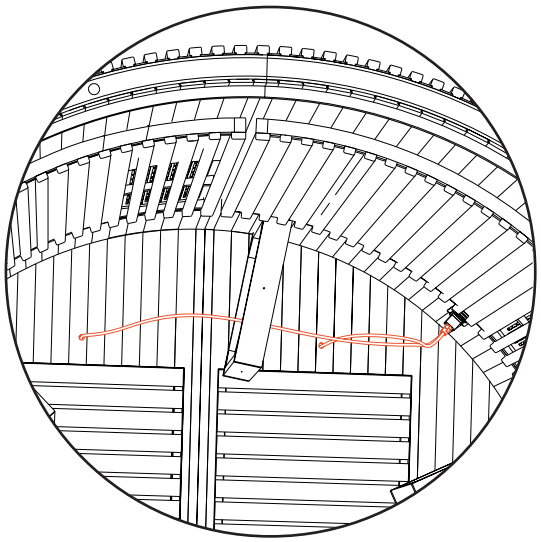

10. Place the **bench fronts**: attach them to the supports and bench edges with two long screws per support and per edge.

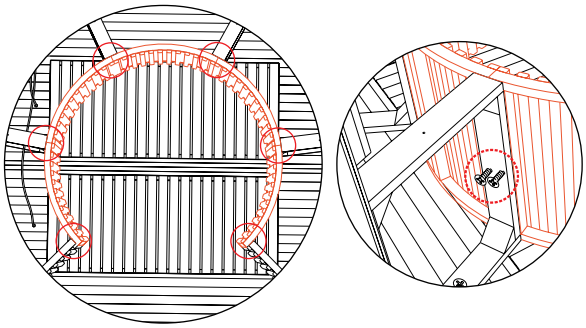

11. Place the **benches**: attach them to the supports and bench edges with a long screw on each side of each bench.

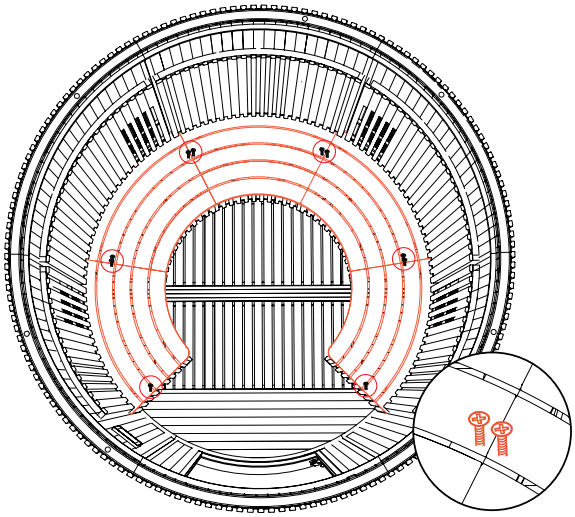

EN

12. Using a ladder, place the **rear ceiling panel** (with ventilation).

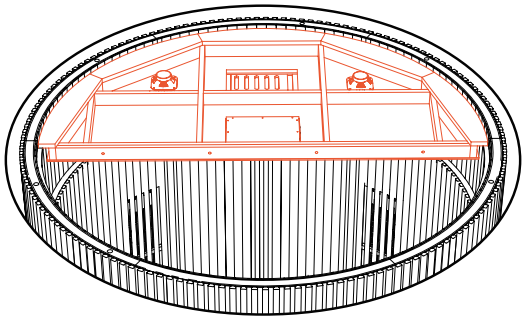

13. Using a ladder, place the **front ceiling panel**.
    Connect the two ceiling panels with 4 threaded rods.

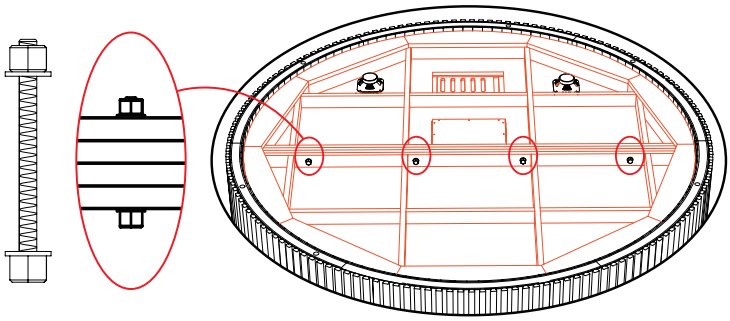

14. Connect the **power cables**. The cables are color-coded and positioned so that they can only be connected to the corresponding plug; some are also labeled for clarity.
15. Finally, install the **ceiling covers** front (solid) and back (perforated). Pass the power cable through the hole in the back cover. Make sure that no other cables are sticking out. If necessary, press on the edges of the covers to properly assemble them to the ceiling.

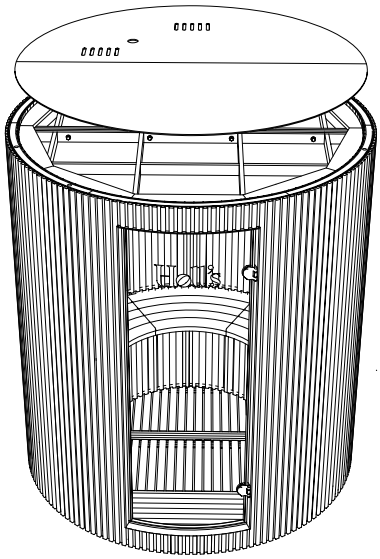

16. Connect the sauna electrically to the power supply box, respecting the electrical diagram and standard 15-100.

Congratulations! You have almost finished assembling your sauna.

3 – Use

3.1. Benefactions of the sauna

The sauna can be used for many reasons. Here are its main benefits:

- **Eliminates toxins and impurities from the body:** The perspiration induced by a sauna opens the pores of the skin and naturally expels impurities and toxins.
- **Strengthens resistance to disease and promotes healing:** The heat of the sauna induces a state of artificial fever, hyperthermia. However, fever is part of the body's natural healing process. This "false fever" stimulates the immune system and leads to increased production of white blood cells and antibodies essential for fighting disease.
- **Increases metabolism:** Regular use of the sauna helps to accelerate metabolism in a manner similar to physical exercise.
- **Train your heart:** The increased heart rate in the sauna leads to a greater demand for oxygen, which promotes calorie burning and provides gentle exercise for the heart. Regular use of the sauna thus helps to maintain the elasticity of blood vessels.
- **Improves traffic flow:** The dilation of blood vessels brings blood closer to the surface of the skin, and as blood vessels dilate to accommodate the increased blood flow, circulation in the extremities improves.
- **Promotes clear and healthy skin:** Improved blood circulation promotes cell growth and development by delivering essential nutrients to subcutaneous and superficial tissues. In addition, vasodilation (dilation of blood vessels) brings essential fluids to the surface of the skin, thus stimulating collagen production and preserving skin elasticity and a smooth complexion.
- **Relieves pain:** The body's natural painkillers, beta-endorphins and noradrenaline, are released and temporarily increase the pain threshold.
- **Relaxes the muscles**: Athletes use saunas to improve their range of motion and relax their muscles after intense training.

EN

3.2. Tips and best practices

A) The ABCs

- ☑ **Getting into the right frame of mind:** Avoid heavy meals in the 1–2 hours prior.
- ☑ **Stay well hydrated:** Drink 1 to 2 glasses of water 15–30 minutes before the session.
- ☑ **Take a shower before each session:** This way you will get the most out of the sauna and extend its lifespan. However, be sure to dry yourself completely before entering the sauna: entering wet is dangerous.
- ☑ **Bring water and a towel:** Remember to stay hydrated and wipe away sweat regularly throughout each session.
- ☑ **Respect the recommended duration:** 15–20 minutes for the first sessions;
  20–40 minutes max. for experienced people.
- ☑ Start gradually, then adjust the duration and temperature according to your tolerance.

B) Warnings

After sunbathing or exposure to UV radiation from artificial sources, do not use an infrared cabin for at least 24 hours.
If you are prone to hyperthermia (particularly if you have cardiovascular disease), seek medical advice before using infrared heating cabins.

If persistent erythema (skin redness lasting more than a day) and reticular discolouration persist after regular exposure to infrared radiation, stop using the cabin and seek medical advice to prevent the development of pigmented erythema (round, purplish or erythematous patches, which may be painful).

If you are sensitive to heat, or under the influence of alcohol or sedatives, do not use infrared heating cabins.

3.3. Commissioning

1. Plug the mains power cable into a suitable independent socket.
2. Turn on the power supply.
3. Keep your finger on the touchscreen for 3 seconds to turn it on.

3.4. Control screen



Use the touchscreen to personalize your sauna experience and create the perfect atmosphere, whether you want to relax or energize.

1. Temperature measurement
2. Remaining session time
3. Temperature setting
4. Adjusting the session duration
5. Infrared activation
6. Temperature unit
7. Activating the bench light
   (not available on 4-seater model)
8. Light adjustment (colors and mode)
9. Audio control (Bluetooth or radio)

- Help page
- Audio connection
- OFF
- Wi-Fi *(not used)*
- Settings

3.5. Light adjustment

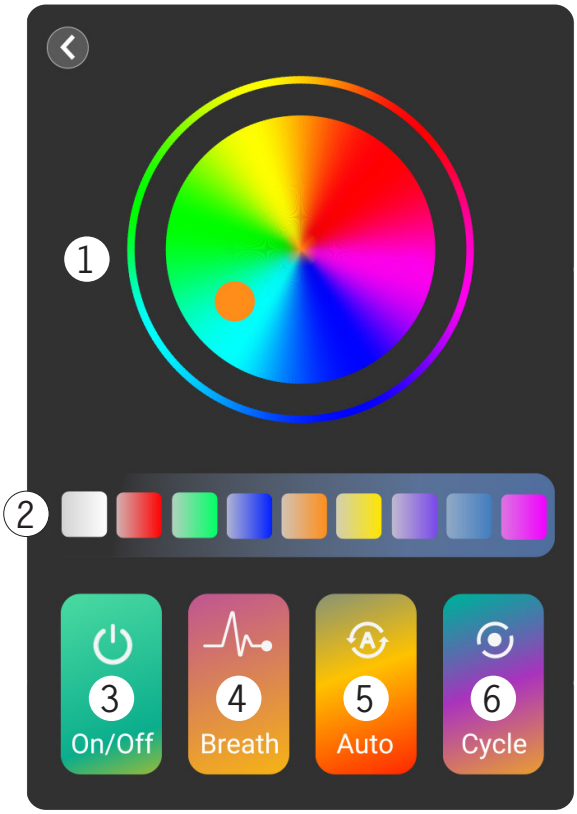

1. Color wheel

Choose a custom color.

2. Fixed colors

Choose a pre-established color for you.

3. Switch

Turn the light therapy on or off.

4. Light breathing mode

Choose a relaxing atmosphere.

5. Gradient color mode

Choose a calming atmosphere.

6. Color jump mode

Choose an invigorating atmosphere.

3.6. Audio control

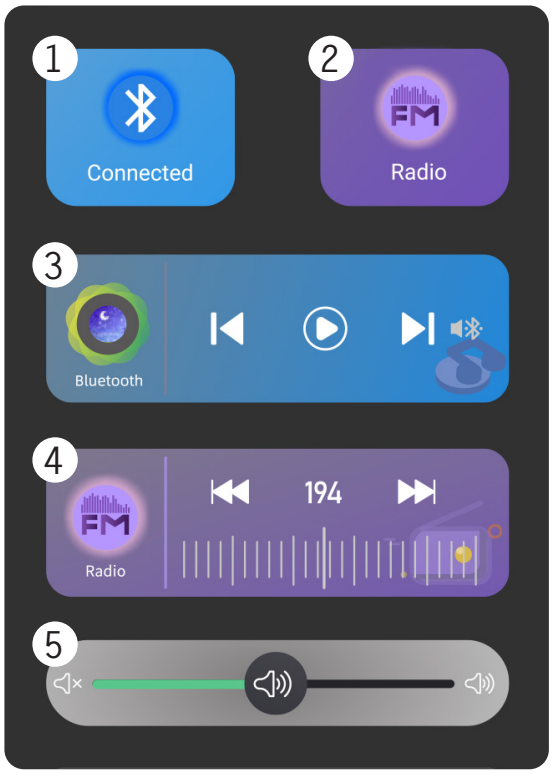

1. Bluetooth switch

Enable or disable the Bluetooth function.

2. Radio switch

Turn the radio function on or off.

3. Bluetooth track control

Replay, skip, pause.

4. FM radio tuning

Select your preferred frequency.

5. Volume control

Slide the cursor as you wish.

EN

4 – Maintenance

4.1. After use

After each use, unplug or turn off the sauna's power supply.

This infrared sauna has been designed to require little maintenance.

Never spray water on the sauna. If the sauna gets wet, especially while in operation, unplug it immediately and DO NOT USE IT.

Never use chemicals on wood.

To clean it, after it has cooled:

1. Use a vacuum cleaner to remove all dust from the crevices in the wood.
2. Clean the cabin with a **damp cotton cloth** only. Make sure the sauna is completely dry before using it again.
3. Clean the glass with a glass cleaner and a soft cloth.
4. Check and tighten the bench screws once every 3 months.

4.2. Problem solving

Issue	Possible cause	Solution
The controller or the sauna is not working. The controller's power button does not light up.	1. No power supply 2. Poor connection of a power cable inside the sauna 3. Defective equipment.	1. Check the power supply (connection and activation) 2. Check the connection of each cable (controller, bench). 3. Contact your after-sales service.
One or more panels are not heating. / The sauna is not reaching the set temperature.	1. Poor connection of the power cable to the panel in question 2. Damaged sign. 3. Temperature sensor failure. 4. Damaged printed circuit board.	1. Check the connection of the heating panel. 2. Check the temperature sensor connection. 3. Contact your after-sales service for any damaged components.
The sauna lights are not working.	1. Poor connection of the lights' power cable 2. Broken light	1. Check the light connections. 2. Contact your after-sales service.
The speaker is not producing any sound.	1. Poor connection of the speaker power cable 2. Defective speaker	1. Check the connection of the speaker in question. 2. Contact your after-sales service.
The controller displays the error code “ER”.	1. Poor connection of the temperature sensor. 2. Temperature sensor damaged	1. Check the temperature sensor connection. 2. Contact your after-sales service.
The heat zone isn't as hot as expected?	That's normal! 😊 Your safety is our top priority. While moderate warmth feels very good, excessive high heat can be dangerous. That is why the maximum heat emitted by each zone of the sauna has been carefully considered.	

5 – Warranty

The woodwork is guaranteed **ten (10) years**.
The other elements of the sauna are guaranteed **two (2) years**.

The effective date of the warranty is the date of shipment (corresponding to the date of issue of the invoice).

The warranty does not apply in the following cases:

- Malfunction or damage resulting from installation, use or repair not in accordance with safety instructions.
- Malfunction or damage resulting from conditions unsuitable for the originally intended use of the device.
- Damage resulting from negligence, accident or force majeure (storm and bad weather).
- Malfunction or damage resulting from the use of unauthorized accessories.

The warranty does not cover the costs associated with returning the cabin or any of its components to our workshops. Under the warranty, in the event of a breakdown, parts deemed defective by our technicians will be replaced. The information and explanations necessary for their installation will be provided by one of our technicians. The costs associated with employing third-party labor cannot be covered by Holl's.

EN

Dear Customer,

We are available to answer any questions you may have. You can contact us and register your warranty on our website:

www.holls.fr

Thank you for your trust
and wish you an excellent experience.

Your details may be processed in accordance with the French Data Protection Act of 6 January 1978 and will not be disclosed to anyone.

Lea atentamente

Estas instrucciones de instalación forman parte integral del producto.
Deben entregarse al instalador y quedar en poder del usuario.
Si ha perdido el manual, consulte el siguiente sitio web:

www.holls.fr

Las instrucciones y advertencias contenidas en este manual deben leerse atentamente y comprenderse, ya que proporcionan información importante sobre el manejo y funcionamiento seguros de la sauna. **Guarde este manual en un lugar accesible para facilitar su consulta futura.**

La instalación deberá realizarse de conformidad con la normativa vigente y según las instrucciones de Poolstar. Un error de instalación puede provocar lesiones físicas a personas o animales, así como daños mecánicos, de los cuales el fabricante no se hace responsable bajo ninguna circunstancia.

Tras desembalar la sauna, compruebe el contenido e informe de cualquier posible daño.

Antes de conectar la sauna, asegúrese de que los datos proporcionados en este manual sean compatibles con las condiciones de instalación reales y no superen los límites máximos permitidos para el producto en cuestión.

En caso de defecto o mal funcionamiento de la sauna, se debe desconectar la alimentación eléctrica. y no se debe intentar reparar la avería.

Las reparaciones solo deben ser realizadas por un servicio de asistencia técnica autorizado que utilice repuestos originales, a menos que Poolstar haya otorgado una autorización previa para otro procedimiento. El incumplimiento de las cláusulas anteriores puede afectar negativamente al funcionamiento seguro de la sauna.

Para garantizar la eficacia y el correcto funcionamiento de la sauna, es importante asegurarse de que se le dé un mantenimiento regular siguiendo las instrucciones proporcionadas.

En caso de que la sauna se venda o se transfiera, asegúrese de que toda la documentación técnica se entregue junto con el equipo al nuevo propietario.

Esta sauna está diseñada exclusivamente para uso doméstico en interiores. Cualquier otro uso, en particular los comerciales, debe considerarse inapropiado, incorrecto o incluso peligroso.

Se considerará nula toda responsabilidad contractual o extracontractual del fabricante/distribuidor por los daños causados por errores en la instalación o el funcionamiento, o por el incumplimiento de las instrucciones proporcionadas en este manual o de las normas de instalación vigentes para el equipo cubierto por este documento.

ÍNDICE

Instrucciones de seguridad 48

1.1. General 48
1.2. Peligro eléctrico 48
1.3. Sauna y salud 49

1 – Descripción 50

1.1. Recibiendo su paquete 50
1.2. Especificaciones técnicas 51
1.3. Sistema de calefacción 51

2 – Instalación & Asamblea 52

2.1. Ubicación 52
2.2. Conexión eléctrica 52
2.3. Modelo de 1 asiento 53
2.4. Modelo de 2 asientos 56
2.5. Modelo de 4 asientos 59

3 – Uso 62

3.1. Beneficios de la sauna 62
3.2. Consejos y mejores prácticas 62
3.3. Puesta en marcha 63
3.4. Pantalla de control 63
3.5. Ajuste de luz 64
3.6. Control de audio 64

4 – Conservación 65

4.1. Después de uso 65
4.2. Resolución de problemas 65

5 – Garantía 66

ES

Instrucciones de seguridad

LEA EL MANUAL DETENIDAMENTE ANTES DE LA INSTALACIÓN.

1.1. General

- Siga atentamente las instrucciones de montaje e instalación proporcionadas. Un montaje incorrecto puede provocar fallos de funcionamiento o lesiones.
- Nunca vuelques la sauna. Mantenlo siempre **verticalmente**, en un **superficie estable y perfectamente plana**, incluso cuando no está en uso.
- Coloque la sauna en una habitación bien ventilada a temperatura ambiente (mínimo 18 °C). Evite utilizar la sauna en espacios cerrados sin la ventilación adecuada (armarios, vestidores u otros espacios pequeños o rincones). Deje al menos 5 cm de espacio libre alrededor de la sauna para permitir la ventilación.
- No permita que los niños se acerquen a este dispositivo. Las personas con movilidad reducida solo podrán usar la sauna si están supervisadas o han recibido formación.
- Las superficies interiores pueden calentarse mucho (riesgo de quemaduras).
- La sauna y los emisores de infrarrojos nunca deben cubrirse.
  Cubrir un emisor de infrarrojos supone un riesgo de incendio.



- No se suba a la sauna ni coloque ningún objeto sobre ella.
- En caso de mal funcionamiento antes o durante la sesión, desenchufe la sauna y consulte la sección "Conservación", página 65.
- En caso de que alguna pieza esté dañada, dé prioridad a adquirir una pieza de repuesto en Poolstar o en un distribuidor autorizado. Los emisores infrarrojos, en particular, solo pueden sustituirse por emisores del mismo fabricante y modelo.

1.2. Peligro eléctrico



La electricidad puede ser peligrosa. Para evitar accidentes, siga las normas de seguridad y asegúrese de haber leído y comprendido todas las advertencias e instrucciones antes de usar el producto.

- No instale esta sauna cerca de una fuente de agua. **De acuerdo con la norma NF C 5-100,** no debe haber ninguna fuente de agua a menos de 60 cm de la sauna. Nunca toque componentes eléctricos con las manos mojadas. Asegúrese de que la sauna permanezca seca en todo momento. Por favor, no salpique ni rocíe la sauna con agua. Si la sauna se moja, desenchúfela inmediatamente y no la utilice. No se permite la limpieza con vapor, la limpieza a alta presión ni la limpieza con pulverización.
- Conecte la sauna a una toma de corriente dedicada y debidamente conectada a tierra, equipada con un protector contra sobretensiones y un **protección diferencial de 30 mA**.
- Nunca deje la sauna enchufada y encendida cuando no la esté utilizando.

- Nunca entre en la sauna con un dispositivo electrónico inadecuado mientras esté en uso. El calor puede provocar rápidamente el sobrecalentamiento de las baterías, lo que dañaría el dispositivo y supondría un riesgo de incendio.
- No coloque objetos pesados sobre el cable de alimentación y no pase el cable por debajo de alfombras o moquetas.
- Los aparatos de calefacción nunca deben estar obstruidos.

1.3. Sauna y salud

- **Consulte siempre a su médico antes de usar una sauna, especialmente si tiene algún problema de salud.**
- **No lo utilice si:**
  - Eres menor de edad o estás embarazada (peligro para los fetos),
  - Tiene antecedentes de enfermedad cardíaca, presión arterial alta, diabetes o epilepsia,
  - Usted tiene un marcapasos o un implante metálico,
  - Si usted padece neuropatía, daño retiniano u otra complicación,
  - Usted se ha sometido recientemente a una cirugía,
  - Tienes una herida abierta, una infección o fiebre,
  - O presentar cualquier otro problema o riesgo para la salud.
- Este aparato puede ser utilizado por personas con capacidades físicas, sensoriales o mentales reducidas, o con falta de experiencia y conocimientos, siempre que estén supervisadas o hayan recibido instrucciones sobre el uso seguro del aparato y comprendan plenamente los riesgos que conlleva. Los niños menores de 8 años no deben usar el dispositivo y los niños de 8 años o más solo deben usarlo bajo supervisión. La limpieza y el mantenimiento por parte del usuario no deben ser realizados por niños sin supervisión.
- Nunca introduzca los dedos ni objetos en la rejilla de ventilación ni en otras partes de la sauna.
- Los beneficios de la sauna solo se pueden obtener utilizándola con precaución.
- La exposición prolongada a altas temperaturas puede causar molestias. **Mantente hidratado y no excedas la duración recomendada de la sesión.** Si siente calor excesivo, mareos o malestar, abandone la sauna inmediatamente.
- La hipertermia se refiere a un aumento generalizado e inusual de la temperatura interna del cuerpo, que puede provocar mareos, letargo, somnolencia, desmayos, mala percepción del calor, dificultades físicas e incluso pérdida del conocimiento, aumentando así el riesgo de quemaduras. **Si experimenta uno o más de estos síntomas, abandone la sauna inmediatamente.**
- Nunca utilice la sauna bajo los efectos del alcohol o de medicamentos.

La empresa declina toda responsabilidad en caso de mal uso o uso que no se ajuste a las instrucciones de seguridad de este equipo por parte del usuario.

1 – Descripción

1.1. Recibiendo su paquete



Para protegerla durante el transporte, su sauna se embalará en una caja de madera grande y deberá entregarse en posición vertical. Sin embargo, compruebe el estado de cada artículo al recibir el paquete, para poder informar de cualquier posible daño.

Antes de abrir la caja, asegúrese de tener suficiente espacio para almacenar las piezas de forma segura. Lo ideal sería que al menos dos personas se encargaran de desempaquetar la sauna.

	MOON 1 asiento	MOON 2 asientos	MOON 4 asientos
Panel del suelo	1	1	2
Pared trasera	1	1	1
Pared izquierda (con controlador)	1	1	2
Pared derecha	1	1	2
Pared frontal (con puerta preinstalada)	1	1	1
Techo	1	1	2
Cubierta de techo	1	1	2
Banco	1	1	5
Frontal del banco	1	1	5
Soporte de banco	X	2	4
Lado del banco	X	X	2
Kit de manija de puerta y kit de fijación (tornillos)	1	1	1

⚠️ **Por motivos de seguridad, se necesitan dos personas para abrir la caja y asegurarse de que los paneles de la sauna no se caigan al abrirla. Manipule y abra la caja con cuidado. Utilice guantes de seguridad gruesos para evitar astillas o lesiones.**

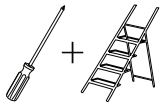

Para abrir la caja, necesitarás un destornillador Phillips y una escalera de mano.

1. Localiza el panel frontal de la caja: tiene tornillos y etiquetas.
2. Desenrosca los 3 tornillos que fijan la parte superior del panel frontal sobre la carrocería.
3. Mientras alguien sujeta el panel frontal (algo esencial para evitar que los paneles que contiene se caigan), desatornille y retire los tornillos restantes del panel frontal.
4. Tire suavemente de la parte superior del panel frontal para separarlo de la carcasa, mientras otra persona sujeta los paneles que contiene para que no se caigan.
5. Comience a retirar con cuidado los paneles de la sauna, mientras otra persona termina de sacar el panel frontal de la caja.
6. Desembala el resto de la sauna para prepararla para el montaje.

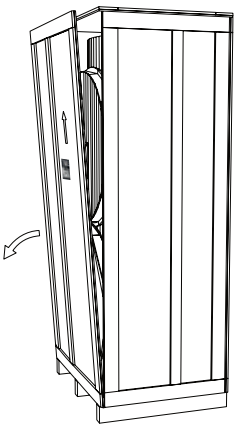

1.2. Especificaciones técnicas

	MOON 1 asiento	MOON 2 asientos	MOON 4 asientos
Alimentación	230 V ~ 50 Hz 10A		230 V ~ 50 Hz 20A
Potencia	1970 W	2305 W	4620 W
Ámbito de uso	10°C~65°C (50°F~149°F)		
Dimensiones interiores (AlxPr)	181 x 90 cm	181 x 118 cm	180 x 168 cm
Dimensiones externas (AlxPr)	195 x 102 cm	195 x 130 cm	195 x 180 cm
Peso neto	203 kg	244 kg	270 kg
Materiales	Hemlock canadiense Grado A (DE PRIMERA CALIDAD)		
Controlador	Pantalla LED táctil		
Sistema de audio	Audio Bluetooth, 2 altavoces de 15 W		
Sistema de iluminación	LED multicolor de 12 V para cromoterapia		
Sistema de calefacción	Tubos de cuarzo y paneles de carbono		
Conexión eléctrica	Cable sección 3 x 2,5 mm² de 2,30 m		No incluido
Estándares	• NF C 15-100-1 • Directiva baja tensión		• NF EN 60335-1 • NF EN 60335-2-53

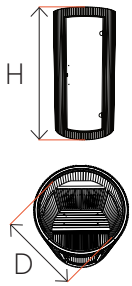

ES

1.3. Sistema de calefacción

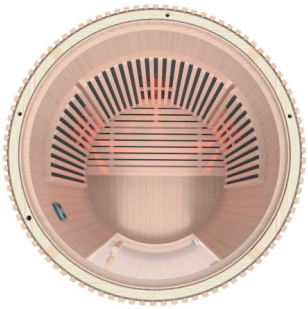

La sauna MOON está equipada con paneles calefactores infrarrojos de largo alcance, fabricados en carbono y cuarzo, distribuidos en diferentes zonas. Estos paneles proporcionan un calor que penetra profundamente, favoreciendo la relajación, la desintoxicación y la recuperación, sin el calor intenso de las saunas tradicionales.

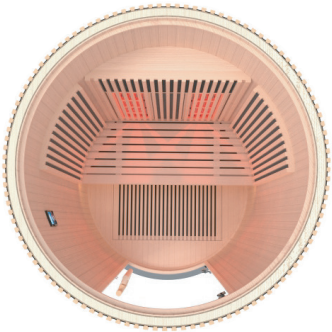

Por su seguridad, estos paneles tienen diferentes niveles de potencia según su ubicación en la sauna. La potencia reducida de los paneles a nivel del suelo y de los asientos garantiza un calor uniforme y suave.



Tipo	Número según el modelo		
	1 asiento	2 asientos	4 asientos
Tubos calefactores de cuarzo	3	2	4
Paneles laterales y traseros	4	4	14
Panel del asiento	X	1	X
Panel frontal para las piernas	1	1	2
Suelo	X	1	4

2 – Instalación & Asamblea

2.1. Ubicación

- El suelo sobre el que se asentará la sauna debe ser **a superficie seca, estable y nivelada y erfectamente plano** capaz de soportar el peso de la sauna y sus usuarios.
- Coloque la sauna en una habitación bien ventilada a temperatura ambiente (mínimo 18 °C). Evite utilizar la sauna en espacios cerrados sin la ventilación adecuada (armarios, vestidores u otros espacios pequeños o rincones). **Deje al menos 5 cm de espacio libre alrededor de la sauna** para permitir la ventilación.
- Cumplir con las normas eléctricas vigentes (NF C 15-100 en Francia).
- **Lo ideal sería prohibir cualquier fuente de agua cerca de la sauna**; con la excepción de una botella de agua resellable destinada al consumo habitual, y teniendo cuidado de no derramarla.
- Para los modelos de 1 y 2 plazas, asegúrese de disponer de una toma de corriente independiente, con conexión a tierra adecuada, equipada con un protector contra sobretensiones y una protección diferencial de 30 mA cerca del lugar elegido.

2.2. Conexión eléctrica

A) Generalidades

La instalación y el mantenimiento de los componentes eléctricos previos a la sauna deben ser realizados por un electricista profesional.

Antes de cada tarea de mantenimiento u operación, asegúrese de que la sauna esté apagada. La sauna solo debe enchufarse cuando se vaya a utilizar. Apágalo después de cada sesión.

La sauna debe estar conectada a una fuente de alimentación independiente que cuente con protección contra fugas de corriente diferencial de 30 mA y conexión a tierra. La toma de corriente de la sauna debe instalarse en un lugar seco y bien ventilado.

B) Modelos de 1 y 2 asientos

El cable de alimentación principal está integrado en el techo de su sauna y tiene 2,30 m de longitud. Después de ensamblar su sauna, conectar el cable de su sauna a una **enchufe sector independiente**, correctamente **toma de tierra,** equipado con **protector contra sobretensiones** y un **protección diferencial de 30 mA**, preferiblemente certificado **IP65**. Su sauna está lista.

C) Modelo de 4 asientos

El cable de alimentación principal no está integrado. De hecho, la instalación debe ser realizada por un profesional cualificado de acuerdo con la normativa vigente. Por favor, facilite con antelación un cable adecuado a las características técnicas de la sauna: con una sección transversal mínima de 2,5 mm² y una longitud inferior a 10 metros. Para longitudes mayores, consulte a un electricista. No descuide la conexión a tierra y proporcione un interruptor diferencial de 20 A entre la sauna y la fuente de alimentación principal.

2.3. Modelo de 1 asiento

1. Coloca la **base** de la sauna sobre una superficie seca, plana y estable.

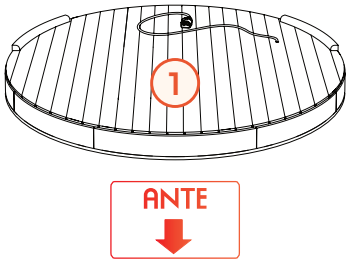

2. Coloque el **panel trasero**: la moldura de madera debe estar alineada con las de la placa base.

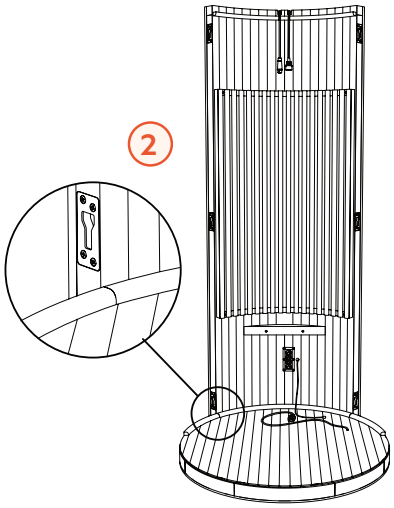

3. Coloque el **panel izquierdo** (con el controlador). Asegúrese de accionar correctamente los 3 cierres ocultos en la pared. A continuación, utilizando un mazo de goma, golpee suavemente el panel hasta que los paneles izquierdo y trasero queden correctamente alineados.

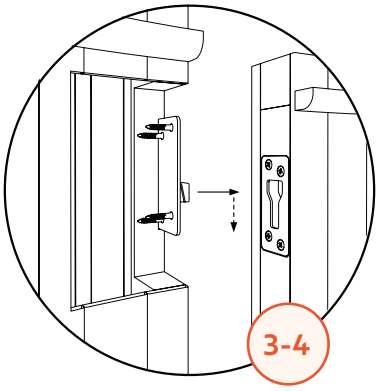

4. Repita el paso anterior con el **panel derecho**.

5. Conecte el **cable de alimentación de la base** a la toma situada en la parte trasera.

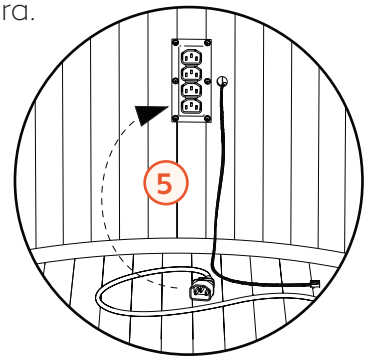

6. Inserte la **parte frontal del banco**: asegúrese de que encaja perfectamente entre las molduras de madera y, a continuación, fíjela a los soportes con dos tornillos largos.

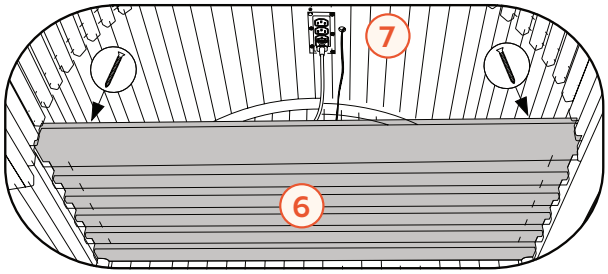

7. Conecte el **cable de alimentación de banco** al enchufe ubicado en la pared trasera.

8. Coloque el **panel frontal**:
   a. Cuida la puerta de cristal y alinea todos los cierres ocultos en las paredes.
   b. Con un mazo de goma, golpee suavemente el panel hacia abajo hasta que quede correctamente alineado con los paneles izquierdo y derecho.

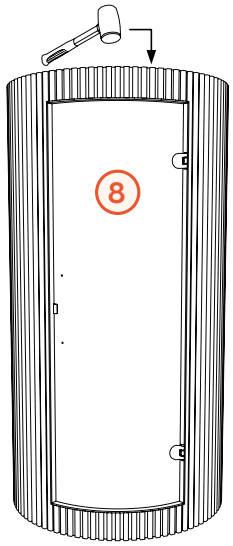

ES

9. Ensambla el **manija de la puerta**:

NOTA: La puerta se recubre con una fina lámina de plástico necesaria para la seguridad del vidrio, pues sirve de capa protector contra las fisuras. Puede que presente un ligero deshilachado alrededor de los orificios donde se insertan los tornillos. ¡NO retire esta película de plástico!

a. Inserte los pernos (B) a través del mango interior (C).
b. Guíe los pernos a través del cristal y la manija exterior.
c. Utilice un destornillador para apretar los tornillos, pero no en exceso.
d. Empuja las tapas de madera (A) para ocultar las cabezas de los tornillos.

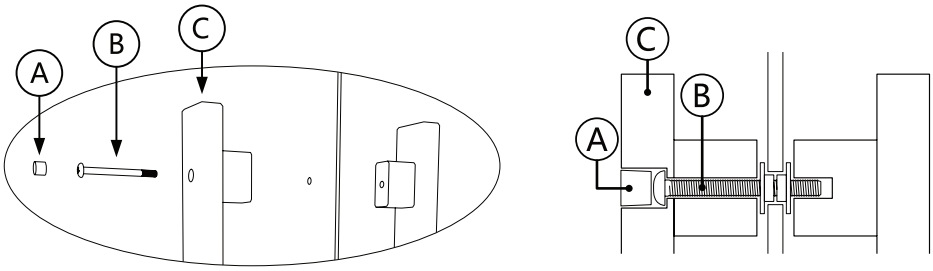

10. Coloque el **banco**:

a. Deslízalo hasta la mitad para permitir el acceso al enchufe y a los cables.
b. Conecte los cables de alimentación rojo y negro de las luces al enchufe.
c. Gire o deslice completamente el panel superior del asiento y, a continuación, fíjelo con un tornillo largo apretándolo en el orificio situado en la parte inferior del asiento.

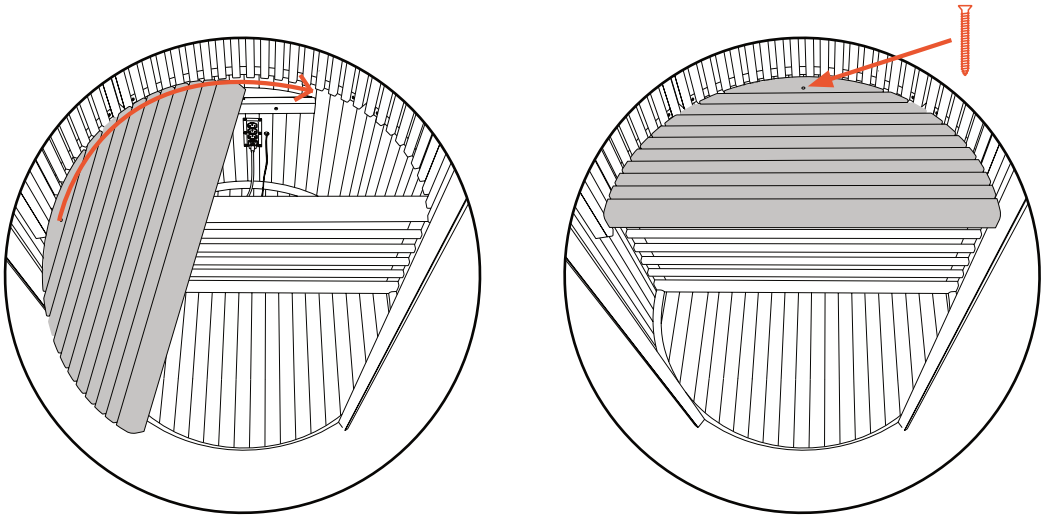

11. Usando una escalera, coloque el **techo**. La ventilación debe estar ubicada en la parte trasera de la sauna.

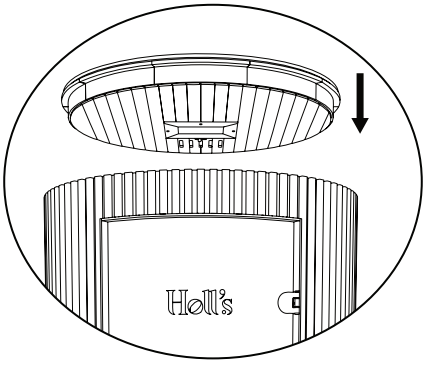

12. Conecte el **cables de alimentación**. Los cables están codificados por colores y colocados de manera que solo puedan conectarse al enchufe correspondiente; algunos también están etiquetados para mayor claridad.

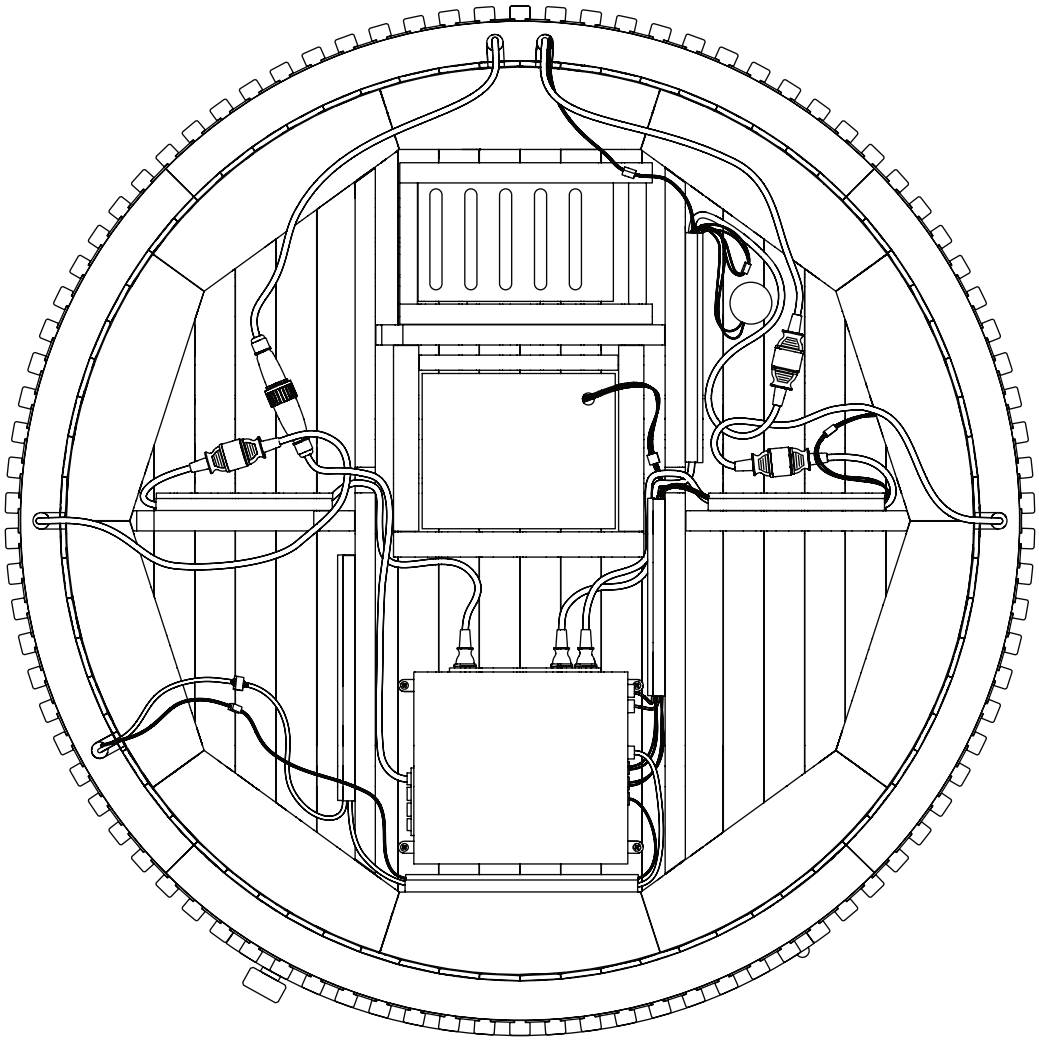

13. Finalmente, instale el **cubierta de techo** hecho de madera contrachapada. Pase el cable de alimentación a través de la cubierta. Asegúrate de que no sobresalga ningún otro cable. Si es necesario, presione los bordes de la cubierta para fijarla correctamente al techo.

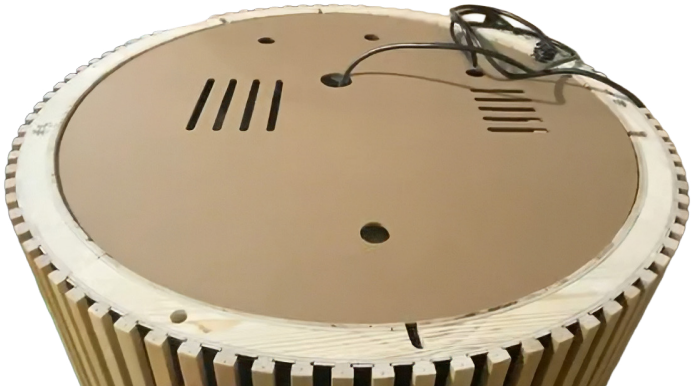

¡Felicidades! Ya has terminado de montar su sauna.

2.4. Modelo de 2 asientos

1. Coloca la **base** de la sauna sobre una superficie seca, plana y estable.

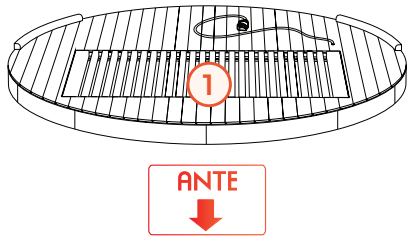

2. Coloque el **panel trasero**: la moldura de madera debe estar alineada con las de la placa base.

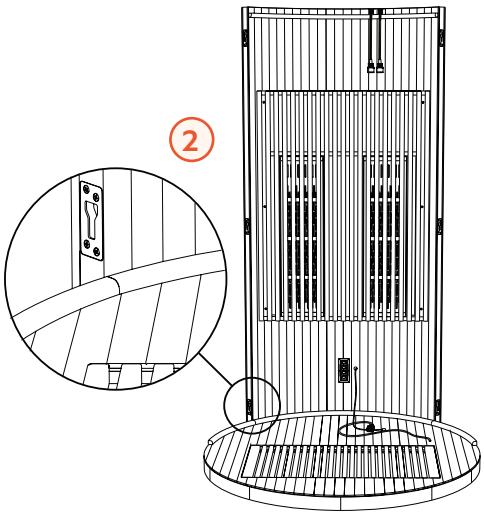

3. Coloque el **panel izquierdo** (con el controlador). Asegúrese de accionar correctamente los 3 cierres ocultos en la pared. A continuación, utilizando un mazo de goma, golpee suavemente el panel hasta que los paneles izquierdo y trasero queden correctamente alineados.

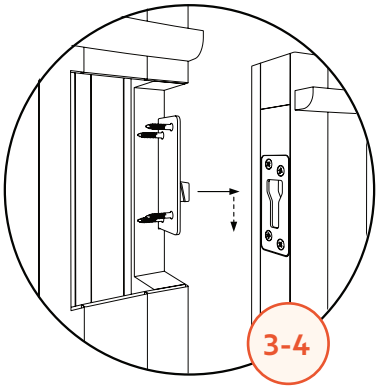

4. Repita el paso anterior con el **panel derecho**.

5. Coloque el **panel frontal**: cuida la puerta de cristal y alinea todas las cerraduras ocultas en las paredes. Tiene con un mazo de goma, golpee suavemente el panel hacia abajo hasta que quede correctamente alineado con los paneles izquierdo y derecho.

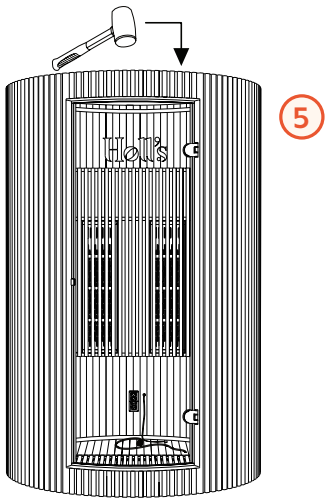

6. Ensambla el **manija de la puerta**:

NOTA: La puerta se recubre con una fina lámina de plástico necesaria para la seguridad del vidrio, pues sirve de capa protector contra las fisuras. Puede que presente un ligero deshilachado alrededor de los orificios donde se insertan los tornillos. ¡NO retire esta película de plástico!

a. Inserte los pernos (B) a través del mango interior (C).
b. Guíe los pernos a través del cristal y la manija exterior.
c. Utilice un destornillador para apretar los tornillos, pero no en exceso.
d. Empuja las tapas de madera (A) para ocultar las cabezas de los tornillos.

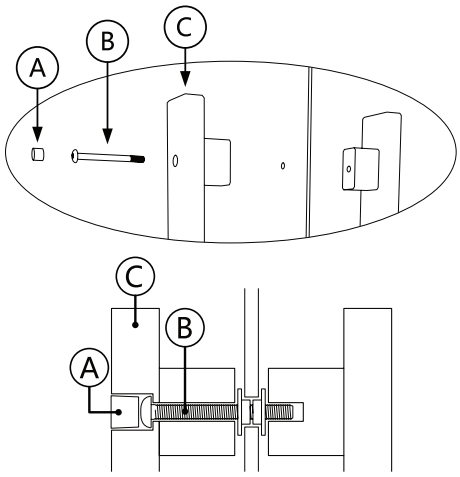

Instalación & Asamblea

7. Conecte el **cable de alimentación de la base** a la toma situada en la parte trasera.

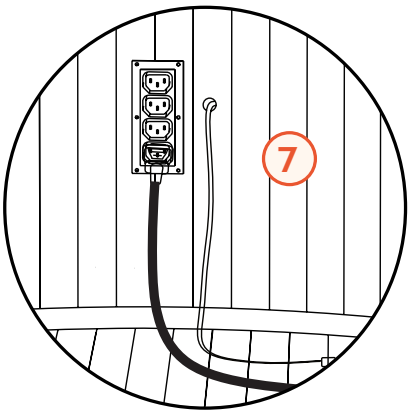

8. Asegura los 2 **soportes de banco** con cuatro tornillos largos por soporte.

de

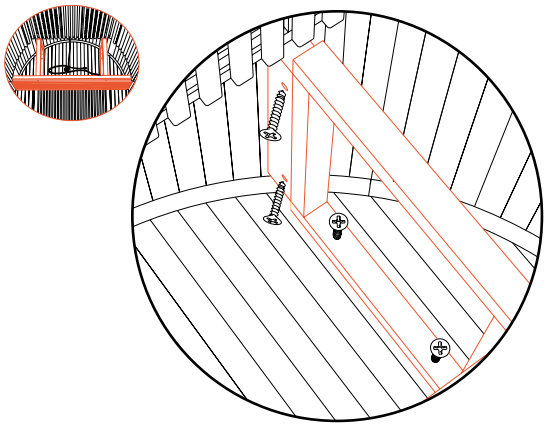

9. Inserte la **parte frontal del banco**: asegúrese de que encaja perfectamente entre las molduras de madera y, a continuación, fíjela a los soportes con dos tornillos largos.

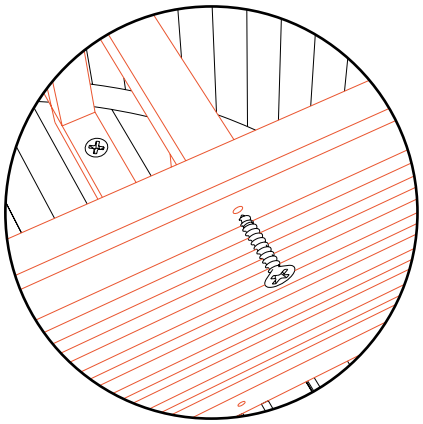

10. Conecte el **cable de alimentación de banco** al enchufe ubicado en la pared trasera.

11. Coloque el **banco**:
    a. Conecte los cables rojo y negro de las luces, en la unión entre el banco y su parte frontal, a la derecha.
    b. Conecte el cable de alimentación de banco a la toma de corriente.
    c. Fije el banco a los soportes con cuatro tornillos largos.



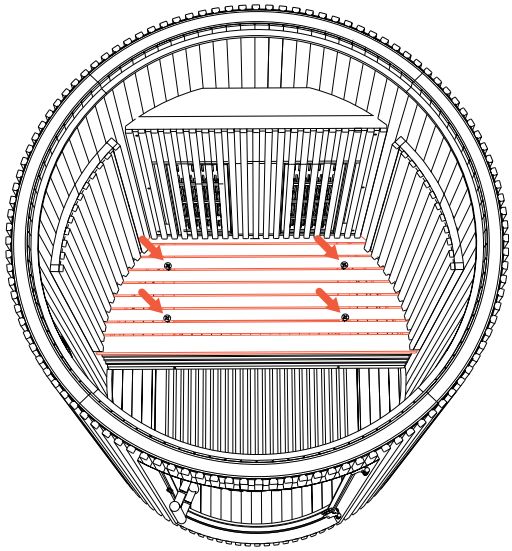

12. Usando una escalera, coloque el **panel de techo**. La ventilación debe estar ubicada en la parte trasera de la sauna.

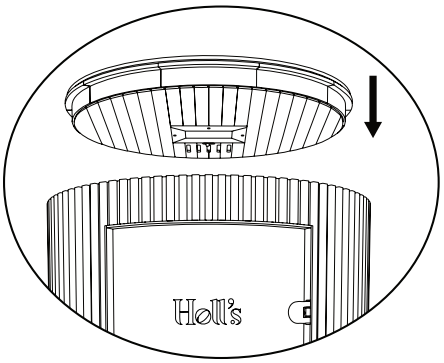

13. Conecte el **cables de alimentación**. Los cables están codificados por colores y colocados de manera que solo puedan conectarse al enchufe correspondiente; algunos también están etiquetados para mayor claridad.

ES

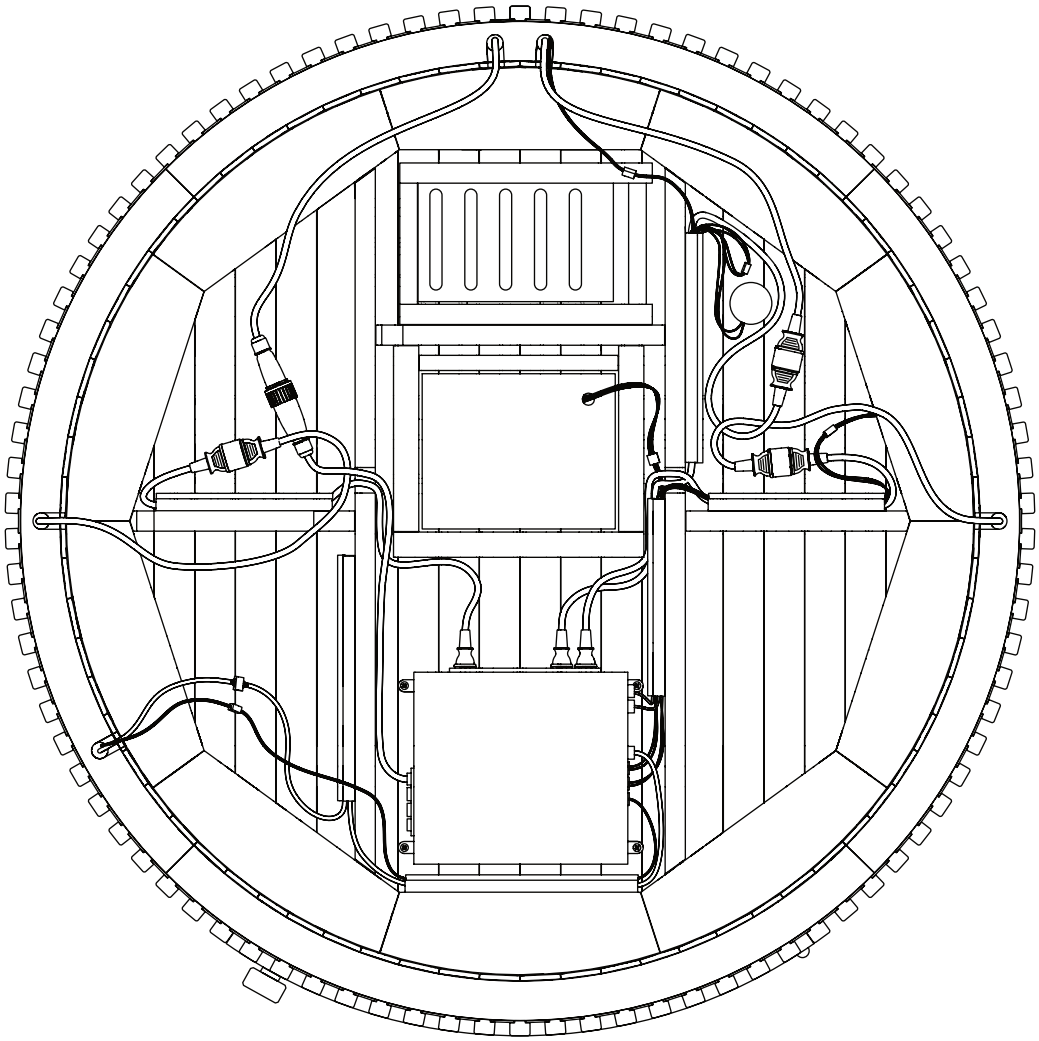

14. Finalmente, instale el **cubierta de techo** hecho de madera contrachapada. Pase el cable de alimentación a través de la cubierta. Asegúrate de que no sobresalga ningún otro cable. Si es necesario, presione los bordes de la cubierta para fijarla correctamente al techo.

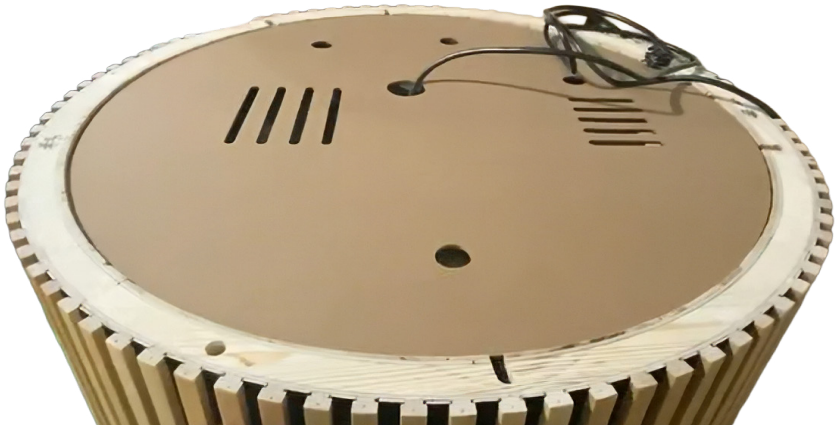

¡Felicidades! Ya has terminado de montar su sauna.

2.5. Modelo de 4 asientos

1. Ensambla los dos **paneles de suelo**: atorníllalos desde abajo.

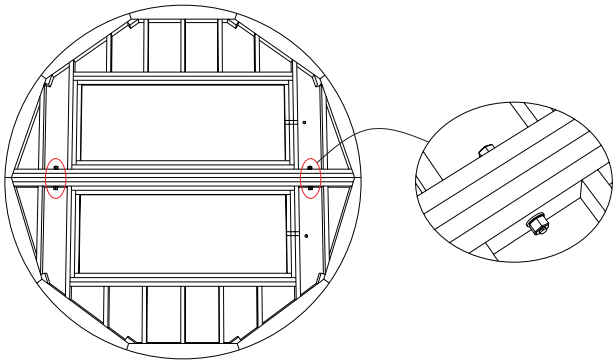

2. Coloca la **base** de la sauna sobre una superficie seca, plana y estable.

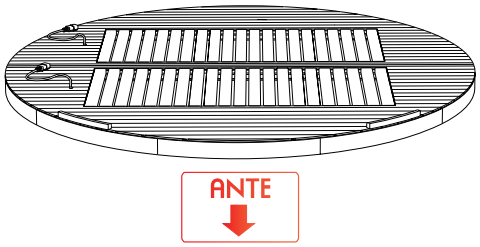

3. Coloque el **panel central trasero**: La moldura de madera debe estar alineada con la placa base.

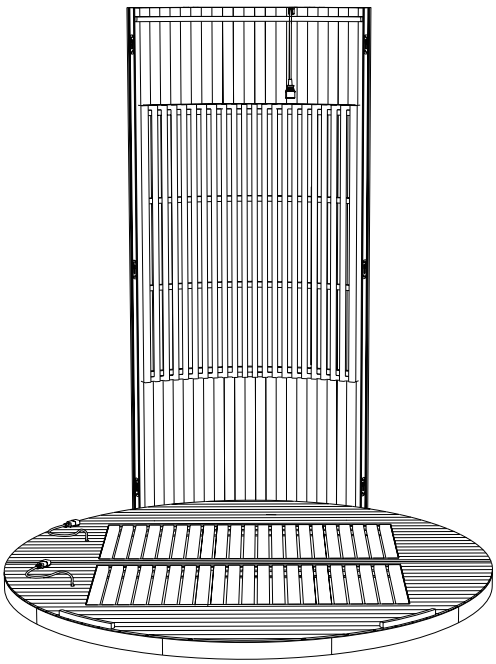

4. Coloque el **panel trasero izquierdo**.
   a. Asegúrese de accionar correctamente los 3 cierres ocultos en la pared.
   b. A continuación, utilizando un mazo de goma, golpee suavemente el panel hasta que los paneles trasero izquierdo y trasero central queden correctamente alineados.

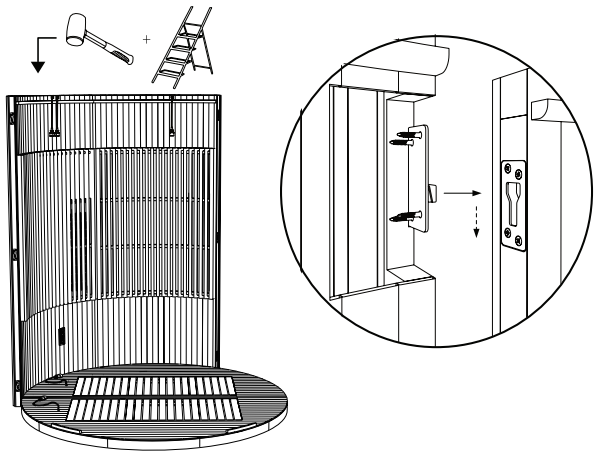

En esta etapa, puede comprobar la correcta colocación de los paneles: el extremo izquierdo del panel trasero izquierdo debe llegar a la unión entre las dos placas base.

5. Repita el paso anterior:
   a. con el **panel trasero derecho**,
   b. con el **panel frontal izquierdo** (el que tiene el mando),
   c. con el **firmar frente derecha**.

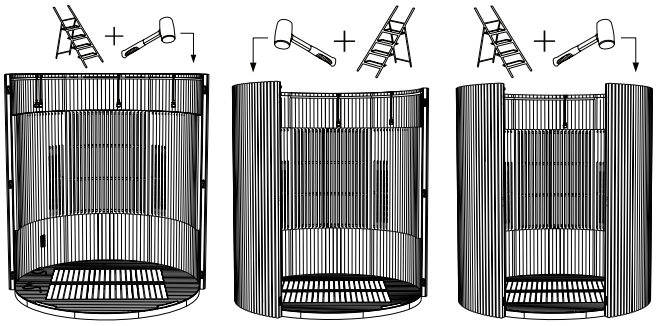

6. Coloque el **panel frontal**:

NOTA: La puerta se recubre con una fina lámina de plástico necesaria para la seguridad del vidrio, pues sirve de capa protector contra las fisuras. Puede que presente un ligero deshilachado alrededor de los orificios donde se insertan los tornillos. ¡NO retire esta película de plástico!

ES

Instalación & Asamblea



a. Cuida la puerta de cristal y alinea todas las cerraduras ocultas en las paredes.
b. Con un mazo de goma, golpee suavemente el panel hacia abajo hasta que quede correctamente alineado con los paneles izquierdo y derecho.

7. Ensambla el **manija de la puerta**:
   a. Inserte los pernos (B) a través del mango interior (C).
   b. Guíe los pernos a través del cristal y la manija exterior.
   c. Utilice un destornillador para apretar los tornillos, pero no en exceso.
   d. Empuja las tapas de madera (A) para ocultar las cabezas de los tornillos.

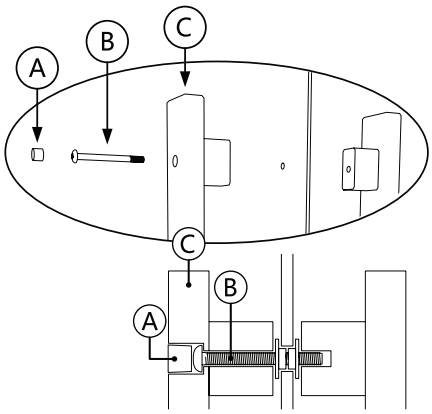

8. Arreglar los 4 **soportes de banco** y los 2 **laterales del banco** con dos tornillos largos por soporte y por lado.

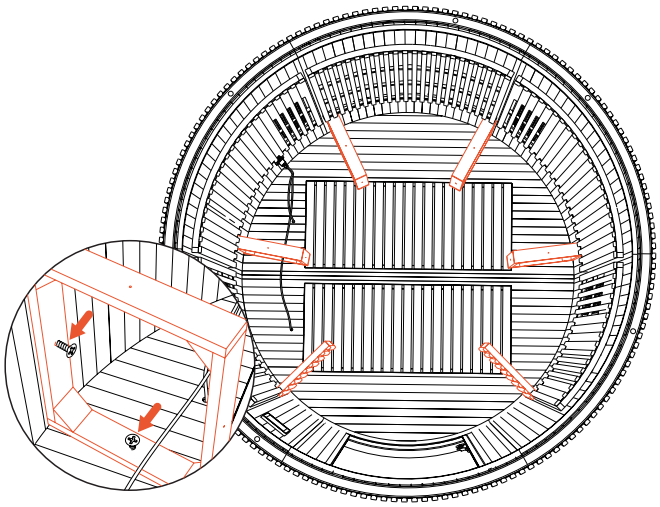

9. Conéctalos **cables de alimentación base** al enchufe ubicado en la pared trasera. El cable que sale del enchufe debe pasar a través del soporte del banco, de manera que quede oculto y protegido al finalizar el montaje.

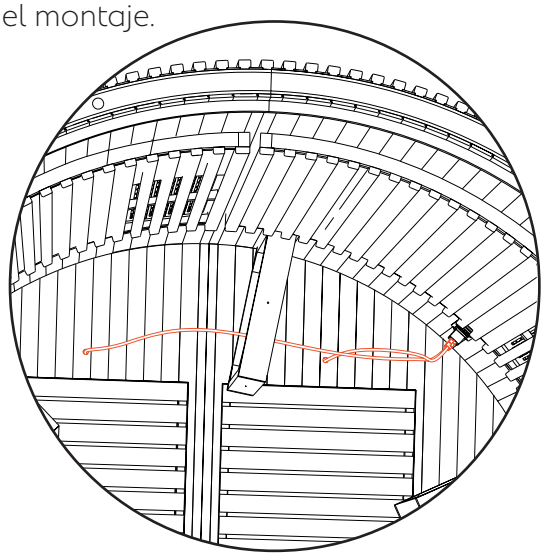

10. Coloque el **frentes de bancos**: fíjelos a los soportes y a los bordes del banco con dos tornillos largos por soporte y por borde.

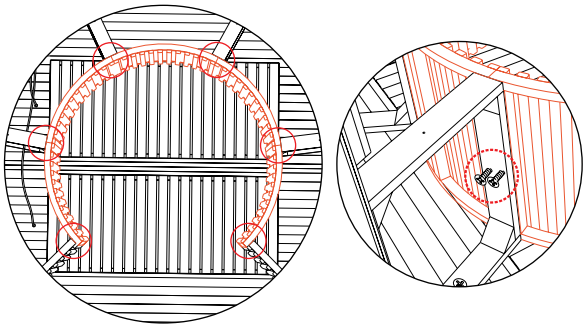

11. Coloque el **bancos**: fíjelos a los soportes y a los bordes de los bancos con un tornillo largo a cada lado de cada banco.

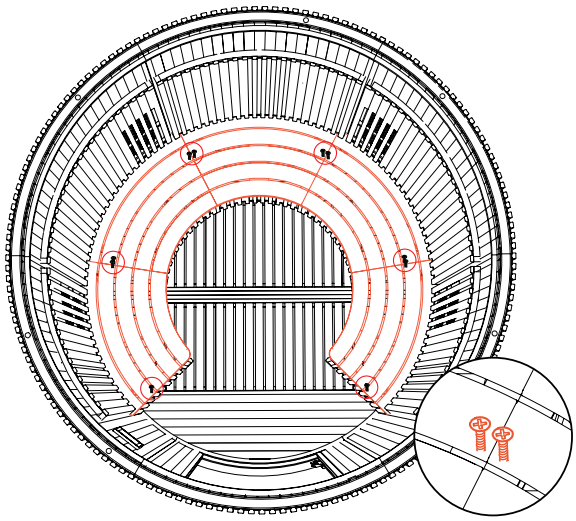

12. Usando una escalera, coloque el **panel trasero del techo** (con ventilación).

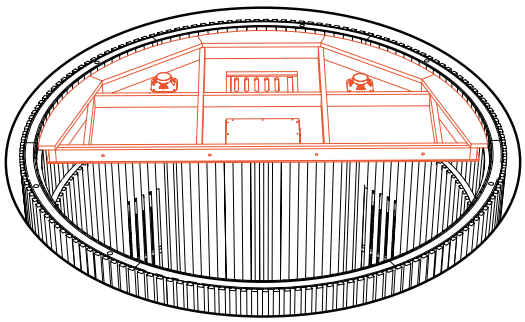

13. Usando una escalera, coloque el **panel frontal del techo**.
Une los dos paneles del techo con 4 varillas roscadas.

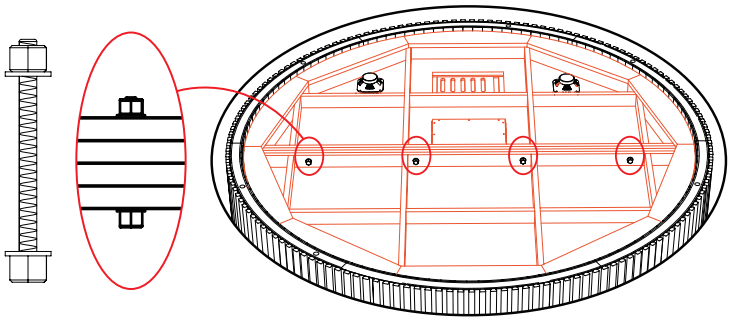

14. Conecte el **cables de alimentación**. Los cables están codificados por colores y colocados de manera que solo puedan conectarse al enchufe correspondiente; algunos también están etiquetados para mayor claridad.
15. Finalmente, instale el **cubiertas de techo** parte frontal (sólida) y parte posterior (perforada). Pase el cable de alimentación a través del orificio de la cubierta trasera. Asegúrate de que no sobresalga ningún otro cable. Si es necesario, presione los bordes de las cubiertas para fijarlas correctamente al techo.

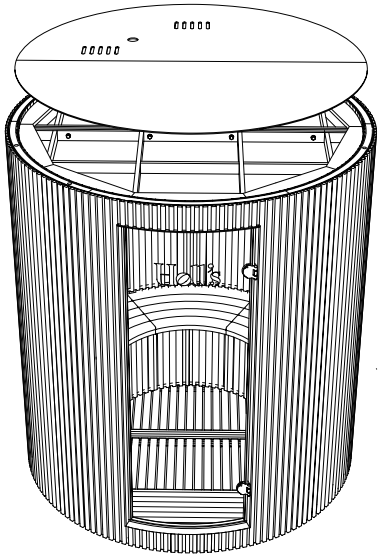

16. Conecte la sauna eléctricamente a la caja de alimentación, respetando el diagrama eléctrico y la norma 15-100.

¡Felicidades! Ya has terminado de montar su sauna.

ES

3 – Uso

3.1. Beneficios de la sauna

La sauna se puede utilizar por muchas razones. Estos son sus principales beneficios:

- **Elimina toxinas e impurezas del cuerpo:** La transpiración que se produce en una sauna abre los poros de la piel y expulsa de forma natural las impurezas y toxinas.
- **Fortalece la resistencia a las enfermedades y favorece la curación:** El calor de la sauna induce un estado de fiebre artificial, la hipertermia. Sin embargo, la fiebre forma parte del proceso natural de curación del cuerpo. Esta «fiebre falsa» estimula el sistema inmunitario y provoca una mayor producción de glóbulos blancos y anticuerpos esenciales para combatir las enfermedades.
- **Aumenta el metabolismo:** El uso regular de la sauna ayuda a acelerar el metabolismo de forma similar al ejercicio físico.
- **Entrena tu corazón:** El aumento del ritmo cardíaco en la sauna conlleva una mayor demanda de oxígeno, lo que favorece la quema de calorías y proporciona un ejercicio suave para el corazón. El uso regular de la sauna ayuda, por lo tanto, a mantener la elasticidad de los vasos sanguíneos.
- **Mejora la circulación:** La dilatación de los vasos sanguíneos acerca la sangre a la superficie de la piel, y a medida que los vasos sanguíneos se dilatan para dar cabida al mayor flujo sanguíneo, mejora la circulación en las extremidades.
- **Promueve una piel limpia y sana:** Una mejor circulación sanguínea favorece el crecimiento y desarrollo celular al suministrar nutrientes esenciales a los tejidos subcutáneos y superficiales. Además, la vasodilatación (dilatación de los vasos sanguíneos) aporta fluidos esenciales a la superficie de la piel, estimulando así la producción de colágeno y preservando la elasticidad de la piel y una tez tersa.
- **Alivia el dolor:** Los analgésicos naturales del cuerpo, las beta-endorfinas y la noradrenalina, se liberan y aumentan temporalmente el umbral del dolor.
- **Relaja los músculos**: Los atletas utilizan las saunas para mejorar su amplitud de movimiento y relajar sus músculos después de un entrenamiento intenso.

3.2. Consejos y mejores prácticas

A) Lo básico

- ☑ **Para adoptar la mentalidad adecuada:** Evite las comidas copiosas en las 1-2 horas previas.
- ☑ **Mantente bien hidratado:** Beba de 1 a 2 vasos de agua 15-30 minutos antes de la sesión.
- ☑ **Dúchate antes de cada sesión:** De esta forma, sacará el máximo partido a la sauna y prolongará su vida útil. Sin embargo, asegúrese de secarse completamente antes de entrar en la sauna: entrar mojado es peligroso.
- ☑ **Trae agua y una toalla:** Recuerda mantenerte hidratado y secarte el sudor con regularidad durante cada sesión.
- ☑ **Respete la duración recomendada:** 15-20 minutos para las primeras sesiones; 20-40 minutos máx. para personas con experiencia.
- ☑ Comience gradualmente y luego ajuste la duración y la temperatura según su tolerancia.

B) Advertencias

Tras tomar el sol o exponerse a la radiación ultravioleta de fuentes artificiales, no utilice una cabina de infrarrojos durante al menos 24 horas.

Si usted es propenso a la hipertermia (especialmente en casos de enfermedades cardiovasculares), consulte a un médico antes de utilizar cabinas de calefacción por infrarrojos.

Si persiste el eritema (enrojecimiento de la piel que dura más de un día) y los cambios de color reticulados tras la exposición regular a la radiación infrarroja, interrumpa la exposición y consulte a un médico para evitar el desarrollo de eritema pigmentoso (manchas redondas, violáceas o eritematosas, a veces dolorosas).

Si usted es sensible al calor o se encuentra bajo los efectos del alcohol o tranquilizantes, no utilice las cabinas de infrarrojos con calefacción.

3.3. Puesta en marcha

1. Enchufe el cable de alimentación a una toma de corriente independiente adecuada.
2. Encienda la fuente de alimentación.
3. Mantén pulsado el dedo sobre la pantalla táctil durante 3 segundos para encenderla.

ES

3.4. Pantalla de control



Utilice la pantalla táctil para personalizar tu experiencia en la sauna y crear el ambiente perfecto, tanto si quieres relajarte como si deseas recargar energías.

1. Medición de temperatura
2. Tiempo restante de la sesión
3. Ajuste de temperatura
4. Ajustela duración de la sesión
5. Activación por infrarrojos
6. Unidad de temperatura
7. Activación de la luz de la mesa de trabajo
   (No disponible en el modelo de 4 plazas)
8. Ajuste de luz (colores y modo)
9. Control de audio (Bluetooth o radio)

Página de ayuda
Conexión de audio
OFF (APAGADO)
Wi-Fi *(no utilizado)*
Ajustes

3.5. Ajuste de luz

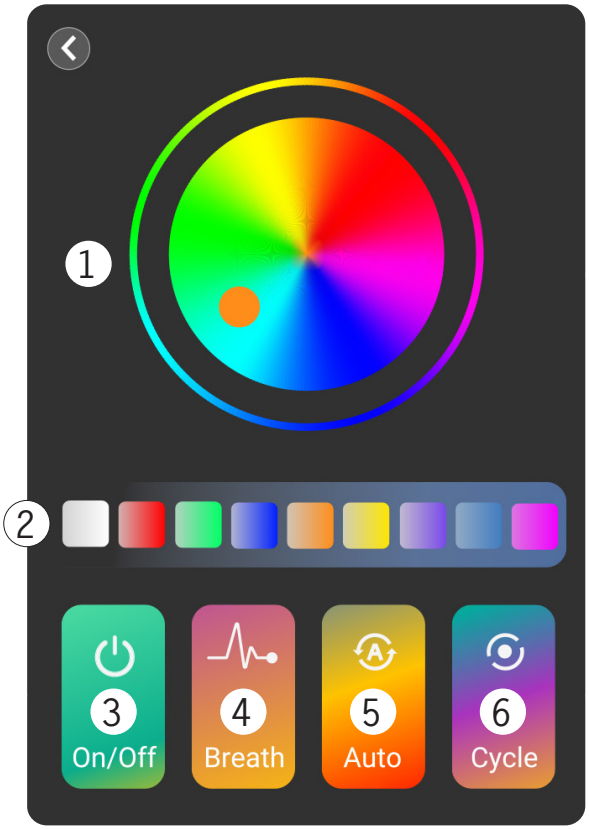

1. Círculo cromático

Elige un color personalizado.

2. Colores fijos

Elige un color preestablecido para ti.

3. Cambiar

Encienda o apague la terapia de luz.

4. Modo de respiración suave

Elige un ambiente relajante.
Para maximizar los efectos, inhala cuando la luz se intensifique y exhala cuando disminuya.

5. Modo de color degradado

Elige un ambiente relajante.

6. Modo de salto de color

Elige un ambiente estimulante.

3.6. Control de audio

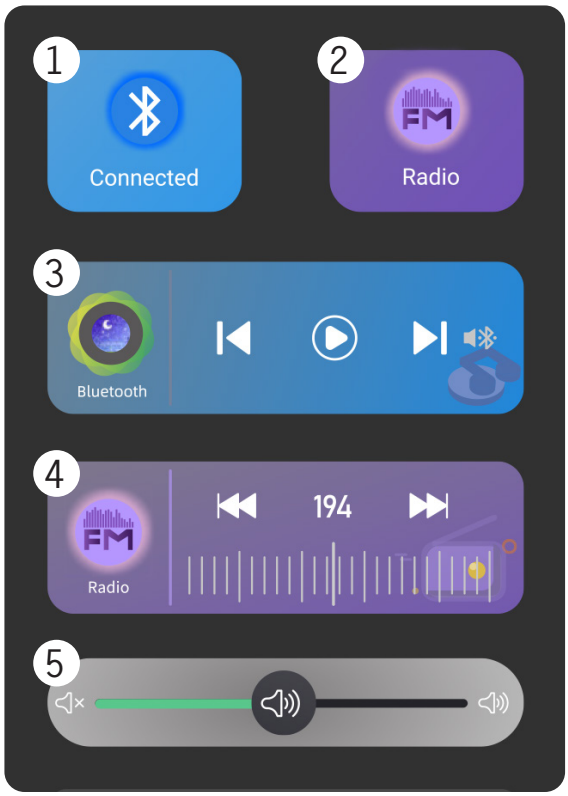

1. Interruptor Bluetooth

Habilitar o deshabilitar la función Bluetooth.

2. Interruptor de radio

Encienda o apague la función de radio.

3. Control de pista Bluetooth

Escucha de nuevo, salta, pausa.

4. Sintonización de radio FM

Seleccione su frecuencia preferida.

5. Control de volumen

Deslice el cursor como desee.

4 – Conservación

4.1. Después de uso

Después de cada uso, desenchufe o apague la fuente de alimentación de la sauna.

Esta sauna de infrarrojos ha sido diseñada para requerir poco mantenimiento.

Nunca rocíe agua sobre la sauna. Si la sauna se moja, especialmente mientras está en funcionamiento, desenchúfela inmediatamente y NO LA USE.

Nunca utilice productos químicos sobre la madera.

Para limpiarlo, una vez que se haya enfriado:

1. Utilice una aspiradora para eliminar todo el polvo de las grietas de la madera.
2. Limpie la cabina con un **paño de algodón húmedo** solo. Asegúrese de que la sauna esté completamente seca antes de volver a usarla.
3. Limpia el cristal con un limpiacristales y un paño suave.
4. Revise y apriete los tornillos del banco cada 3 meses.

ES

4.2. Resolución de problemas

Problema	Posible causa	Solución
El controlador o la sauna no funcionan. El botón de encendido del mando no se ilumina.	1. No hay suministro eléctrico 2. Mala conexión de un cable de alimentación dentro de la sauna. 3. Equipo defectuoso.	1. Compruebe la fuente de alimentación (conexión y activación). 2. Compruebe la conexión de cada cable (controlador, banco de trabajo). 3. Contacte su servicio técnico.
Uno o más paneles no calientan. / La sauna no alcanza la temperatura programada.	1. Mala conexión del cable de alimentación al panel en cuestión. 2. Panel dañado. 3. Error del sensor de temperatura. 4. Placa de circuito impreso dañada.	1. Compruebe la conexión del panel calefactor. 2. Compruebe la conexión del sensor de temperatura. 3. Contacte su servicio técnico si algún elemento está dañado.
Las luces de la sauna no funcionan.	1. Mala conexión del cable de alimentación de luces. 2. Luz defectuosa	1. Comprueba las conexiones de luces. 2. Contacte su servicio técnico.
El altavoz no emite ningún sonido.	1. Mala conexión del cable de alimentación del altavoz 2. Altavoz defectuoso	1. Comprueba la conexión del altavoz en cuestión. 2. Contacte su servicio técnico.
El controlador muestra el código de error «ER».	1. Mala conexión del sensor de temperatura. 2. Sensor de temperatura dañado.	1. Compruebe la conexión del sensor de temperatura. 2. Contacte su servicio técnico.
¿La zona de calor no está tan caliente como se esperaba?	¡Eso es normal! 😊 Su seguridad es nuestra máxima prioridad. Si bien el calor moderado se siente muy bien, el calor excesivo puede ser peligroso. Por ello, se ha tenido muy en cuenta el calor máximo que emite cada zona de la sauna.	

5 – Garantía

La carpintería está garantizada **diez (10) años**. Los demás elementos de la sauna están garantizados **dos (2) años**.

La fecha de entrada en vigor de la garantía es la fecha de envío (que corresponde a la fecha de emisión de la factura).

La garantía no se aplica en los siguientes casos:

- Mal funcionamiento o daños resultantes de una instalación, uso o reparación que no se realicen de acuerdo con las instrucciones de seguridad.
- Mal funcionamiento o daños resultantes de condiciones inadecuadas para el uso previsto originalmente del dispositivo.
- Daños resultantes de negligencia, accidente o fuerza mayor (tormenta y mal tiempo).
- Mal funcionamiento o daños resultantes del uso de accesorios no autorizados.

La garantía no cubre los costos asociados con la devolución de la cabina o cualquiera de sus componentes a nuestros talleres. En virtud de la garantía, en caso de avería, se sustituirán las piezas que nuestros técnicos consideren defectuosas. Uno de nuestros técnicos le proporcionará la información y las explicaciones necesarias para su instalación. Los costes asociados a la contratación de mano de obra externa no pueden ser cubiertos por Holl's.

Estimado cliente,

Estamos a su disposición para responder cualquier consulta. Puede ponerse en contacto con nosotros y registrar su garantía en nuestro sitio web:

www.holls.fr

Gracias por su confianza y le deseamos una excelente experiencia.

Sus datos podrán ser tratados de conformidad con la Ley francesa de Protección de Datos del 6 de enero de 1978 y no serán revelados a nadie.

LEGGERE ATTENTAMENTE

Queste istruzioni di installazione sono parte integrante del prodotto.
Devono essere consegnati all'installatore e conservati dall'utente.
Se hai smarrito il manuale, consulta il seguente sito web:

www.holls.fr

Le istruzioni e le avvertenze contenute in questo manuale devono essere lette e comprese attentamente, in quanto forniscono informazioni importanti relative alla manipolazione e al funzionamento in sicurezza della sauna. **Conservare questo manuale in un luogo facilmente accessibile per poterlo consultare in futuro.**

L'installazione deve essere effettuata in conformità alle normative vigenti e le istruzioni di Poolstar. Un errore di installazione può causare lesioni fisiche a persone o animali, nonché danni meccanici per i quali il produttore non può essere ritenuto responsabile in nessuna circostanza.

Dopo aver disimballato la sauna, si prega di controllare il contenuto per segnalare eventuali danni.

Prima di collegare la sauna, assicurarsi che i dati forniti in questo manuale siano compatibili con le effettive condizioni di installazione e non superino i limiti massimi consentiti per il prodotto in questione.

In caso di difetto e/o malfunzionamento della sauna, è necessario interrompere l'alimentazione elettrica e non si deve tentare di riparare il guasto.

Gli interventi di riparazione devono essere eseguiti esclusivamente da un servizio di assistenza tecnica autorizzato, utilizzando ricambi originali, salvo diversa autorizzazione preventiva di Poolstar. Il mancato rispetto delle clausole di cui sopra può compromettere la sicurezza di funzionamento della sauna.

Per garantire l'efficacia e il corretto funzionamento della sauna, è importante assicurarsi che venga sottoposta a regolare manutenzione secondo le istruzioni fornite.

Nel caso in cui la sauna venga venduta o ceduta, assicurarsi che tutta la documentazione tecnica venga consegnata insieme all'attrezzatura al nuovo proprietario.

Questa sauna è progettata esclusivamente per uso domestico interno. Qualsiasi altro utilizzo, in particolare quelli commerciali, dovrebbe essere considerato inappropriato, scorretto o addirittura pericoloso.

Tutte le responsabilità contrattuali o extracontrattuali del produttore/distributore sono da considerarsi nulle e prive di effetto per danni causati da errori di installazione o di funzionamento, o dovuti alla mancata osservanza delle istruzioni fornite in questo manuale o delle norme di installazione in vigore per l'apparecchiatura oggetto del presente documento.

Indice

Istruzioni di sicurezza 69

1.1. Generale 69
1.2. Pericolo elettrico 69
1.3. Sauna e benessere 70

1 – Descrizione 71

1.1. Ricezione del pacco 71
1.2. Specifiche tecniche 72
1.3. Sistema di riscaldamento 72

2 – Installazione e montaggio 73

2.1. Posizione 73
2.2. Collegamenti elettrici 73
2.3. Modello monoposto 74
2.4. Modello 2 posti 77
2.5. Modello a 4 posti 80

3 – Utilizzo 83

3.1. Benefici della sauna 83
3.2. Consigli e buone pratiche 83
3.3. Startup 84
3.4. Schermata di controllo 84
3.5. Regolazione della luce 85
3.6. Controllo audio 85

4 – Mantenimento 86

4.1. Dopo l'uso 86
4.2. Risoluzione dei problemi 86

5 – Garanzia 87

Istruzioni di sicurezza

LEGGERE ATTENTAMENTE IL MANUALE PRIMA DELL'INSTALLAZIONE.

1.1. Generale

- Seguire attentamente le istruzioni di montaggio e installazione fornite. Un montaggio errato può causare malfunzionamenti o lesioni.
- Non ribaltare mai la sauna. Conservalo sempre **verticalmente**, su un **superficie stabile e perfettamente piana**, anche quando non è in uso.
- Collocare la sauna in un locale ben ventilato a temperatura ambiente (minimo 18 °C). Evitate di utilizzare la sauna in spazi ristretti privi di un'adeguata circolazione d'aria (armadi, guardaroba o altri piccoli spazi o nicchie). Lasciare almeno 5 cm di spazio libero intorno alla sauna per consentire la ventilazione.
- Non permettere ai bambini di avvicinarsi a questo dispositivo. Le persone con mobilità ridotta possono utilizzare la sauna solo se accompagnate da un adulto o se hanno ricevuto un'adeguata formazione.
- Le superfici interne possono diventare molto calde (rischio di ustioni).
- La sauna e gli emettitori a infrarossi non devono mai essere coperti. Coprire un emettitore a infrarossi comporta un rischio di incendio.



- Non salire sulla sauna e non appoggiarvi sopra alcun oggetto.
- In caso di malfunzionamento prima o durante la sessione, scollegare la sauna e fare riferimento alla sezione "Mantenimento", pagina 86.
- In caso di danneggiamento di un componente, si prega di dare priorità all'acquisto del pezzo di ricambio da Poolstar o da un rivenditore autorizzato. In particolare, i dispositivi a infrarossi possono essere sostituiti solo con dispositivi dello stesso identico produttore e modello!

IT

1.2. Pericolo elettrico



L'elettricità può essere pericolosa. Per evitare incidenti, si prega di seguire le norme di sicurezza e di assicurarsi di aver letto e compreso tutte le avvertenze e le istruzioni prima dell'uso.

- Non installare questa sauna vicino a una fonte d'acqua. **In conformità con la norma NF C 15-100,** nessuna fonte d'acqua deve trovarsi a meno di 60 cm dalla sauna. Non toccare mai i componenti elettrici con le mani bagnate. Assicurarsi che la sauna rimanga sempre asciutta. Si prega di non schizzare o spruzzare acqua nella sauna. Se la sauna è bagnata, scollegatela immediatamente dalla corrente e non utilizzatela. La pulizia a vapore, la pulizia ad alta pressione e la pulizia a spruzzo non sono consentite.
- Collegare la sauna a una presa di corrente dedicata e correttamente messa a terra, dotata di protezione contro le sovratensioni e di un **protezione differenziale da 30 mA**.

- Non lasciare mai la sauna collegata alla corrente e accesa quando non la si utilizza.
- Non entrare mai nella sauna con un dispositivo elettronico non idoneo mentre è in funzione. Il calore può causare rapidamente il surriscaldamento delle batterie, danneggiando il dispositivo e comportando un rischio di incendio.
- Non appoggiare oggetti pesanti sul cavo di alimentazione e non far passare il cavo sotto tappeti o moquette.
- Gli apparecchi di riscaldamento non devono mai essere ostruiti.

1.3. Sauna e benessere

- **Consultate sempre il vostro medico prima di utilizzare una sauna, soprattutto se soffrite di problemi di salute.**
- **Non utilizzare se:**
  - Sei minorenne o incinta (pericolo per i feti),
  - Hai una storia di malattie cardiache, pressione alta, diabete o epilessia,
  - Hai un pacemaker o un impianto metallico,
  - Se soffri di neuropatia, danni alla retina o altre complicazioni,
  - Hai subito di recente un intervento chirurgico,
  - Hai una ferita aperta, un'infezione o la febbre.
  - Oppure presentare qualsiasi altro problema o rischio per la salute.
- Questo apparecchio può essere utilizzato da persone con ridotte capacità fisiche, sensoriali o mentali, o prive di esperienza e conoscenza, a condizione che siano sorvegliate o abbiano ricevuto istruzioni sull'uso sicuro dell'apparecchio e comprendano appieno i rischi connessi. I bambini di età inferiore agli 8 anni non devono utilizzare il dispositivo, mentre i bambini di età pari o superiore a 8 anni devono utilizzarlo solo sotto la supervisione di un adulto. La pulizia e la manutenzione da parte dell'utente non devono essere effettuate da bambini senza supervisione.
- Non inserire mai dita o oggetti nella griglia di ventilazione o in altre parti della sauna.
- I benefici della sauna si possono ottenere solo utilizzandola con cautela.
- L'esposizione prolungata ad alte temperature può causare malessere. **Mantieniti idratato e non superare la durata consigliata della sessione.** Se avvertite eccessivo calore, vertigini o malessere, uscite immediatamente dalla sauna.
- L'ipertermia si riferisce a un aumento generalizzato e anomalo della temperatura interna del corpo, che può causare vertigini, letargia, sonnolenza, svenimenti, scarsa percezione del calore, difficoltà fisiche e persino perdita di coscienza, aumentando così il rischio di ustioni. **Se avverti uno o più di questi sintomi, esci immediatamente dalla sauna.**
- Non utilizzare mai la sauna sotto l'effetto di alcol o farmaci.

L'azienda declina ogni responsabilità in caso di uso improprio o di utilizzo non conforme alle istruzioni di sicurezza di questa apparecchiatura da parte dell'utente.

1 – Descrizione

1.1. Ricezione del pacco





Per proteggerla durante il trasporto, la sauna verrà imballata in una grande cassa di legno e dovrà essere consegnata in posizione verticale. Tuttavia, al ricevimento del pacco, si prega di verificare le condizioni di ciascun articolo per segnalare eventuali danni.

Prima di aprire la cassa, assicurati di avere spazio sufficiente per riporre i componenti in sicurezza. Idealmente, per disimballare la sauna dovrebbero essere almeno in due.

	MOON 1 posto	MOON 2 posti	MOON 4 posti
Pannello per pavimento	1	1	2
Parete posteriore	1	1	1
Parete sinistra (con controller)	1	1	2
Parete destra	1	1	2
Parete frontale (con porta preinstallata)	1	1	1
Soffitto	1	1	2
Copertura del soffitto	1	1	2
Panca	1	1	5
Davanti della panca	1	1	5
Supporto della panca	X	2	4
Lato della panca	X	X	2
Kit maniglia di porta e kit di fissaggio (viti)	1	1	1

⚠️ **Per motivi di sicurezza, sono necessarie due persone per aprire la cassa e assicurarsi che i pannelli della sauna non cadano durante l'apertura.**
Maneggiare e aprire la cassa con cura. Indossa guanti di sicurezza spessi per evitare schegge o lesioni.

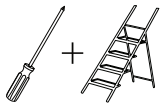

Per aprire la cassa, avrai bisogno di un cacciavite a croce e di una scaletta.

1. Individua il pannello frontale della cassa: presenta viti ed etichette.
2. Svitare le 3 viti che fissano la parte superiore del pannello frontale sopra la scocca.
3. Mentre qualcuno tiene fermo il pannello frontale (essenziale per evitare che i pannelli interni cadano), svitare e rimuovere le viti rimanenti sul pannello frontale.
4. Tirare delicatamente la parte superiore del pannello frontale per separarlo dal case, mentre un'altra persona tiene fermi i pannelli interni per evitare che cadano.
5. Iniziate a rimuovere con attenzione i pannelli della sauna, mentre un'altra persona finisce di estrarre il pannello frontale dalla cassa.
6. Disimballare il resto della sauna per prepararla al montaggio.

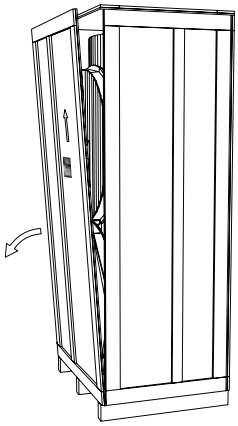

1.2. Specifiche tecniche

	MOON 1 posto	MOON 2 posti	MOON 4 posti
Alimentazione	230 V ~ 50 Hz 10A		230 V ~ 50 Hz 20A
Potenza	1970 W	2305 W	4620 W
Campo di utilizzo	10°C~65°C (50°F~149°F)		
Dimensioni interne AxP	181 x 90 cm	181 x 118 cm	180 x 168 cm
Dimensioni esterne AxP	195 x 102 cm	195 x 130 cm	195 x 180 cm
Peso netto	203 kg	244 kg	270 kg
Materiali	Hemlock canadese di grado A (PREMIUM)		
Controllore	Display LED touchscreen		
Sistema audio	Audio Bluetooth, 2 altoparlanti da 15 W		
Sistema di illuminazione	LED multicolore da 12V per cromoterapia		
Sistema di riscaldamento	Tubi al quarzo e pannelli in carbonio		
Collegamenti elettrici	Cavo sezione 3 × 2,5 mm² lungo 2,30 m		Non fornito
Standard	• NF C 15-100-1 • Direttiva Bassa Tensione		• NF EN 60335-1 • NF EN 60335-2-53

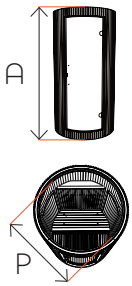

1.3. Sistema di riscaldamento

La sauna MOON è dotato di pannelli riscaldanti a infrarossi a lungo raggio in carbonio e quarzo distribuiti in diverse aree. Questi pannelli forniscono un calore profondo e penetrante, favorendo il rilassamento, la disintossicazione e il recupero, senza il calore intenso delle saune tradizionali.

Per la vostra sicurezza, questi pannelli hanno diversi livelli di potenza a seconda della loro posizione nella sauna. La potenza ridotta dei pannelli a livello del pavimento e dei sedili garantisce un riscaldamento uniforme e delicato.

Tipo	Numero in base al modello		
	1 posto	2 posti	4 posti
Tubi riscaldanti al quarzo	3	2	4
Pannelli laterali e posteriori	4	4	14
Pannello sedile	X	1	X
Pannello frontale per le gambe	1	1	2
Pavimento	X	1	4

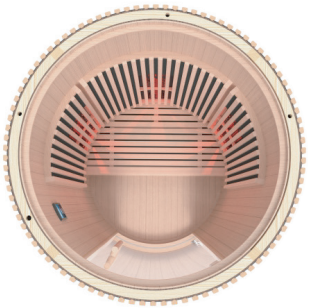

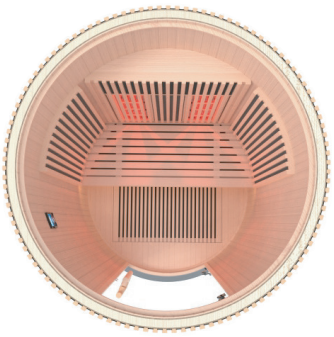



2 – Installazione e montaggio

2.1. Posizione

- Il pavimento su cui poggerà la sauna deve essere una **superficie asciutta, stabile, livellata e perfettamente piana**, in grado di sostenere il peso della sauna e dei suo utenti.
- Collocare la sauna in un locale ben ventilato a temperatura ambiente (minimo 18 °C). Evitate di utilizzare la sauna in spazi ristretti privi di un'adeguata circolazione d'aria (armadi, guardaroba o altri piccoli spazi o nicchie). **Lasciare almeno 5 cm di spazio libero intorno alla sauna** per consentire la ventilazione.
- Rispettare le normative elettriche vigenti (NF C 15-100 in Francia).
- **Si consiglia vivamente di evitare qualsiasi fonte d'acqua nei pressi della sauna**; fatta eccezione per una bottiglia d'acqua richiudibile destinata al consumo regolare, prestando attenzione a non rovesciarla.
- Per i modelli a 1 e 2 posti, assicurarsi di disporre di una presa di corrente indipendente, correttamente messa a terra, dotata di protezione contro le sovratensioni e di una protezione differenziale da 30 mA in prossimità del luogo prescelto.

2.2. Collegamenti elettrici

A) Generalità

L'installazione e la manutenzione dei componenti elettrici a monte della sauna devono essere eseguite da un elettricista professionista.

Prima di ogni intervento di manutenzione o funzionamento, assicurarsi che la sauna sia spenta. La sauna va collegata alla presa elettrica solo quando è pronta per l'uso. Spegnilo dopo ogni sessione.

IT

La sauna deve essere collegata a una fonte di alimentazione indipendente dotata di protezione contro le dispersioni di corrente differenziale di 30 mA e di messa a terra. La presa di corrente per la sauna deve essere installata in un luogo asciutto e ben ventilato.

B) Modelli a 1 e 2 posti

Il cavo di alimentazione principale è integrato nel soffitto della sauna ed è lungo 2,30 m. Dopo aver assemblato la sauna, collegare il cavo della tua sauna a un **PRESA settore indipendente**, correttamente **messa a terra,** dotato di **protezione da sovratensione** e un **protezione differenziale da 30 mA**, preferibilmente certificato IP65. La tua sauna è pronta.

C) Modello 4 posti

Il cavo di alimentazione principale non è integrato. Infatti, l'installazione deve essere eseguita da un professionista qualificato nel rispetto delle normative vigenti. Si prega di fornire in anticipo un cavo adatto alle caratteristiche tecniche della sauna: sezione di almeno 2,5 mm^2 per una lunghezza inferiore a 10 metri. Per lunghezze maggiori, consultare un elettricista. Non trascurare il collegamento di terra e installa un interruttore differenziale da 20 A tra la sauna e la rete elettrica principale.

2.3. Modello monoposto

1. Posizionare la **base** della sauna su una superficie asciutta, piana e stabile.

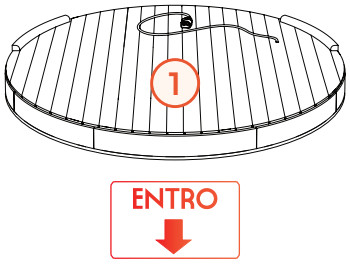

2. Posizionare il **pannello posteriore**: le modanature in legno deve essere allineate con quelle della piastra di base.

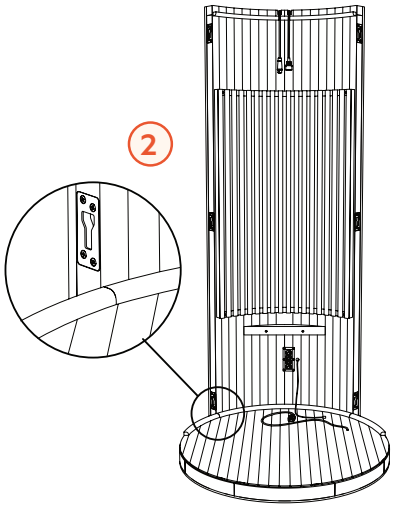

3. Posizionare il **pannello sinistro** (con il controller). Assicurati di inserire correttamente i 3 anelli di bloccaggio nascosti nella parete. Quindi, utilizzando un martello di gomma, picchietta delicatamente il pannello in posizione fino a quando i pannelli sinistro e posteriore non saranno correttamente allineati.

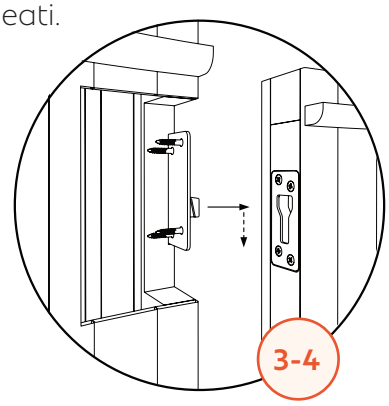

4. Ripeti il passaggio precedente con il **pannello destro**.

5. Collegalo **cavo di alimentazione base** alla presa situata nella parete posteriore.

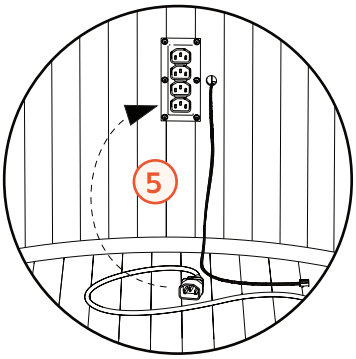

6. Inserire il **davanti della panca** assicurati che si adatti perfettamente tra le modanature in legno, quindi fissalo con due viti lunghe da inserire nei fori situati su ciascun lato sul retro del pannello.

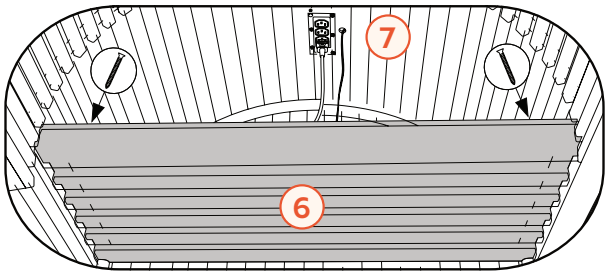

7. Collegare il **cavo di alimentazione della panca** alla presa situata nella parete posteriore.

8. Posizionare il **pannello frontale**:
   a. Presta attenzione alla porta a vetri e allinea tutti i fermi di chiusura nascosti nelle pareti.
   b. Utilizzando un martello di gomma, picchietta delicatamente il pannello verso il basso finché non è correttamente allineato con i pannelli di sinistra e di destra.

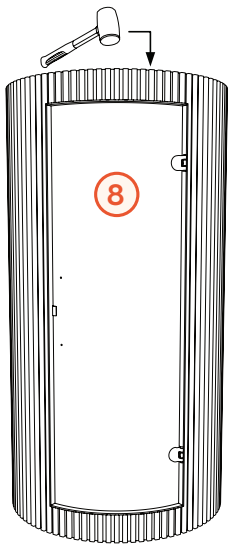

9. Assemblare la **maniglia della porta**:

AVVISO: La porta è rivestita con una sottile pellicola di plastica, essenziale per la sicurezza del vetro, in quanto funge da strato protettivo anti-frantumazione. Potrebbe apparire leggermente sfilacciato intorno ai fori in cui vengono inseriti i bulloni. NON rimuovere questa pellicola di plastica!

a. Inserire i bulloni (B) attraverso la maniglia interna (C).
b. Guidare i bulloni attraverso il vetro e la maniglia esterna.
c. Utilizza un cacciavite per stringere i bulloni, ma non eccessivamente.
d. Spingere verso l'interno i coperchi di legno (A) per nascondere le teste dei bulloni.

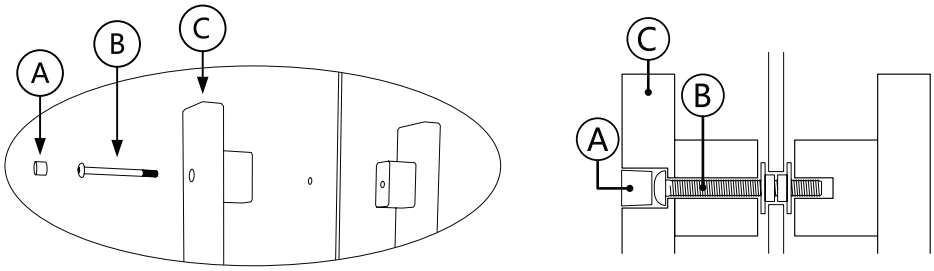

10. Posizionare la **panca**:

a. Fai scorrere il cursore a metà per accedere alla presa e ai cavi.
b. Collega i cavi di alimentazione rosso e nero delle luci alla presa.
c. Ruotare o far scorrere completamente il pannello superiore della panca, quindi fissarlo con una vite lunga inserita nel foro situato sul fondo della panca.

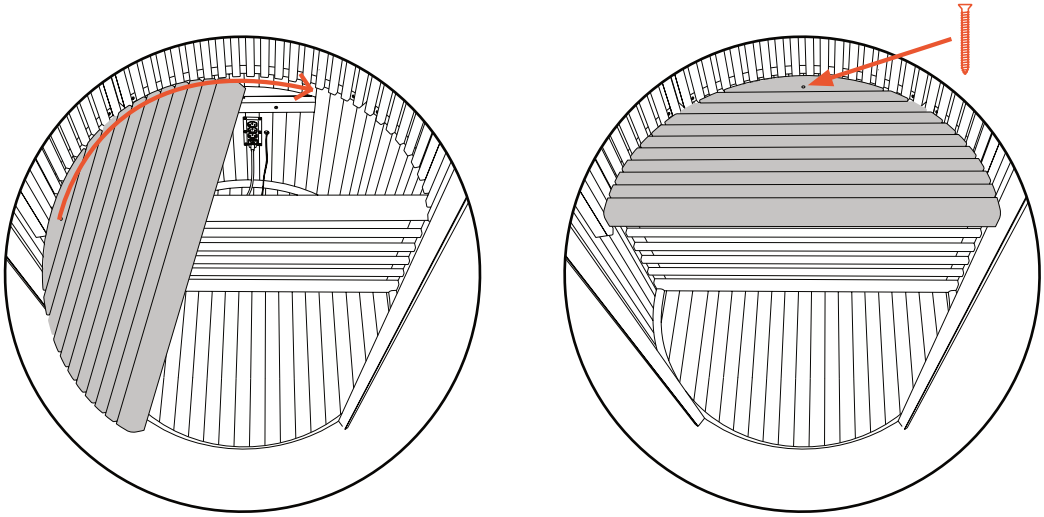

11. Utilizzando una scala, posizionare il **soffitto**. La ventilazione deve essere posizionata dietro la sauna.

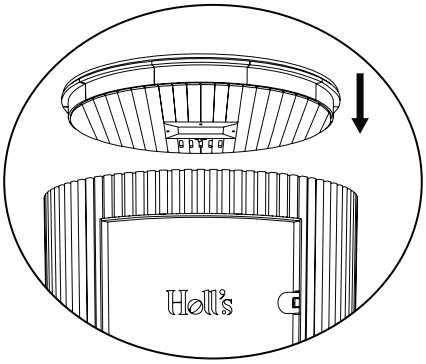

IT

12. Collegare il **cavi di alimentazione**. I cavi sono codificati a colori e posizionati in modo tale da poter essere collegati solo alla spina corrispondente; alcuni sono anche etichettati per maggiore chiarezza.

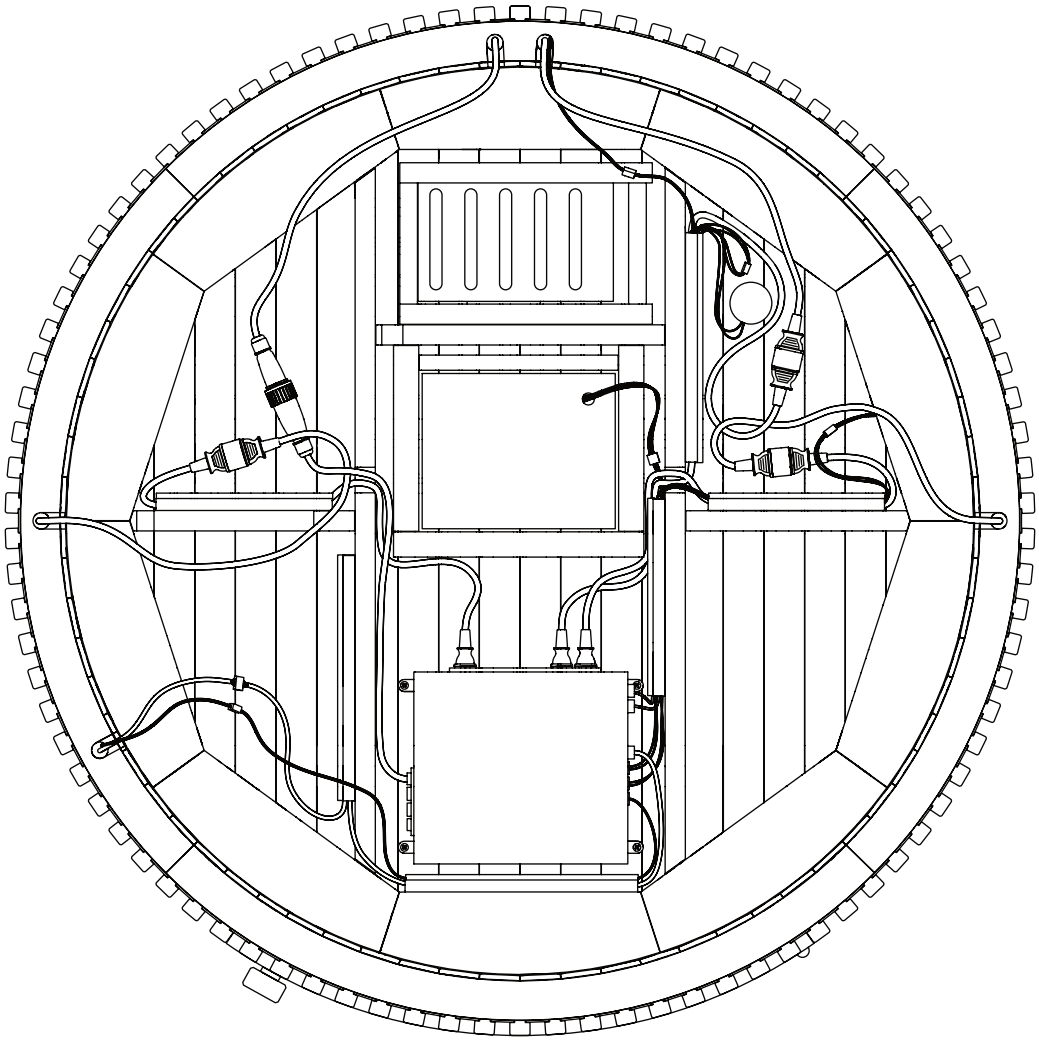

13. Infine, installa il **copertura del soffitto** realizzato in compensato. Far passare il cavo di alimentazione attraverso il coperchio. Assicurati che non ci siano altri cavi sporgenti. Se necessario, premere sui bordi del coperchio per fissarlo correttamente al soffitto.

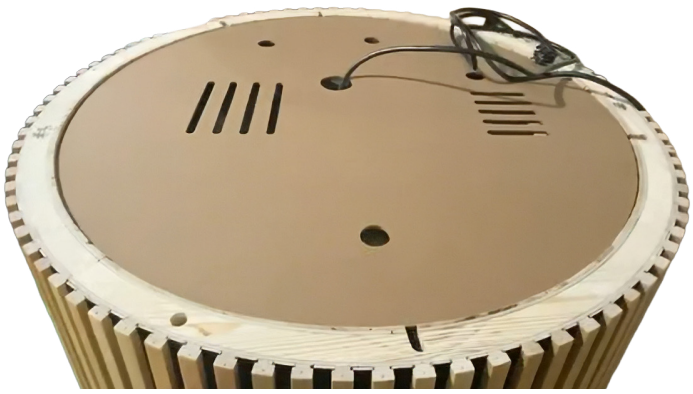

Congratulazioni! Hai quasi finito di assemblare la tua sauna.

2.4. Modello 2 posti

1. Posizionare la **base** della sauna su una superficie asciutta, piana e stabile.

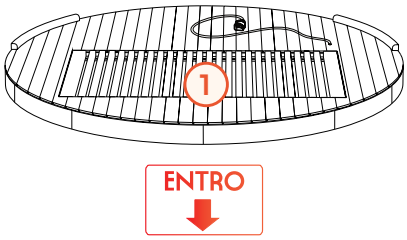

2. Posizionare il **pannello posteriore**: le modanature in legno devono essere allineate con quelle dal pannello del base.

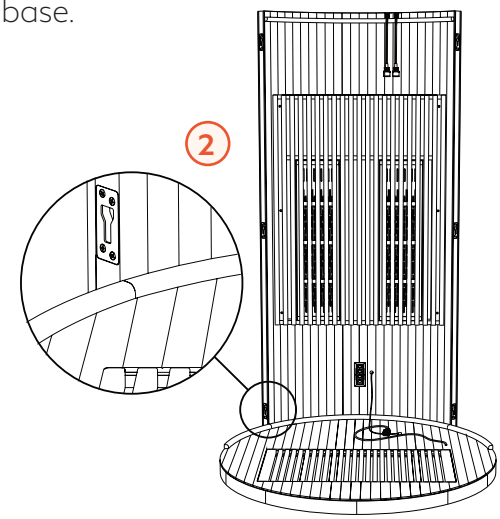

3. Posizionare il **pannello sinistro** (con il controller). Assicurati di inserire correttamente le 3 serrature nascoste nel muro. Quindi, utilizzando un martello di gomma, picchietta delicatamente il pannello in posizione fino a quando i pannelli sinistro e posteriore non saranno correttamente allineati.

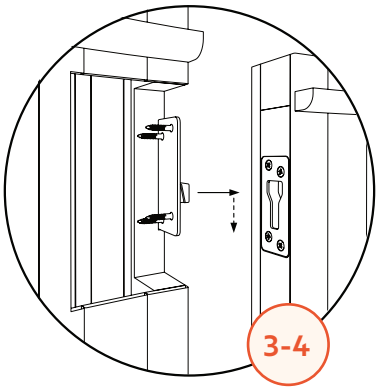

4. Ripeti il passaggio precedente con il **cartello Giusto**.

5. Posizionare il **pannello frontale**: Presta attenzione alla porta a vetri e allinea tutte le serrature nascoste nelle pareti. Usando un martello di gomma, picchietta delicatamente il pannello verso il basso finché non è correttamente allineato con i pannelli di sinistra e di destra.

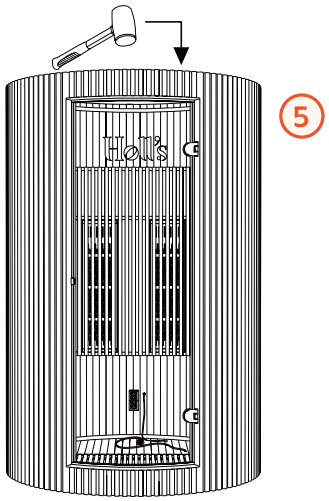

6. Assemblare la **maniglia della porta**:

AVVISO: La porta è rivestita con una sottile pellicola di plastica, essenziale per la sicurezza del vetro, in quanto funge da strato protettivo anti-frantumazione. Potrebbe apparire leggermente sfilacciato intorno ai fori in cui vengono inseriti i bulloni. NON rimuovere questa pellicola di plastica!

a. Inserire i bulloni (B) attraverso la maniglia interna (C).
b. Guidare i bulloni attraverso il vetro e la maniglia esterna.
c. Utilizza un cacciavite per stringere i bulloni, ma non eccessivamente.
d. Spingere verso l'interno i coperchi di legno (A) per nascondere le teste dei bulloni.

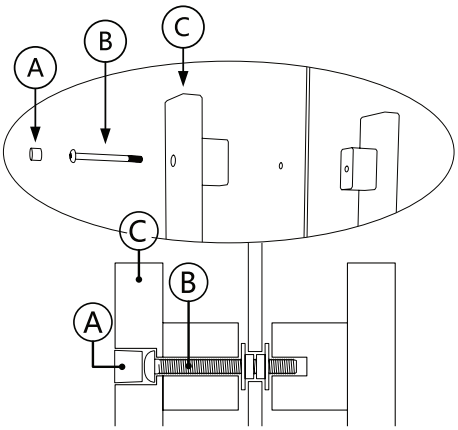

IT

Installazione e montaggio

7. Collegalo **cavo di alimentazione base** alla presa situata nella parete posteriore.

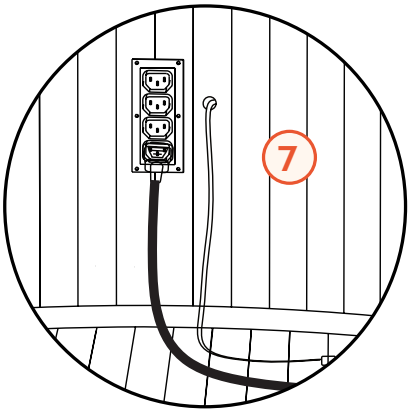

8. Assicurati il 2 **supporti della panca** con quattro viti lunghe per ogni staffa.

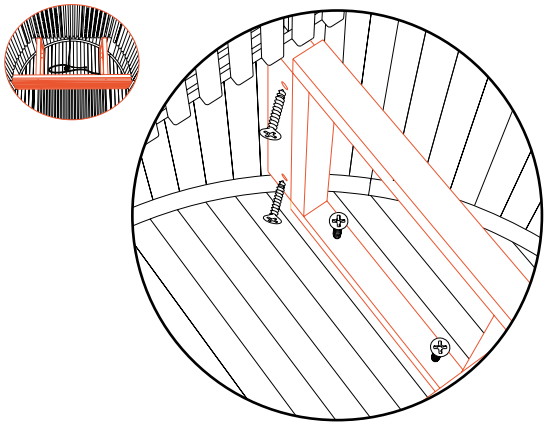

9. Inserire il **davanti della panca**: verificate che si inserisca perfettamente tra le modanature in legno, quindi fissatelo ai supporti con due viti lunghe.

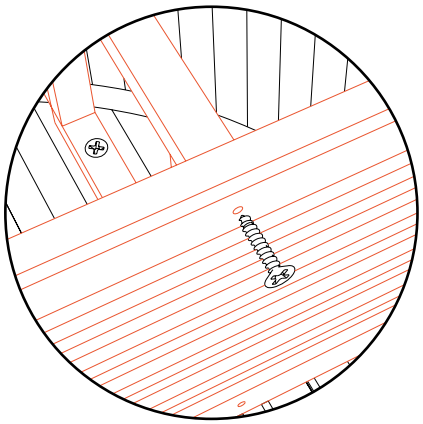

10. Collegare il **cavo di alimentazione della panca** alla presa situata nella parete posteriore.

11. Posizionare la **panca**:



   a. Collega i cavi rosso e nero delle luci, nel punto di giunzione tra la panca e la sua parte frontale, sulla destra.
   b. Collega il cavo di alimentazione della panca alla presa di corrente.
   c. Fissare la panca ai supporti con quattro viti lunghe.

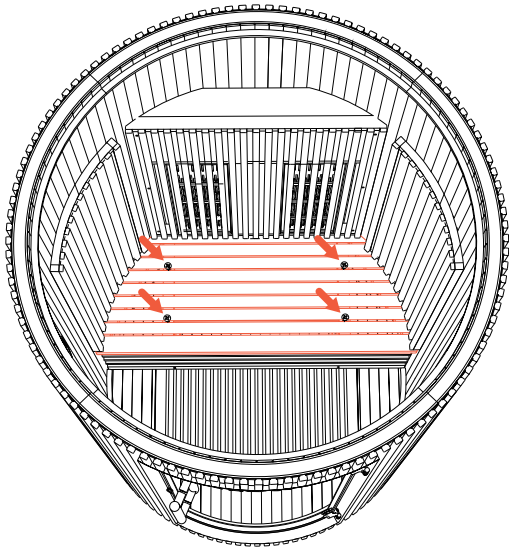

12. Utilizzando una scala, posizionare il **pannello superiore**. Il sistema di ventilazione deve essere posizionato nella parte posteriore della sauna.

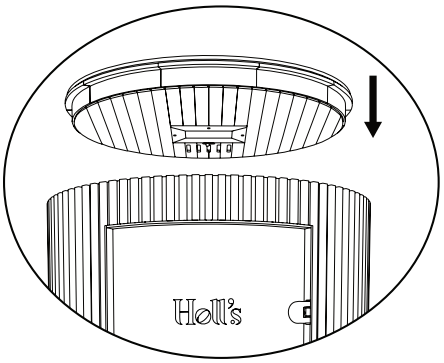

13. Collegare il **cavi di alimentazione**. I cavi sono codificati a colori e posizionati in modo tale da poter essere collegati solo alla spina corrispondente; alcuni sono anche etichettati per maggiore chiarezza.

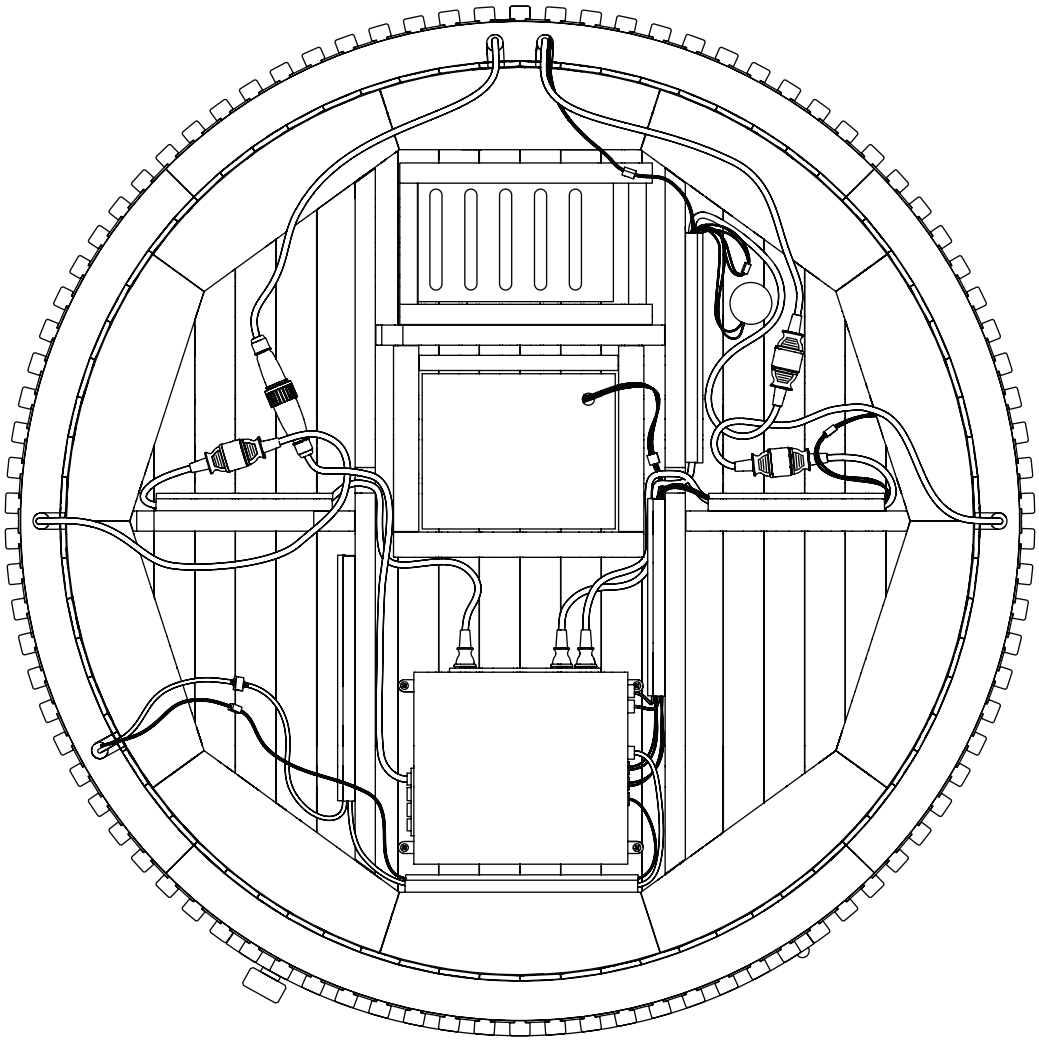

14. Infine, installa il **copertura del soffitto** realizzato in compensato. Far passare il cavo di alimentazione attraverso il coperchio. Assicurati che non ci siano altri cavi sporgenti. Se necessario, premere sui bordi del coperchio per fissarlo correttamente al soffitto.

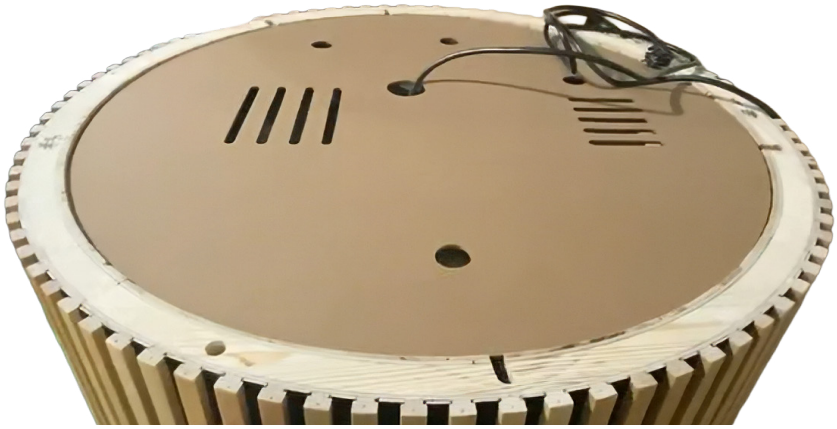

Congratulazioni! Hai quasi finito di assemblare la tua sauna.

2.5. Modello a 4 posti

1. Assemblare i due **pannelli per pavimenti**: avvitali insieme dal basso.

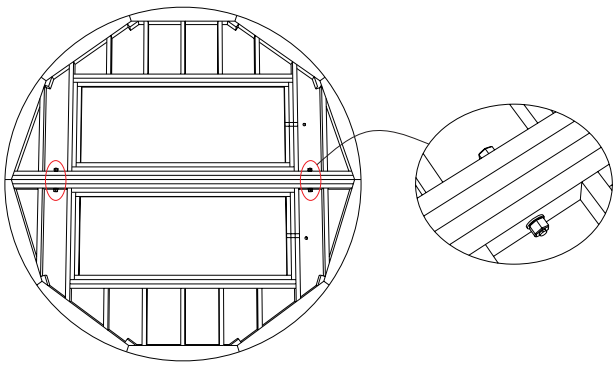

2. Posizionare la **base** della sauna va posizionata su una superficie asciutta, piana e stabile.

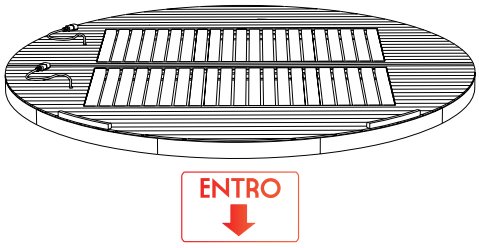

3. Posizionare il **pannello posteriore centrale**: la modanatura in legno deve essere allineata con la piastra di base.

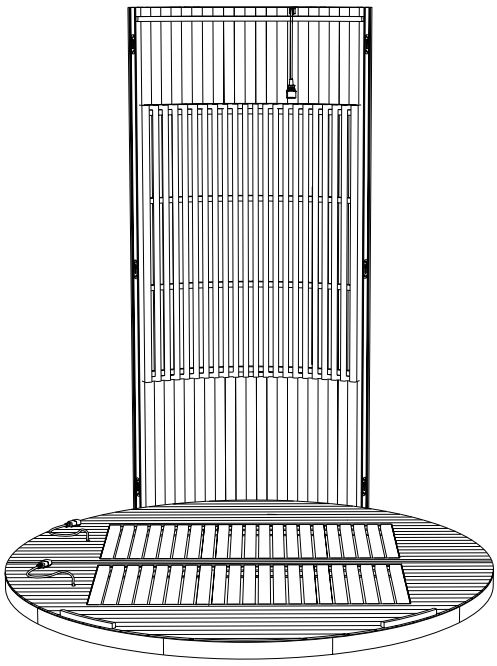

4. Posizionare il **pannello posteriore sinistro**.
   a. Assicurati di inserire correttamente le 3 serrature nascoste nel muro.
   b. Quindi, utilizzando un martello di gomma, picchietta delicatamente il pannello in posizione fino a quando i pannelli posteriore sinistro e posteriore centrale non risultano correttamente allineati.

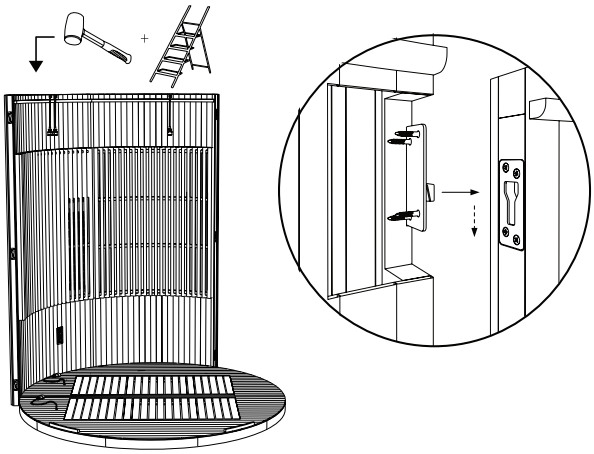

A questo punto, è possibile verificare il corretto posizionamento dei pannelli: l'estremità sinistra del pannello posteriore sinistro deve raggiungere il punto di giunzione tra le due pannelli di base.

5. Ripeti il passaggio precedente:
   a. con il **pannello posteriore destro**,
   b. con il **pannello frontale sinistro** (quello con il controller),
   c. con il **pannello frontale destro**.

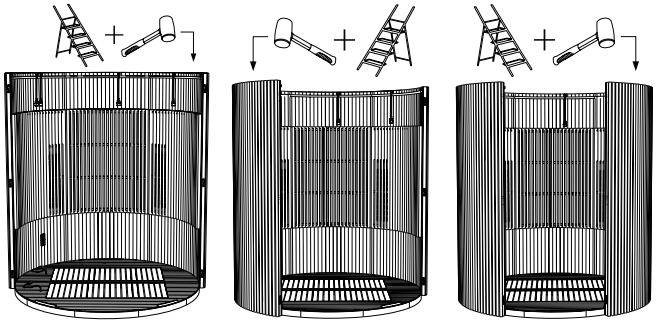

6. Posizionare il **pannello frontale**:

AVVISO: La porta è rivestita con una sottile pellicola di plastica, essenziale per la sicurezza del vetro, in quanto funge da strato protettivo anti-frantumazione. Potrebbe apparire leggermente sfilacciato intorno ai fori in cui vengono inseriti i bulloni della maniglia. NON rimuovere questa pellicola di plastica!

Installazione e montaggio



a. Presta attenzione alla porta a vetri e allinea tutte le serrature nascoste nelle pareti.
b. Utilizzando un martello di gomma, picchietta delicatamente il pannello verso il basso finché non è correttamente allineato con i pannelli di sinistra e di destra.

7. Assemblare la **maniglia della porta**:
   a. Inserire i bulloni (B) attraverso la maniglia interna (C).
   b. Guidare i bulloni attraverso il vetro e la maniglia esterna.
   c. Utilizza un cacciavite per stringere i bulloni, ma non eccessivamente.
   d. Avvitare i tappi in legno (A) per nascondere le teste dei bulloni.

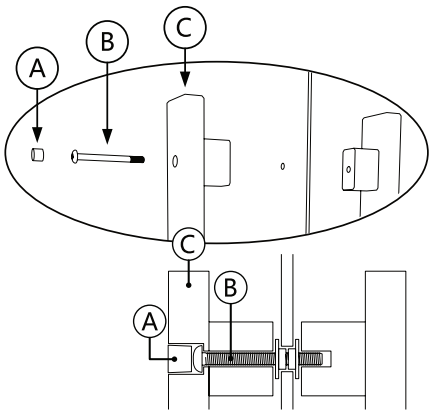

8. Ripara il 4 **supporti della panca** e il 2 **lati della panca** con due viti lunghe per staffa e per lato.

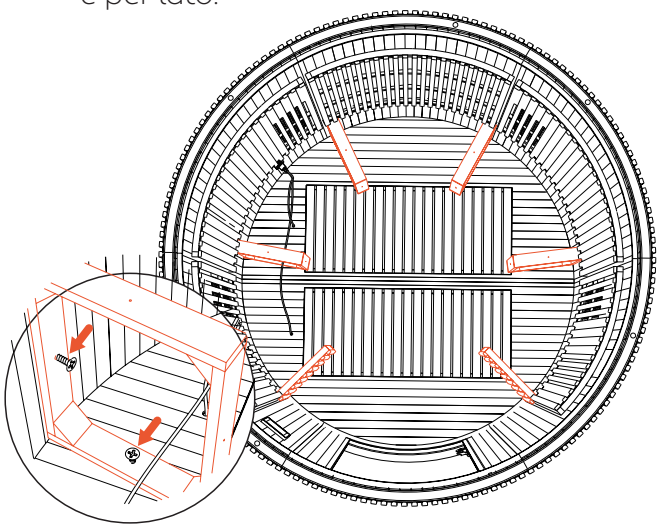

9. Collegali **cavi di alimentazione di base** alla presa situata nella parete posteriore. Il cavo che parte dalla presa deve passare attraverso il supporto del banco, in modo che rimanga nascosto e protetto al termine del montaggio.

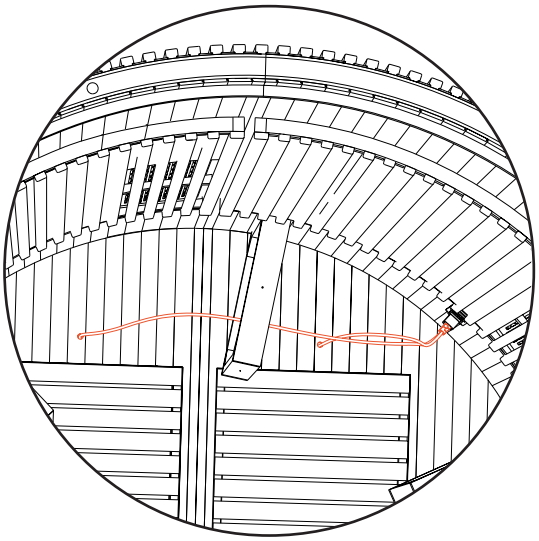

10. Posizionare i **davanti della panca**: fissarli ai supporti e ai bordi della panca con due viti lunghe per ogni supporto e per ogni bordo.

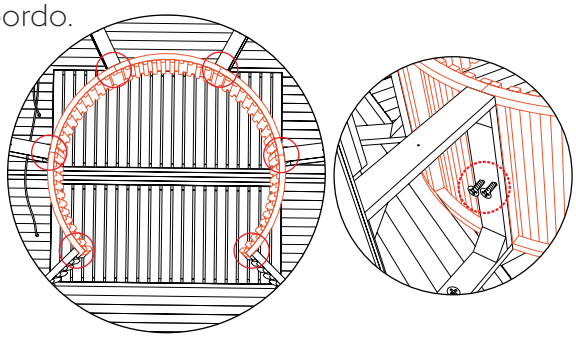

11. Posizionare la **panca**: fissarli ai supporti e ai bordi della panca con una vite lunga su ciascun lato di ogni panca.

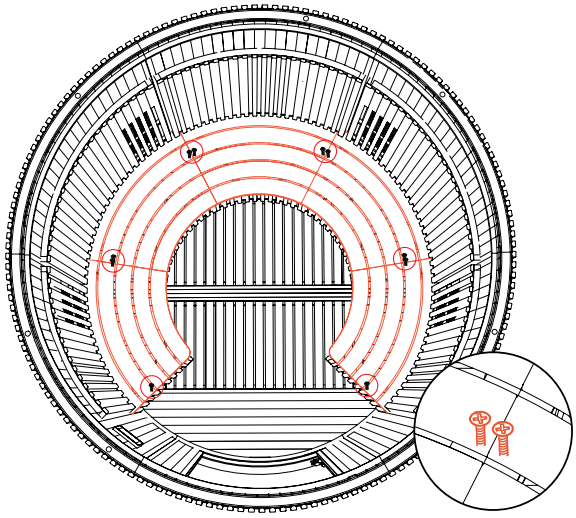

IT

12. Utilizzando una scala, posizionare il **pannello posteriore del soffitto** (con ventilazione).

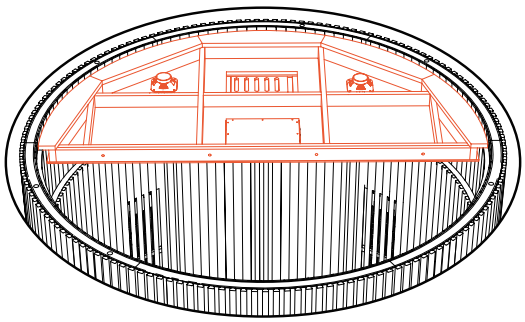

13. Utilizzando una scala, posizionare il **pannello frontale del soffitto**.
Collega i due pannelli del soffitto con 4 barre filettate.

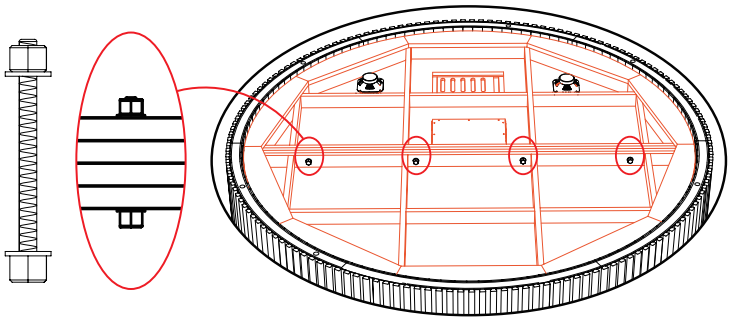

14. Collegare il **cavi di alimentazione**. I cavi sono codificati a colori e posizionati in modo tale da poter essere collegati solo alla spina corrispondente; alcuni sono anche etichettati per maggiore chiarezza.
15. Infine, installa il **coperture per soffitti** fronte (pieno) e retro (perforato). Far passare il cavo di alimentazione attraverso il foro nel coperchio posteriore. Assicurati che non ci siano altri cavi sporgenti. Se necessario, premere sui bordi dei rivestimenti per fissarli correttamente al soffitto.

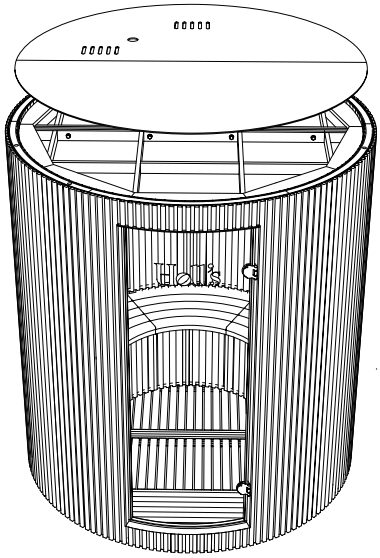

16. Collegare elettricamente la sauna al quadro di alimentazione, rispettando lo schema elettrico e la norma 15-100.

Congratulazioni! Hai quasi finito di assemblare la tua sauna.

3 – Utilizzo

3.1. Benefici della sauna

La sauna può essere utilizzata per molteplici scopi. Ecco i suoi principali vantaggi:

- **Elimina tossine e impurità dal corpo:** La sudorazione indotta dalla sauna apre i pori della pelle ed espelle naturalmente impurità e tossine.
- **Rafforza le difese immunitarie contro le malattie e favorisce la guarigione:** Il calore della sauna induce uno stato di febbre artificiale, ovvero ipertermia. Tuttavia, la febbre fa parte del naturale processo di guarigione del corpo. Questa "febbre falsa" stimola il sistema immunitario e porta a una maggiore produzione di globuli bianchi e anticorpi, essenziali per combattere le malattie.
- **Aumenta il metabolismo:** L'uso regolare della sauna contribuisce ad accelerare il metabolismo in modo simile all'esercizio fisico.
- **Allena il tuo cuore:** L'aumento della frequenza cardiaca nella sauna comporta una maggiore richiesta di ossigeno, che favorisce il consumo di calorie e fornisce un leggero esercizio per il cuore. L'uso regolare della sauna contribuisce quindi a mantenere l'elasticità dei vasi sanguigni.
- **Migliora la fluidità del traffico:** La dilatazione dei vasi sanguigni porta il sangue più vicino alla superficie della pelle e, man mano che i vasi sanguigni si dilatano per accogliere l'aumento del flusso sanguigno, la circolazione nelle estremità migliora.
- **Favorisce una pelle chiara e sana:** Una migliore circolazione sanguigna favorisce la crescita e lo sviluppo cellulare, fornendo nutrienti essenziali ai tessuti sottocutanei e superficiali. Inoltre, la vasodilatazione (dilatazione dei vasi sanguigni) porta fluidi essenziali sulla superficie della pelle, stimolando così la produzione di collagene e preservando l'elasticità cutanea e un colorito uniforme.
- **Allevia il dolore:** Gli antidolorifici naturali del corpo, le beta-endorfine e la noradrenalina, vengono rilasciati e aumentano temporaneamente la soglia del dolore.
- **Rilassa i muscoli**: Gli atleti utilizzano la sauna per migliorare la loro mobilità articolare e rilassare i muscoli dopo un allenamento intenso.

IT

3.2. Consigli e buone pratiche

A) Le nozioni di base

- ☑ **Raggiungere il giusto stato mentale:** Evitate pasti abbondanti nelle 1-2 ore precedenti.
- ☑ **Mantieniti ben idratato:** Bevi da 1 a 2 bicchieri d'acqua 15-30 minuti prima della seduta.
- ☑ **Fai la doccia prima di ogni sessione:** In questo modo potrete sfruttare al meglio la sauna e prolungarne la durata. Tuttavia, assicurati di asciugarti completamente prima di entrare nella sauna: entrare bagnati è pericoloso.
- ☑ **Portate con voi acqua e un asciugamano:** Ricorda di rimanere idratato e di asciugarti regolarmente il sudore durante ogni sessione.
- ☑ **Rispettare la durata consigliata:** 15-20 minuti per le prime sedute;
  per persone esperte, massimo 20-40 minuti.
- ☑ Inizia gradualmente, poi regola la durata e la temperatura in base alla tua tolleranza.

B) Avvertenze

Dopo l'esposizione al sole o alle radiazioni UV provenienti da fonti artificiali, non utilizzare una cabina a infrarossi per almeno 24 ore.

Se siete predisposti all'ipertermia (soprattutto in caso di malattie cardiovascolari), consultate un medico prima di utilizzare le cabine riscaldanti a infrarossi.

Se l'eritema persistente (arrossamento della pelle che dura più di un giorno) e le alterazioni cromatiche reticolate persistono dopo una regolare esposizione alle radiazioni infrarosse, interrompere l'esposizione e consultare un medico per evitare lo sviluppo di eritema pigmentoso (chiazze rotonde, violacee o eritematose, talvolta dolorose).

Se siete sensibili al calore o sotto l'effetto di alcol o tranquillanti, non utilizzate le cabine a infrarossi riscaldate.

3.3. Startup

1. Collegare il cavo di alimentazione a una presa indipendente adatta.
2. Accendere l'alimentatore.
3. Tieni premuto il dito sullo schermo tattile per 3 secondi per accenderlo.

3.4. Schermata di controllo



Utilizza il touchscreen per personalizzare la tua esperienza in sauna e creare l'atmosfera perfetta, sia che tu voglia rilassarti o ricaricarti.

1. Misurazione della temperatura
2. Tempo rimanente della sessione
3. Impostazione della temperatura
4. Regolazione della durata della sessione
5. Attivazione a infrarossi
6. Unità di temperatura
7. Attivazione della luce della panca
   (non disponibile sul modello a 4 posti)
8. Regolazione della luce (colori e modalità)
9. Controllo audio (Bluetooth o radio)

- Pagina di aiuto
- Connessione audio
- OFF (SPENTO)
- Wifi *(non utilizzato)*
- Impostazioni

3.5. Regolazione della luce

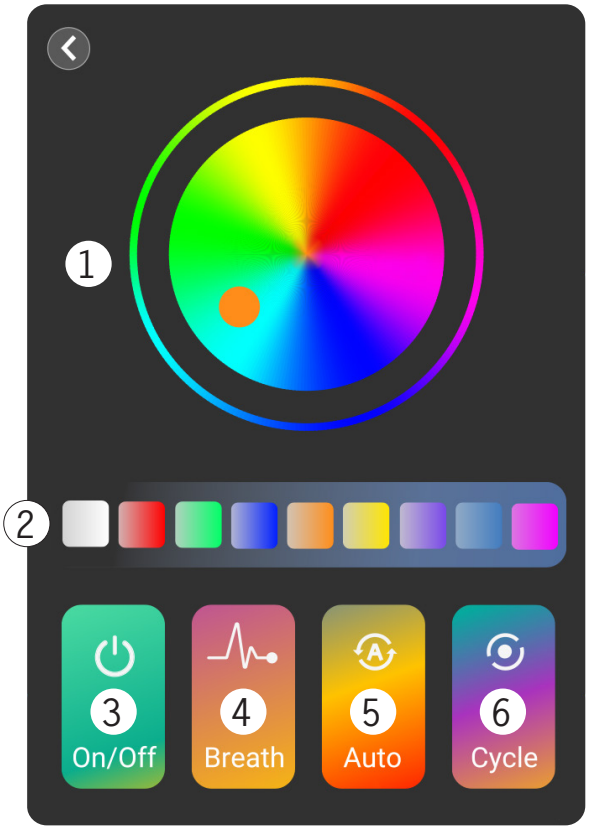

1. Ruota dei colori

Scegli un colore personalizzato.

2. Colori fissi

Scegli un colore predefinito per te.

3. Interruttore

Attiva o disattiva la terapia della luce.

4. Modalità respirazione leggera

Scegli un'atmosfera rilassante.
Per massimizzare gli effetti, inspira quando la luce si intensifica ed espira quando diminuisce.

5. Modalità colore sfumato

Scegli un'atmosfera rilassante.

6. Modalità salto colore

Scegli un'atmosfera stimolante.

3.6. Controllo audio

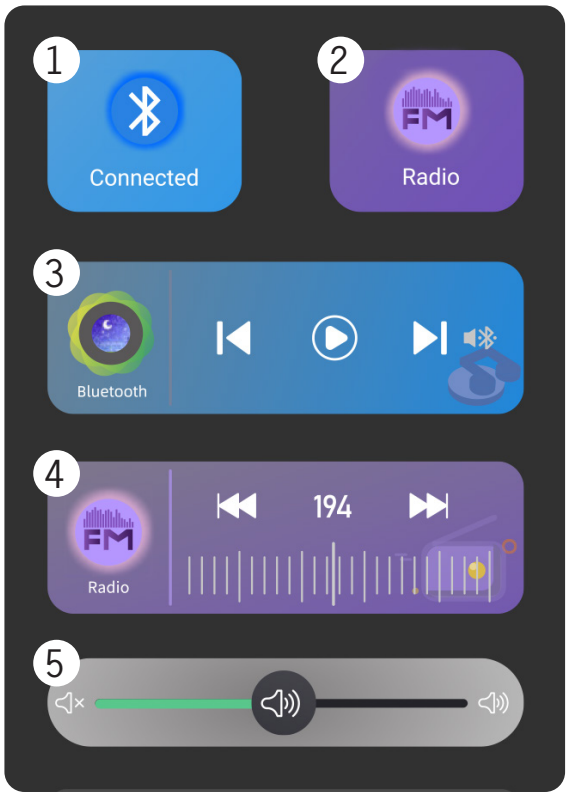

1. Interruttore Bluetooth

Attiva o disattiva la funzione Bluetooth.

2. Interruttore radio

Attiva o disattiva la funzione radio.

3. Controllo della traccia tramite Bluetooth

Ascolta di nuovo, salta un passaggio, metti in pausa.

4. Sintonizzazione radio FM

Seleziona la frequenza che preferisci.

5. Controllo del volume

Sposta il cursore a tuo piacimento.

IT

4 – Mantenimento

4.1. Dopo l'uso

Dopo ogni utilizzo, scollegare o spegnere l'alimentazione della sauna.

Questa sauna a infrarossi è stata progettata per richiedere poca manutenzione.

Non spruzzare mai acqua sulla sauna. Se la sauna si bagna, soprattutto durante il funzionamento, scollegarla immediatamente dalla presa di corrente e NON UTILIZZARLA.

Non utilizzare mai prodotti chimici sul legno.

Per pulirlo, dopo che si è raffreddato:

1. Utilizza un aspirapolvere per rimuovere tutta la polvere dalle fessure del legno.
2. Pulire la cabina con un **panno di cotone umido** soltanto. Assicurati che la sauna sia completamente asciutta prima di utilizzarla di nuovo.
3. Pulisci il vetro con un detergente per vetri e un panno morbido.
4. Controllare e stringere le viti del banco da lavoro ogni 3 mesi.

4.2. Risoluzione dei problemi

Problema	Possibile causa	Soluzione
Il controller o la sauna non funzionano. / Il pulsante di accensione del controller non si illumina.	1. Nessuna alimentazione elettrica 2. Collegamento difettoso del cavo di alimentazione all'interno della sauna 3. Apparecchiatura difettosa.	1. Verificare l'alimentazione (connessione e attivazione). 2. Verificare il collegamento di ciascun cavo (controller, panca). 3. Contatta il servizio assistenza.
Uno o più pannelli non si riscaldano. / La sauna non raggiunge la temperatura impostata.	1. Collegamento difettoso del cavo di alimentazione al pannello in questione 2. Panello danneggiato. 3. Errore del sensore di temperatura. 4. Circuito stampato danneggiato.	1. Verificare il collegamento del pannello riscaldante. 2. Verificare il collegamento del sensore di temperatura. 3. Per qualsiasi componente danneggiato, contatta il servizio assistenza.
Le luci della sauna non funzionano.	1. Collegamento scadente del cavo di alimentazione delle luci 2. Luce difettosa	1. Controlla i collegamenti delle luci. 2. Contatta il servizio assistenza.
L'altoparlante non emette alcun suono.	1. Collegamento scadente del cavo di alimentazione dell'altoparlante 2. Altoparlante difettoso	1. Verificare il collegamento dell'altoparlante in questione. 2. Contatta il servizio assistenza.
Il controller visualizza il codice di errore "ER"	1. Connessione difettosa del sensore di temperatura. 2. Sensore di temperatura danneggiato	1. Verificare il collegamento del sensore di temperatura. 2. Contatta il servizio assistenza.
La zona calda non è così calda come previsto?	È normale! 😊 La vostra sicurezza è la nostra massima priorità. Sebbene un calore moderato sia molto piacevole, Il calore eccessivamente elevato può essere pericoloso. Per questo motivo, è stata attentamente considerata la quantità massima di calore emessa da ciascuna zona della sauna.	

5 – Garanzia

La lavorazione del legno è garantita **dieci (10) anni**. Gli altri elementi della sauna sono garantiti **due (2) anni**.

La data di decorrenza della garanzia è la data di spedizione (corrispondente alla data di emissione della fattura).

La garanzia non si applica nei seguenti casi:

- Malfunzionamenti o danni derivanti da installazione, utilizzo o riparazione non conformi alle istruzioni di sicurezza.
- Malfunzionamenti o danni derivanti da condizioni non idonee all'uso originariamente previsto del dispositivo.
- Danni derivanti da negligenza, incidente o forza maggiore (tempesta e maltempo).
- Malfunzionamenti o danni derivanti dall'utilizzo di accessori non autorizzati.

La garanzia non copre i costi relativi alla restituzione della cabina o di qualsiasi suo componente alle nostre officine. In caso di guasto, ai sensi della garanzia, le parti ritenute difettose dai nostri tecnici verranno sostituite. Le informazioni e le spiegazioni necessarie per la loro installazione saranno fornite da uno dei nostri tecnici. Holl's non può coprire i costi associati all'impiego di manodopera esterna.

Gentile Cliente,

Siamo a disposizione per rispondere a qualsiasi domanda possiate avere. Puoi contattarci e registrare la tua garanzia sul nostro sito web:

www.holls.fr

Grazie per la fiducia e vi auguro un'esperienza eccellente.

I vostri dati saranno trattati in conformità alla legge francese sulla protezione dei dati del 6 gennaio 1978 e non saranno divulgati a terzi.

Sorgfältig lesen

Diese Installationsanleitung ist ein integraler Bestandteil des Produkts.

Sie müssen dem Installateur ausgehändigt und vom Benutzer aufbewahrt werden. Falls Sie die Bedienungsanleitung verloren haben, besuchen Sie bitte die folgende Webseite:

www.holls.fr

Die in diesem Handbuch enthaltenen Anweisungen und Warnhinweise sollten sorgfältig gelesen und verstanden werden, da sie wichtige Informationen für die sichere Handhabung und den Betrieb der Sauna enthalten. **Bewahren Sie dieses Handbuch an einem leicht zugänglichen Ort auf, um es später leichter nachschlagen zu können.**

Die Installation muss gemäß den geltenden Vorschriften erfolgen und gemäß den Anweisungen von Poolstar. Ein Installationsfehler kann zu Verletzungen von Menschen oder Tieren sowie zu mechanischen Schäden führen, für die der Hersteller unter keinen Umständen haftbar gemacht werden kann.

Bitte überprüfen Sie nach dem Auspacken der Sauna den Inhalt und melden Sie eventuelle Schäden.

Vor dem Anschluss der Sauna vergewissern Sie sich, dass die in dieser Anleitung angegebenen Daten mit den tatsächlichen Installationsbedingungen kompatibel sind und die für das betreffende Produkt zulässigen Höchstgrenzen nicht überschreiten.

Im Falle eines Defekts oder einer Fehlfunktion der Sauna muss die Stromzufuhr unterbrochen werden und es sollte kein Versuch unternommen werden, den Fehler zu beheben.

Reparaturarbeiten dürfen nur von einem autorisierten technischen Kundendienst unter Verwendung von Originalersatzteilen durchgeführt werden, es sei denn, Poolstar erteilt zuvor die Genehmigung für ein anderes Vorgehen. Die Nichteinhaltung der oben genannten Klauseln kann den sicheren Betrieb der Sauna beeinträchtigen.

Um die Wirksamkeit und einwandfreie Funktion der Sauna zu gewährleisten, ist es wichtig, dass sie regelmäßig gemäß den mitgelieferten Anweisungen gewartet wird.

Im Falle eines Verkaufs oder einer Übertragung der Sauna ist sicherzustellen, dass sämtliche technischen Unterlagen zusammen mit dem Gerät an den neuen Eigentümer weitergegeben werden.

Diese Sauna ist ausschließlich für den Gebrauch in privaten Innenräumen konzipiert. Alle anderen Verwendungszwecke, insbesondere kommerzielle, sollten als unangemessen, fehlerhaft oder sogar gefährlich betrachtet werden.

Sämtliche vertragliche oder außervertragliche Haftungen des Herstellers/Vertriebspartners für Schäden, die durch Fehler bei der Installation oder Bedienung oder durch Nichteinhaltung der in diesem Handbuch enthaltenen Anweisungen oder der für die in diesem Dokument behandelten Geräte geltenden Installationsnormen verursacht werden, werden als nichtig betrachtet.

Inhalt

Sicherheitshinweise 90

1.1. Allgemein 90
1.2. Elektrische Gefahr 90
1.3. Sauna und Gesundheit 91

1 – Beschreibung 92

1.1. Erhalt von Ihrem Paket 92
1.2. Technische Spezifikationen 93
1.3. Heizsystem 93

2 – Installation & Montage 94

2.1. Standort 94
2.2. Elektrischer Anschluss 94
2.3. 1-Sitzplatz-Modell 95
2.4. 2-Sitzplätze-Modell 98
2.5. 4-Sitzplätze-Modell 101

3 – Verwenden 104

3.1. Vorteile der Sauna 104
3.2. Tipps und bewährte Vorgehensweisen 104
3.3. Beginn 105
3.4. Bedienbildschirm 105
3.5. Lichteinstellung 106
3.6. Audiosteuerung 106

4 – Wartung 107

4.1. Nach Gebrauch 107
4.2. Problemlösung 107

5 – Garantie 108

DE

SICHERHEITSHINWEISE

LESEN SIE DIE ANLEITUNG VOR INSTALLATION SORGFÄLTIG DURCH.

1.1. Allgemein

- Befolgen Sie die beiliegenden Montage- und Installationsanweisungen sorgfältig. Eine fehlerhafte Montage kann zu Fehlfunktionen oder Verletzungen führen.
- Die Sauna darf niemals umkippen. Behalte es immer **vertikal**, auf einem **stabile und vollkommen ebene Oberfläche** auch dann, wenn es nicht benutzt wird.
- Stellen Sie die Sauna in einen gut belüfteten Raum bei Raumtemperatur (mind. 18 °C). Vermeiden Sie die Nutzung der Sauna in geschlossenen Räumen ohne ausreichende Luftzirkulation (Schränke, Kleiderschränke oder andere kleine Räume oder Nischen). Lassen Sie rund um die Sauna mindestens 5 cm Freiraum, um eine ausreichende Belüftung zu gewährleisten.
- Kinder dürfen sich diesem Gerät nicht nähern. Personen mit eingeschränkter Mobilität dürfen die Sauna nur unter Aufsicht oder nach entsprechender Schulung benutzen.
- Innenflächen können sehr heiß werden (Verbrennungsgefahr).
- Die Sauna und die Infrarotstrahler dürfen niemals abgedeckt werden. Das Abdecken eines Infrarotstrahlers birgt Brandgefahr.



- Steigen Sie nicht auf die Sauna und stellen Sie keine Gegenstände darauf ab.
- Im Falle einer Fehlfunktion vor oder während der Saunanutzung ziehen Sie den Netzstecker und lesen Sie den entsprechenden Abschnitt "Wartung", Seite 107.
- Im Falle eines Defekts bitten wir Sie, vorrangig ein Ersatzteil von Poolstar oder einem autorisierten Händler zu erwerben. Infrarotstrahler können insbesondere nur durch Strahler desselben Herstellers und Modells ersetzt werden!

1.2. Elektrische Gefahr



Elektrizität kann gefährlich sein. Um Unfälle zu vermeiden, beachten Sie bitte die Sicherheitsrichtlinien und stellen Sie sicher, dass Sie alle Warnhinweise und Anweisungen vor der Benutzung gelesen und verstanden haben.

- Diese Sauna darf nicht in der Nähe einer Wasserquelle installiert werden. **In Übereinstimmung mit der Norm NF C 15-100,** keine Wasserquelle sollte sich in einem Abstand von weniger als 60 cm zur Sauna befinden. Elektrische Bauteile dürfen niemals mit nassen Händen berührt werden. Stellen Sie sicher, dass die Sauna jederzeit trocken bleibt. Bitte spritzen oder besprühen Sie die Sauna nicht mit Wasser. Wenn die Sauna nass ist, ziehen Sie sofort den Stecker und benutzen Sie sie nicht. Dampfreinigung, Hochdruckreinigung und Sprühreinigung sind nicht zulässig.
- Schließen Sie die Sauna an eine separate, ordnungsgemäß geerdete Steckdose an, die mit einem Überspannungsschutz und einem **30-mA-Fehlerstromschutzschalter** ausgestattet ist.

- Lassen Sie die Sauna niemals eingesteckt und eingeschaltet, wenn sie nicht benutzt wird.
- Betreten Sie die Sauna niemals mit einem ungeeigneten elektronischen Gerät, während diese in Betrieb ist. Hitze kann schnell zu einer Überhitzung der Batterien führen, was Ihr Gerät beschädigen und ein Brandrisiko darstellen kann.
- Stellen Sie keine schweren Gegenstände auf das Netzkabel und verlegen Sie das Kabel nicht unter Teppichen oder Läufern.
- Heizgeräte dürfen niemals blockiert werden.

1.3. Sauna und Gesundheit

- **Konsultieren Sie vor der Benutzung einer Sauna immer Ihren Arzt, insbesondere wenn Sie gesundheitliche Probleme haben.**
- **Nicht verwenden, wenn** Sie sind/haben**:**
  - minderjährig oder schwanger (Gefahr für den Fötus).
  - eine Vorgeschichte mit Herzkrankheiten, Bluthochdruck, Diabetes oder Epilepsie.
  - einen Herzschrittmacher oder ein Metallimplantat.
  - an Neuropathie, Netzhautschäden oder anderen Komplikationen leiden.
  - sich vor Kurzem einer Operation unterzogen.
  - eine offene Wunde, eine Infektion oder Fieber.
  - oder dass ein anderes Gesundheitsproblem oder Risiko vorliegt.
- Dieses Gerät kann von Personen mit eingeschränkten physischen, sensorischen oder geistigen Fähigkeiten oder mangelnder Erfahrung und Kenntnis verwendet werden, vorausgesetzt, sie werden beaufsichtigt oder wurden hinsichtlich der sicheren Verwendung des Geräts unterwiesen und verstehen die damit verbundenen Gefahren vollständig. Kinder unter 8 Jahren sollten das Gerät nicht benutzen, und Kinder ab 8 Jahren sollten das Gerät nur unter Aufsicht benutzen. Reinigungs- und Wartungsarbeiten sollten nicht von Kindern ohne Aufsicht durchgeführt werden.
- Finger oder Gegenstände dürfen niemals in das Lüftungsgitter oder andere Teile der Sauna eingeführt werden.
- Die Vorteile der Sauna lassen sich nur bei vorsichtiger Nutzung erzielen.
- Längerer Aufenthalt in hohen Temperaturen kann zu Unbehagen führen. **Achten Sie auf ausreichende Flüssigkeitszufuhr und überschreiten Sie nicht die empfohlene Trainingsdauer.** Verlassen Sie die Sauna sofort, wenn Sie sich überhitzt, schwindelig oder unwohl fühlen.
- Hyperthermie bezeichnet einen allgemeinen und ungewöhnlichen Anstieg der Körpertemperatur, der zu Schwindel, Lethargie, Benommenheit, Ohnmacht, verminderter Wärmeempfindung, körperlichen Beschwerden und sogar Bewusstlosigkeit führen kann und somit das Risiko von Verbrennungen erhöht. **Wenn Sie eines oder mehrere dieser Symptome verspüren, verlassen Sie die Sauna sofort.**
- Benutzen Sie die Sauna niemals unter dem Einfluss von Alkohol oder Medikamenten.

Das Unternehmen lehnt jegliche Verantwortung im Falle eines Missbrauchs oder einer nicht den Sicherheitsanweisungen entsprechenden Verwendung dieses Geräts durch den Benutzer ab.

1 – Beschreibung

1.1. Erhalt von Ihrem Paket

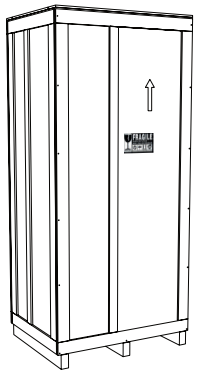

Um Ihre Sauna während des Transports zu schützen, wird sie in einer großen Holzkiste verpackt und muss stehend geliefert werden. Prüfen Sie jedoch den Zustand jedes einzelnen Artikels bei Erhalt des Pakets, um eventuelle Schäden melden zu können.

Bevor Sie die Kiste öffnen, vergewissern Sie sich, dass Sie genügend Platz haben, um die Teile sicher zu lagern. Idealerweise sollten mindestens zwei Personen die Sauna auspacken.

MOON	1 Sitzplatz	2 Sitzplätze	4 Sitzplätze
Bodenheizung	1	1	2
Rückwand	1	1	1
Linke Wand (mit Controller)	1	1	2
Rechte Wand	1	1	2
Vorderwand (mit vorinstallierter Glastür)	1	1	1
Decke	1	1	2
Deckenverkleidung	1	1	2
Bank	1	1	5
Vorderseite der Bank	1	1	5
Bankstütze	X	2	4
Seite der Bank	X	X	2
Türgriffset und Befestigungsset (Schrauben)	1	1	1

⚠ **Aus Sicherheitsgründen sind zwei Personen erforderlich, um die Kiste zu öffnen und sicherzustellen, dass die Saunapaneele beim Öffnen der Kiste nicht herunterfallen. Die Kiste vorsichtig handhaben und öffnen. Tragen Sie dicke Schutzhandschuhe, um Splitter oder Verletzungen zu vermeiden.**

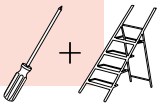

Zum Öffnen der Kiste benötigen Sie einen Kreuzschlitzschraubendreher und eine Trittleiter.

1. Suchen Sie die Vorderseite der Kiste: Sie ist mit Schrauben und einer Beschriftung versehen.
2. Lösen Sie die 3 Schrauben, mit denen der obere Teil der Frontplatte über dem Gehäuse befestigt ist.
3. Während eine zweite Person die Frontplatte festhält (unerlässlich, um zu verhindern, dass die darin enthaltenen Paneele herunterfallen), schrauben Sie die restlichen Schrauben an der Frontplatte heraus und entfernen Sie sie.
4. Ziehen Sie vorsichtig an der Oberseite der Frontplatte, um sie vom Gehäuse zu trennen, während eine zweite Person die darin enthaltenen Platten festhält, damit sie nicht herunterfallen.
5. Beginnen Sie vorsichtig, die Saunapaneele herauszunehmen, während eine andere Person die Frontverkleidung der Kiste vollständig entfernt.
6. Packen Sie den Rest der Sauna aus, um sie für den Aufbau vorzubereiten.

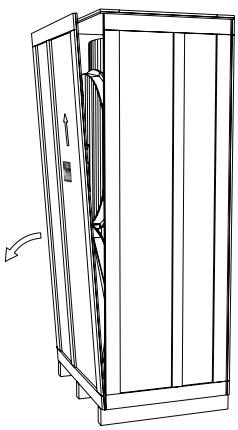

1.2. Technische Spezifikationen

	1 Sitzplatz	2 Sitzplätze	4 Sitzplätze
Stromversorgung	230V ~ 50 Hz 10A		230V ~ 50 Hz 20A
Leistung	1970 W	2305 W	4620 W
Anwendungsbereich	10°C~65°C (50°F~149°F)		
Innenmaße HxT	181 x 90 cm	181 x 118 cm	180 x 168 cm
Außenmaße HxT	195 x 102 cm	195 x 130 cm	195 x 180 cm
Nettogewicht	203kg	244kg	270 kg
Materialien	Kanadischer Hemlock, Güteklasse A (PRÄMIE)		
Steuerungsgerät	Touchscreen-LED-Display		
Audiosystem	Bluetooth-Audio, 2 x 15-Watt-Lautsprecher		
Beleuchtungssystem	12V-Mehrfarben-LED für die Farbtherapie		
Heizsystem	Quarzrohre und Kohlenstoffplatten		
Elektrischer Anschluss	2,30 m langes 3 x 2,5 mm²-Kabel		Nicht geliefert
Standards	• NF C 15-100-1 • LVD-Richtlinie	• NF EN 60335-1 • NF EN 60335-2-53	

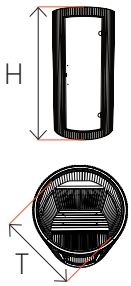

1.3. Heizsystem

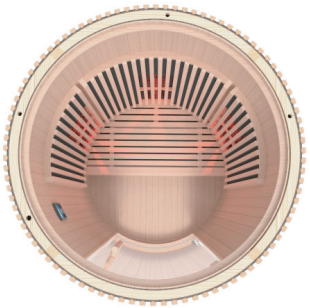

Die Sauna MOON ist mit Infrarot-Heizpaneelen aus Kohlenstoff und Quarz mit großer Reichweite ausgestattet, die in verschiedenen Bereichen verteilt sind. Diese Paneele erzeugen tiefenwirksame Wärme, die Entspannung, Entgiftung und Regeneration fördert, ohne die intensive Hitze traditioneller Saunen.

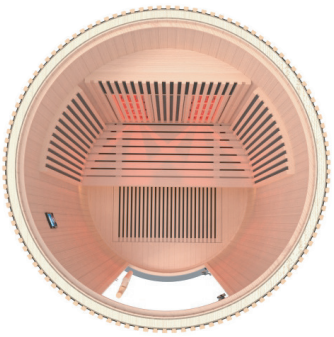

Zu Ihrer Sicherheit verfügen diese Paneele je nach ihrem Standort in der Sauna über unterschiedliche Leistungsstufen. Die reduzierte Leistung der Paneele auf Bodenhöhe und Sitzflächen sorgt für eine gleichmäßige und sanfte Wärme.



Art	Nummerierung gemäß Modell		
	1 Sitzplatz	2 Sitzplätze	4 Sitzplätze
Quarz-Heizrohre	3	2	4
Seiten- und Rückwände	4	4	14
Panel der Bank	X	1	X
Frontplatte für die Beine	1	1	2
Boden	X	1	4

DE

2 – Installation & Montage

2.1. Standort

- Der Boden, auf dem die Sauna stehen soll, muss ein **trockene, stabile, ebene und vollkommen glatte Oberfläche** in der Lage, das Gewicht der Sauna und ihrer Benutzer zu tragen.
- Stellen Sie die Sauna in einen gut belüfteten Raum bei Raumtemperatur (mind. 18 °C). Vermeiden Sie die Nutzung der Sauna in geschlossenen Räumen ohne ausreichende Luftzirkulation (Schränke, Kleiderschränke oder andere kleine Räume oder Nischen). **Lassen Sie um die Sauna herum mindestens 5 cm Freiraum**, um eine Belüftung zu ermöglichen.
- Die geltenden elektrischen Normen (NF C 15-100 in Frankreich) sind einzuhalten.
- **Vermeiden Sie idealerweise jegliche Wasserquellen in der Nähe der Sauna** ; Ausnahme ist eine verschließbare Wasserflasche, die zum regelmäßigen Trinken gedacht ist, wobei darauf zu achten ist, dass sie nicht umkippt.
- Bei 1- und 2-Sitzplätze-Modellen stellen Sie sicher, dass sich in der Nähe des gewählten Standorts eine separate, ordnungsgemäß geerdete Netzsteckdose mit Überspannungsschutz und 30-mA-Differenzialschutz befindet.

2.2. Elektrischer Anschluss

A) Allgemeines

Die Installation und Wartung der elektrischen Komponenten vor der Sauna muss von einem professionellen Elektriker durchgeführt werden.

Vor jeder Wartung oder jedem Betrieb muss sichergestellt werden, dass die Sauna ausgeschaltet ist. Die Sauna sollte nur dann an das Stromnetz angeschlossen werden, wenn sie benutzt werden soll. Schalten Sie es nach jeder Sitzung aus.

Die Sauna muss an eine unabhängige Stromquelle angeschlossen werden, die über einen 30-mA-Differenzstromschutz und eine Erdung verfügt. Die Steckdose für die Sauna muss an einem trockenen und gut belüfteten Ort installiert werden.

B) 1- und 2-Sitzplätze-Modelle

Das Hauptstromkabel ist in die Decke Ihrer Sauna integriert und 2,30 m lang. Schließen Sie das Kabel Ihrer Sauna nach dem Aufbau an eine **separate**, ordnungsgemäß **geerdete Steckdose** an, die mit einem **Überspannungsschutz** und einem **Fehlerstromschutzschalter (30 mA)** ausgestattet ist, vorzugsweise mit **IP65-Zertifizierung**. Ihre Sauna ist fertig.

C) 4-Sitzplätze-Modell

Das Hauptnetzkabel ist nicht integriert. Tatsächlich muss die Installation von einem qualifizierten Fachmann gemäß den geltenden Vorschriften durchgeführt werden. Bitte stellen Sie im Voraus ein Kabel zur Verfügung, das für die technischen Eigenschaften der Sauna geeignet ist: mindestens 2,5 mm^2 Querschnitt bei einer Länge von weniger als 10 Metern. Bei größeren Kabellängen sollten Sie einen Elektriker hinzuziehen. Achten Sie auf die Erdung und installieren Sie einen Fehlerstromschutzschalter (FI-Schalter) mit 20 A zwischen Sauna und Hauptstromversorgung.

2.3. 1-Sitzplatz-Modell

1. Stellen Sie den **Sockel** der Sauna auf einen trockenen, ebenen und stabilen Untergrund.

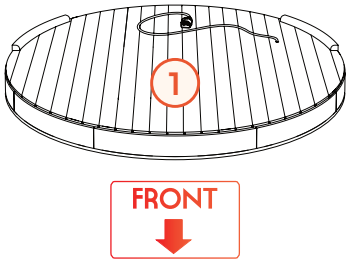

2. Platziere die **Rückwand**: Die Holzleisten müssen mit denen der Grundplatte ausgerichtet sein.

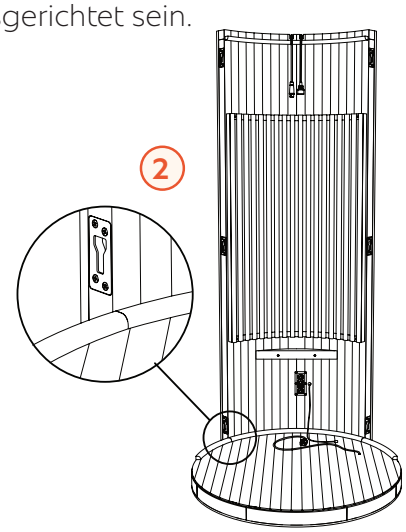

3. Positionieren Sie die **linke Platte** (mit dem Controller). Achten Sie darauf, dass die 3 in der Wand verborgenen Schlösser ordnungsgemäß einrasten. Klopfen Sie dann mit einem Gummihammer vorsichtig das Paneel an seinen Platz, bis die linke und die hintere Paneele richtig ausgerichtet sind.

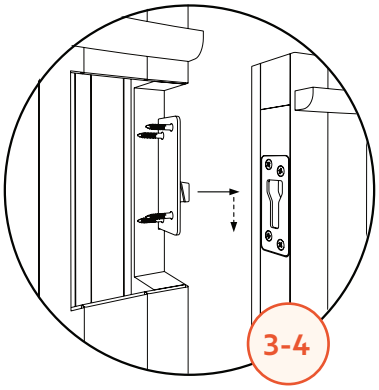

4. Wiederholen Sie den vorherigen Schritt mit der **rechten Platte**.

5. Stecken Sie es ein **Basisstromkabel** zur Steckdose in der Rückwand.

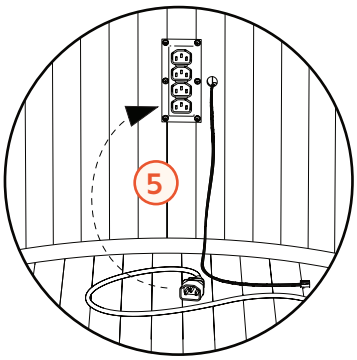

6. Fügen Sie die **Vorderseite der Bank** Achten Sie darauf, dass es genau zwischen die Holzleisten passt, und befestigen Sie es dann mit zwei langen Schrauben, die in die Löcher auf jeder Seite der Rückseite des Paneels eingesetzt werden.

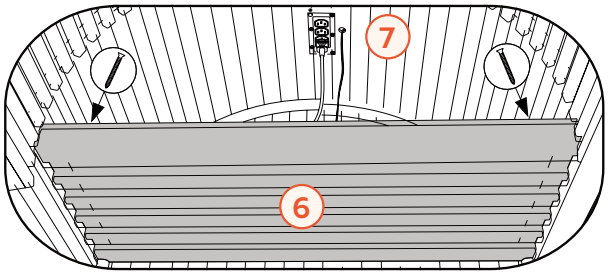

7. Verbinden Sie die **Tischstromkabel** zur Steckdose in der Rückwand.

8. Positionieren Sie die **Frontplatte**:
   a. Achten Sie auf die Glastür und richten Sie alle in den Wänden verborgenen Schlösser aus.
   b. Klopfen Sie mit einem Gummihammer vorsichtig auf die Platte, bis sie richtig mit der linken und rechten Platte ausgerichtet ist.

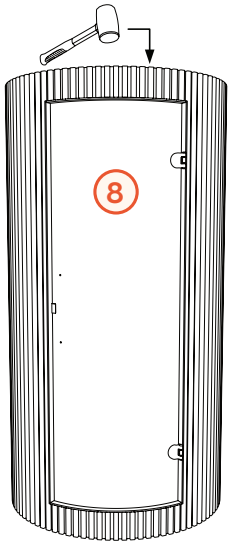

DE

9. Montieren Sie die **Türgriff**:

HINWEIS: Die Tür ist mit einer dünnen Kunststofffolie überzogen, die für die Sicherheit des Glases unerlässlich ist, da sie als bruchsichere Schutzschicht dient. Es kann um die Löcher herum, in die die Bolzen eingesetzt werden, leicht ausgefranst erscheinen. Diese Plastikfolie NICHT entfernen!

a. Die Bolzen (B) durch den inneren Griff (C) führen.
b. Führen Sie die Bolzen durch das Glas und den äußeren Griff.
c. Verwenden Sie einen Schraubendreher, um die Schrauben festzuziehen, aber nicht zu fest.
d. Drücken Sie die Holzabdeckungen (A) ein, um die Schraubenköpfe zu verdecken.

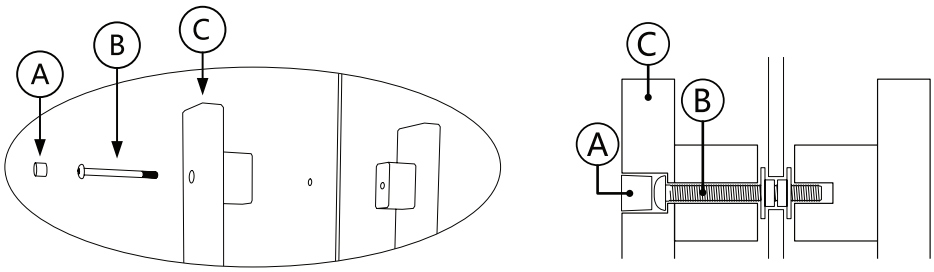

10. Positionieren Sie die **Bank**:

a. Schieben Sie es bis zur Hälfte, um Zugang zur Steckdose und den Kabeln zu erhalten.
b. Schließen Sie die roten und schwarzen Stromkabel der Lampen an die Steckdose an.
c. Drehen/schieben Sie die obere Sitzfläche vollständig und befestigen Sie sie anschließend mit einer langen Schraube, die in das Loch an der Unterseite des Sitzes geschraubt wird.

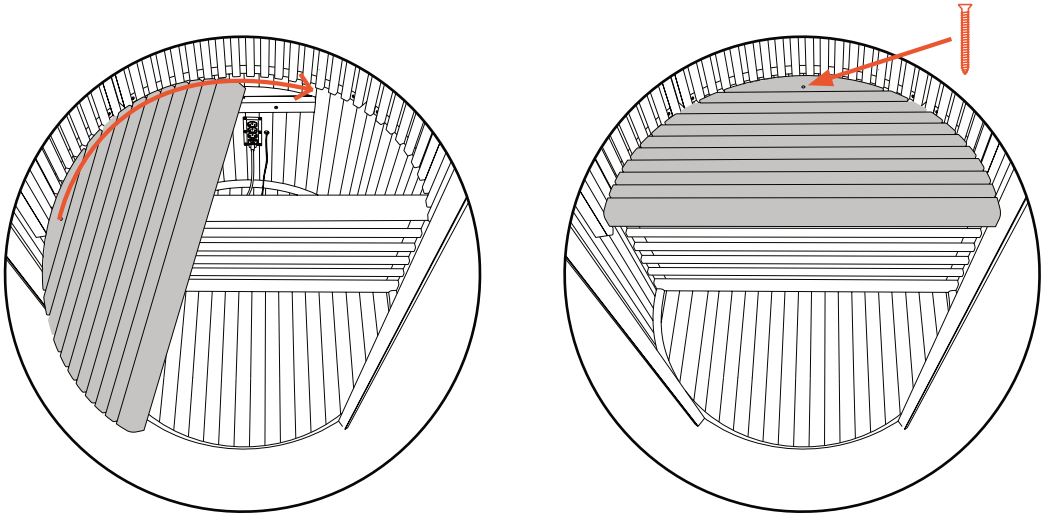

11. Stellen Sie mithilfe einer Leiter die **Decke**. Die Belüftung sollte an der Rückseite der Sauna angebracht sein.

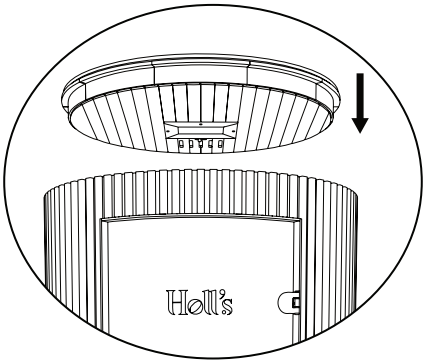

12. Verbinden Sie die **Stromkabel**. Die Kabel sind farbcodiert und so positioniert, dass sie nur an den entsprechenden Stecker angeschlossen werden können; einige sind zur besseren Übersichtlichkeit auch beschriftet.

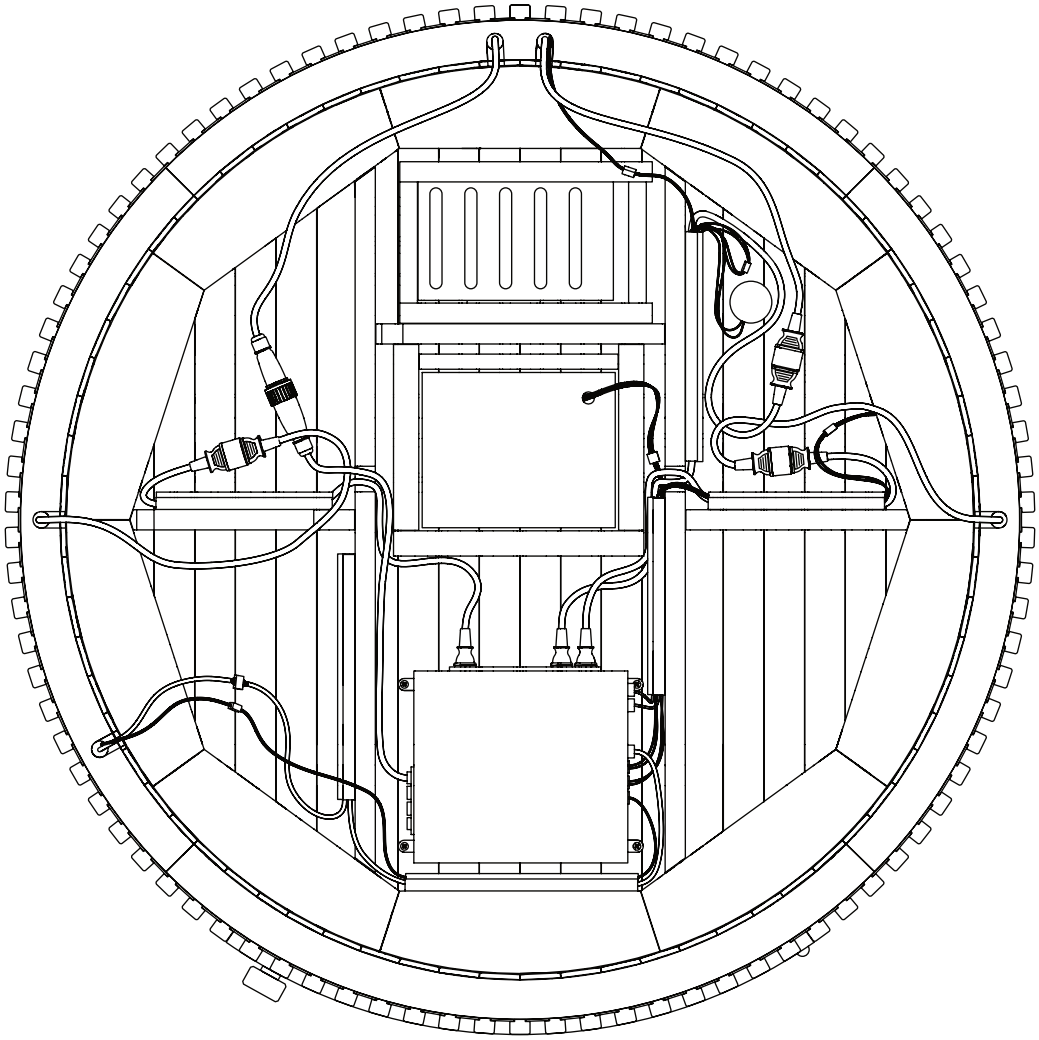

13. Installieren Sie abschließend die **Deckenverkleidung** aus Sperrholz. Führe das Stromkabel durch die Abdeckung. Stellen Sie sicher, dass keine anderen Kabel herausragen. Drücken Sie gegebenenfalls auf die Kanten der Abdeckung, um sie ordnungsgemäß an der Decke zu befestigen.

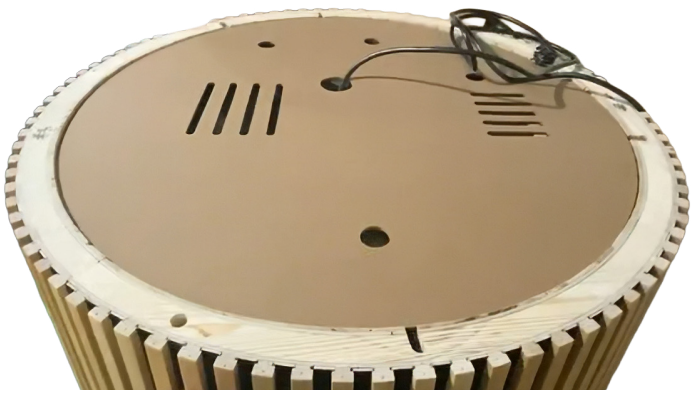

Glückwunsch ! Sie haben den Aufbau Ihrer Sauna fast abgeschlossen.

2.4. 2-Sitzplätze-Modell

1. Stellen Sie den **Sockel** der Sauna auf einen trockenen, ebenen und stabilen Untergrund.

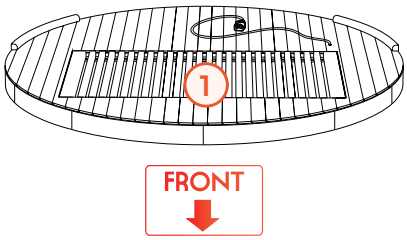

2. Platziere die **Rückwand**: Die Holzleisten müssen mit denen der Grundplatte ausgerichtet sein.

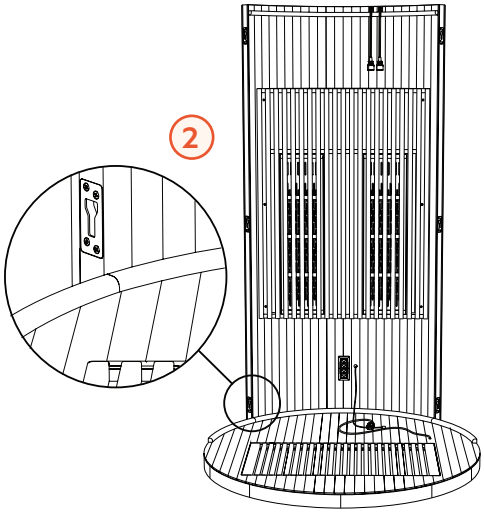

3. Positionieren Sie die **linke Platte** (mit dem Controller). Achten Sie darauf, dass die 3 in der Wand verborgenen Schlösser ordnungsgemäß einrasten. Klopfen Sie dann mit einem Gummihammer vorsichtig das Paneel an seinen Platz, bis die linke und die hintere Paneele richtig ausgerichtet sind.

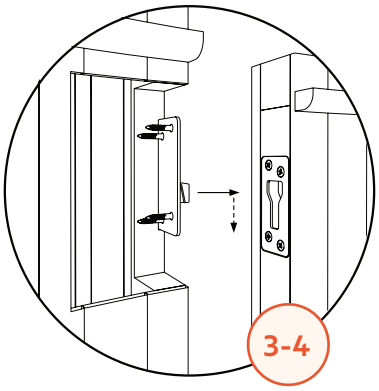

4. Wiederholen Sie den vorherigen Schritt mit der **rechten Platte**.

5. Positionieren Sie die **Frontplatte**: Achten Sie auf die Glastür und richten Sie alle in den Wänden verborgenen Schlösser aus. Klopfen Sie mit einem Gummihammer vorsichtig auf die Platte, bis sie richtig mit der linken und rechten Platte ausgerichtet ist.

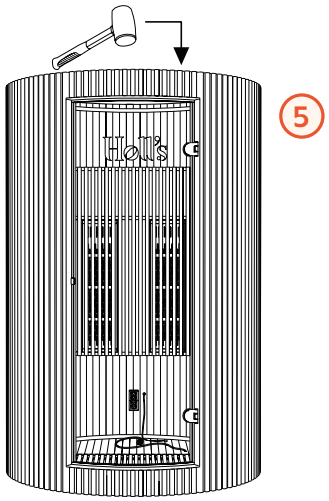

6. Montieren Sie die **Türgriff**:

HINWEIS: Die Tür ist mit einer dünnen Kunststofffolie überzogen, die für die Sicherheit des Glases unerlässlich ist, da sie als bruchsichere Schutzschicht dient. Es kann um die Löcher herum, in die die Bolzen eingesetzt werden, leicht ausgefranst erscheinen. Diese Plastikfolie NICHT entfernen!

   a. Die Bolzen (B) durch den inneren Griff (C) führen.
   b. Führen Sie die Bolzen durch das Glas und den äußeren Griff.
   c. Verwenden Sie einen Schraubendreher, um die Schrauben festzuziehen, aber nicht zu fest.
   d. Drücken Sie die Holzabdeckungen (A) ein, um die Schraubenköpfe zu verdecken.

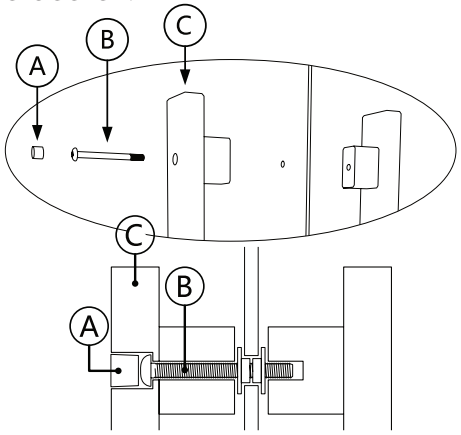

Installation & Montage

7. Stecken Sie es ein **Basisstromkabel** zur Steckdose in der Rückwand.

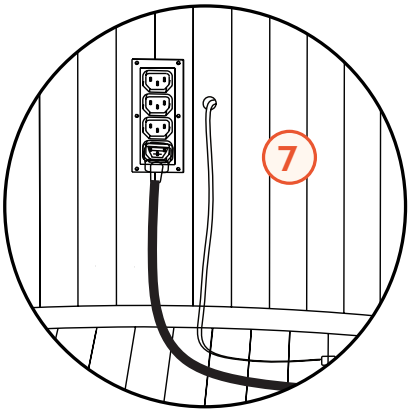

8. Sichern Sie die 2 **Bankstützen** mit vier langen Schrauben pro Halterung.

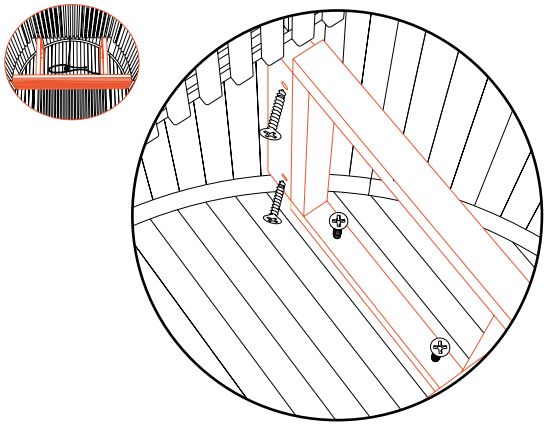

9. Fügen Sie die **vor der Bank** Achten Sie darauf, dass es genau zwischen die Holzleisten passt, und befestigen Sie es dann mit zwei langen Schrauben an den Halterungen.

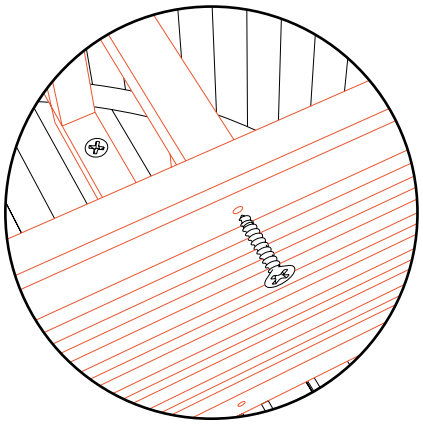

10. Verbinden Sie die **Tischstromkabel** zur Steckdose in der Rückwand.

11. Positionieren Sie die **Bank**:



    a. Verbinden Sie die roten und schwarzen Kabel der Leuchten an der Verbindungsstelle zwischen der Bank und ihrer Vorderseite auf der rechten Seite.
    b. Schließen Sie das Netzkabel der Werkbank an die Steckdose an.
    c. Befestigen Sie die Bank mit vier langen Schrauben an den Stützen.

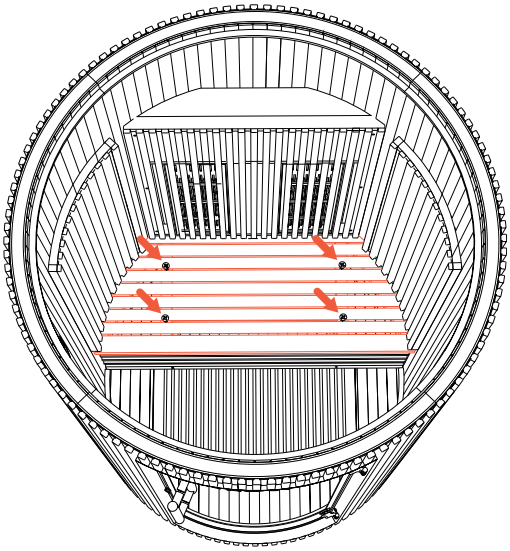

12. Stellen Sie mithilfe einer Leiter die **Deckenpaneel**. Die Belüftung sollte an der Rückseite der Sauna angebracht sein.

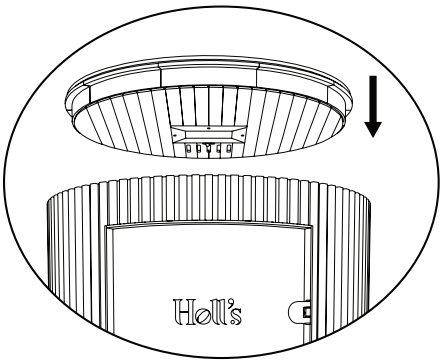

13. Verbinden Sie die **Stromkabel**. Die Kabel sind farbcodiert und so positioniert, dass sie nur an den entsprechenden Stecker angeschlossen werden können; einige sind zur besseren Übersichtlichkeit auch beschriftet.

DE

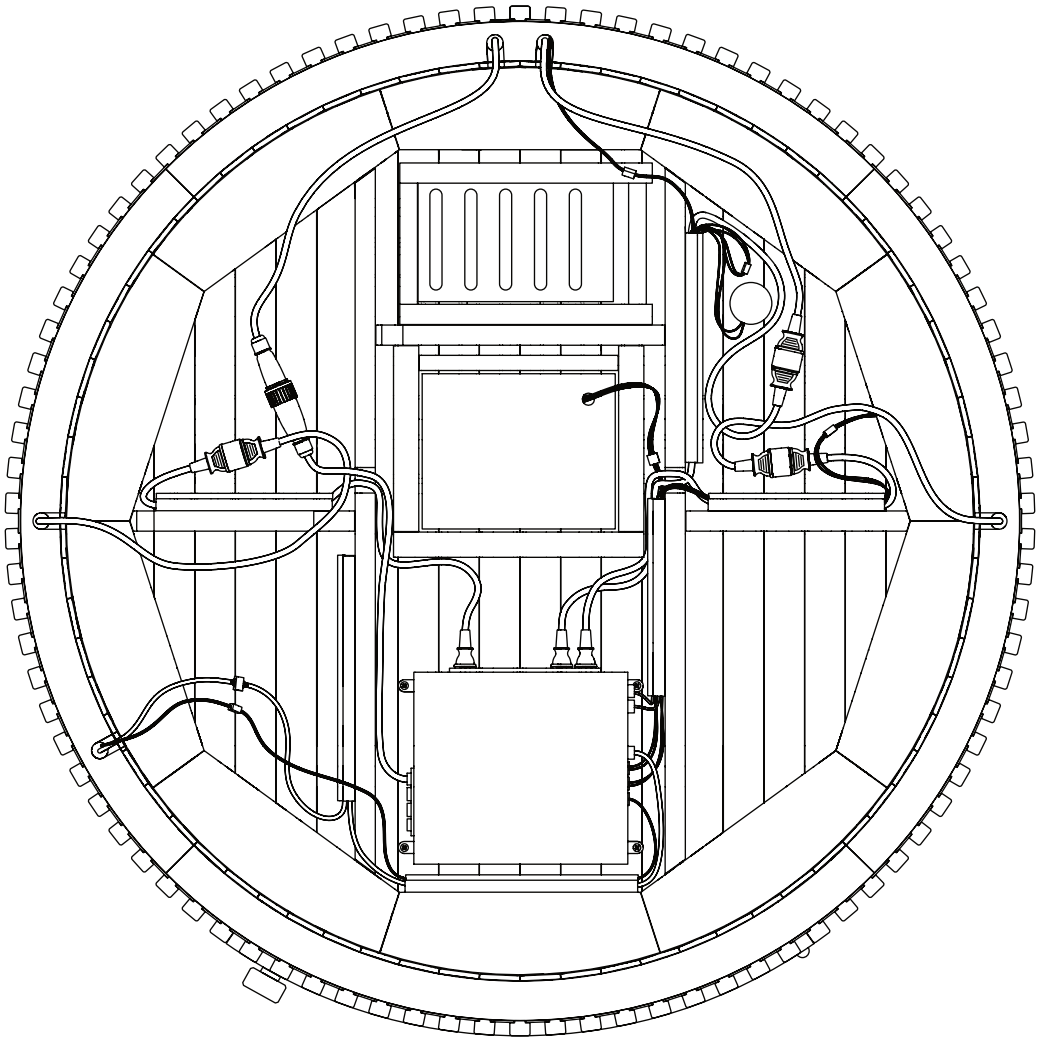

14. Installieren Sie abschließend die **Deckenverkleidung** aus Sperrholz. Führe das Stromkabel durch die Abdeckung. Stellen Sie sicher, dass keine anderen Kabel herausragen. Drücken Sie gegebenenfalls auf die Kanten der Abdeckung, um sie ordnungsgemäß an der Decke zu befestigen.

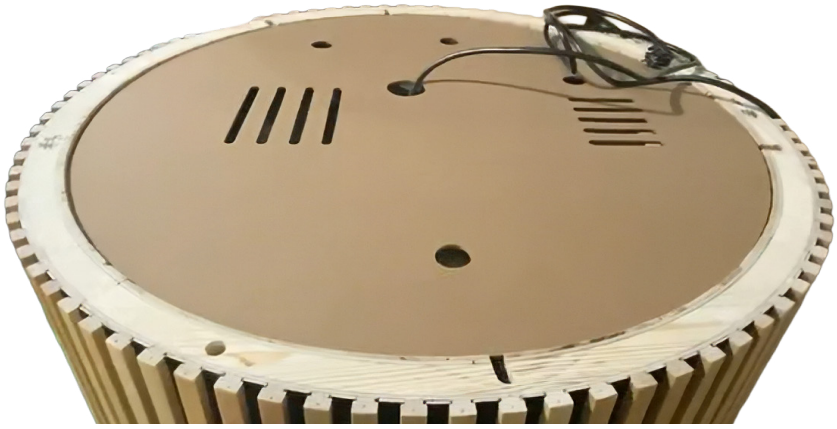

Glückwunsch ! Sie haben den Aufbau Ihrer Sauna fast abgeschlossen.

2.5. 4-Sitzplätze-Modell

1. Setzen Sie die beiden zusammen **Bodenplatten**: Schrauben Sie sie von unten zusammen.

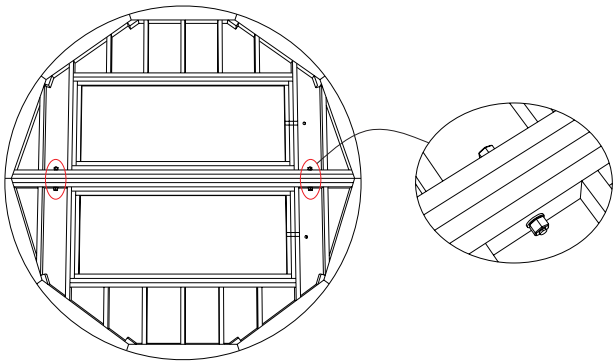

2. Stellen Sie den **Sockel** der Sauna auf einen trockenen, ebenen und stabilen Untergrund.

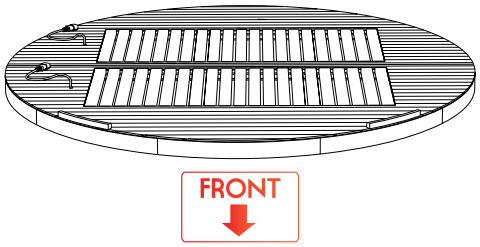

3. Platziere die **mittlere Rückwand**: Die Holzleiste muss mit der Grundplatte ausgerichtet sein.

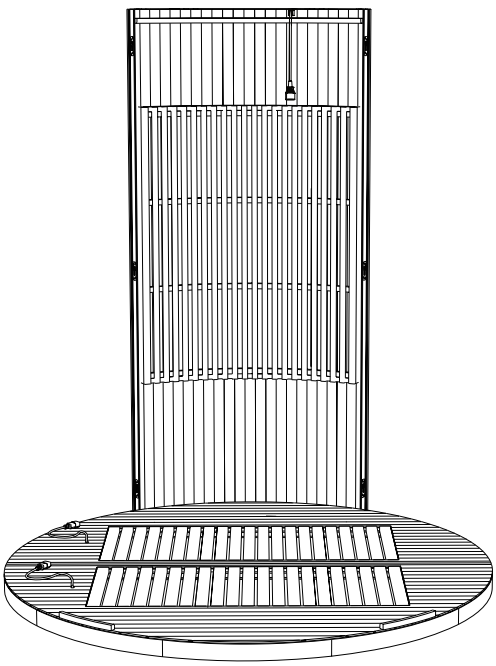

4. Positionieren Sie die **linke Rückwand**.
   a. Achten Sie darauf, dass die 3 in der Wand verborgenen Schlösser ordnungsgemäß einrasten.
   b. Klopfen Sie dann mit einem Gummihammer vorsichtig das Paneel an seinen Platz, bis das hintere linke und das hintere mittlere Paneel richtig ausgerichtet sind.

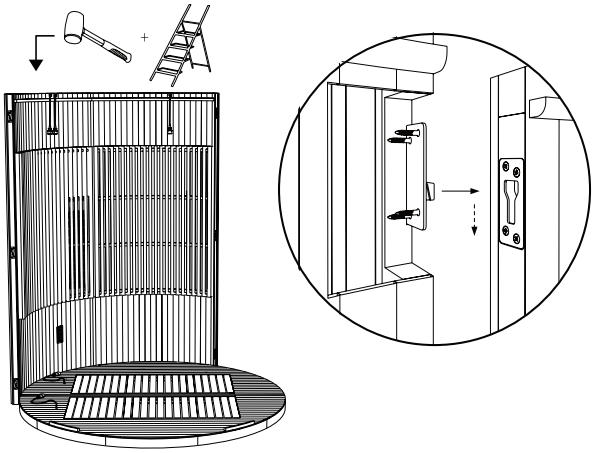

In diesem Stadium können Sie die korrekte Positionierung der Paneele überprüfen: Das linke Ende des hinteren linken Paneels muss die Verbindungsstelle zwischen den beiden Grundplatten erreichen.

5. Wiederholen Sie den vorherigen Schritt:
   a. mit dem **rechte Rückwand**,
   b. mit dem **linke Frontplatte** (der mit dem Controller),
   c. mit dem **rechte Frontplatte**.

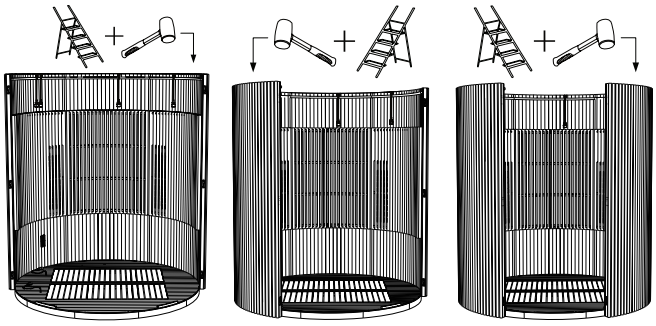

6. Positionieren Sie die **Frontplatte**:

HINWEIS: Die Tür ist mit einer dünnen Kunststofffolie überzogen, die für die Sicherheit des Glases unerlässlich ist, da sie als bruchsichere Schutzschicht dient. Es kann um die Löcher herum, in die die Bolzen eingesetzt werden, leicht ausgefranst erscheinen. Diese Plastikfolie NICHT entfernen!

DE



a. Achten Sie auf die Glastür und richten Sie alle in den Wänden verborgenen Schlösser aus.
b. Klopfen Sie mit einem Gummihammer vorsichtig auf die Platte, bis sie richtig mit der linken und rechten Platte ausgerichtet ist.

7. Montieren Sie die **Türgriff**:
   a. Die Bolzen (B) durch den inneren Griff (C) führen.
   b. Führen Sie die Bolzen durch das Glas und den äußeren Griff.
   c. Verwenden Sie einen Schraubendreher, um die Schrauben festzuziehen, aber nicht zu fest.
   d. Drücken Sie die Holzabdeckungen (A) ein, um die Schraubenköpfe zu verdecken.

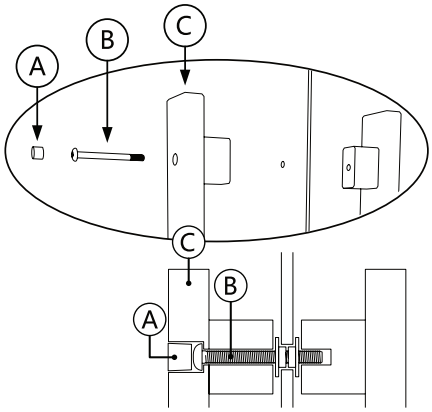

8. Reparieren Sie die 4 **Bankstützen** und die 2 **Bankseiten** mit zwei langen Schrauben pro Halterung und pro Seite.

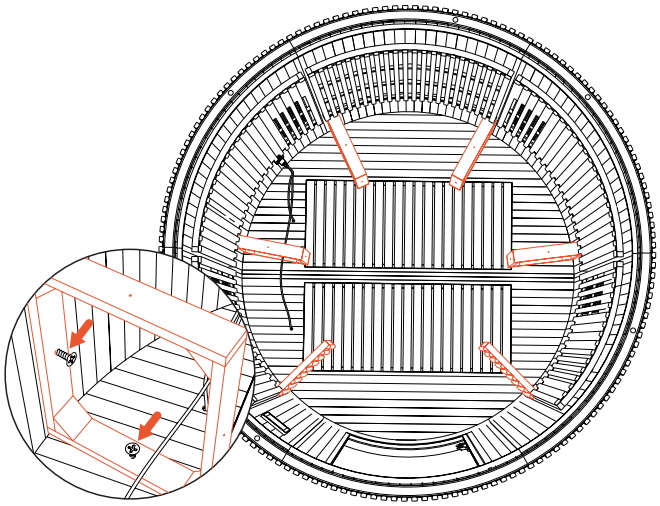

9. Schließen Sie sie an **Basisstromkabel** zur Steckdose in der Rückwand. Das vom Anschluss wegführende Kabel muss durch die Bankstütze verlaufen, sodass es am Ende der Montage verdeckt und geschützt bleibt.

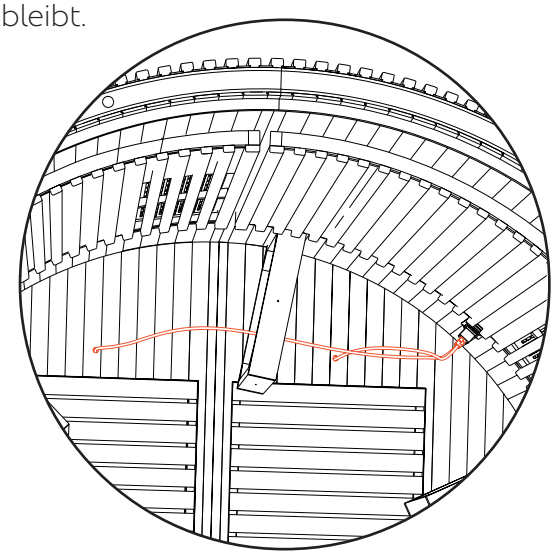

10. Platziere die **Bankfronten**: Befestigen Sie sie mit jeweils zwei langen Schrauben an den Stützen und Bankkanten.

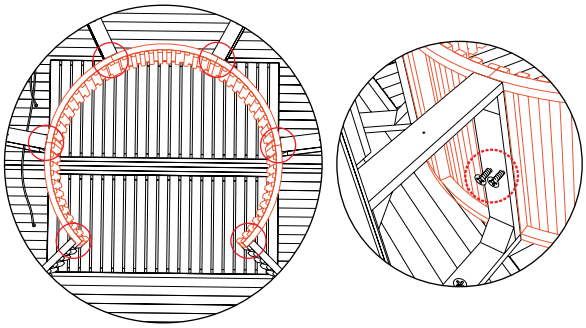

11. Platziere die **Bänke**: Befestigen Sie sie mit einer langen Schraube auf jeder Seite jeder Bank an den Stützen und Bankkanten.

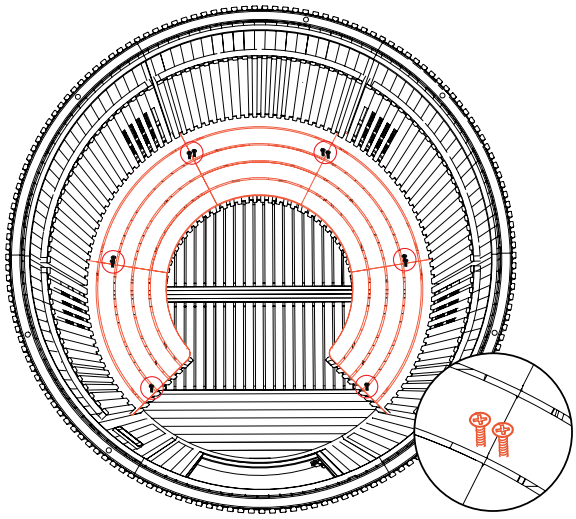

12. Stellen Sie mithilfe einer Leiter die **hintere Deckenplatte** (mit Belüftung).

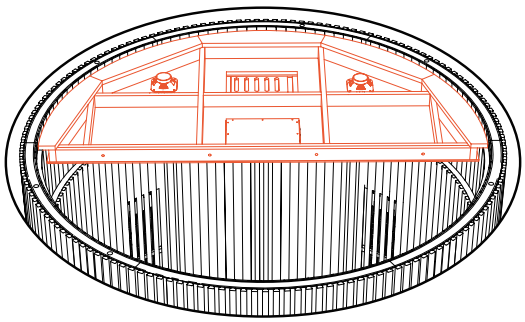

13. Stellen Sie mithilfe einer Leiter die **vordere Deckenplatte**.
Verbinden Sie die beiden Deckenplatten mit 4 Gewindestangen.

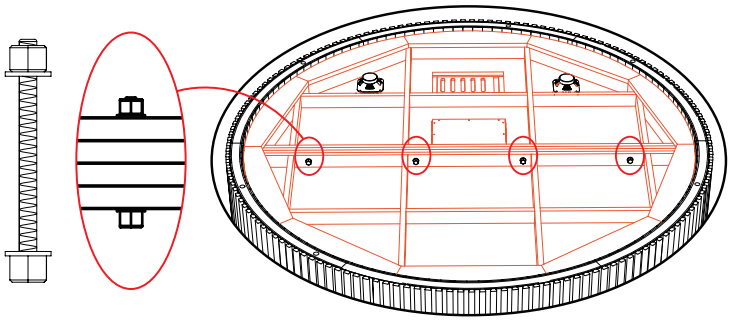

14. Verbinden Sie die **Stromkabel**. Die Kabel sind farbcodiert und so positioniert, dass sie nur an den entsprechenden Stecker angeschlossen werden können; einige sind zur besseren Übersichtlichkeit auch beschriftet.
15. Zum Schluss installieren Sie die vorderen (blenden) und hinteren (gebohrten) **Deckenverkleidung**. Führe das Stromkabel durch die Öffnung in der Rückabdeckung. Stellen Sie sicher, dass keine anderen Kabel herausragen. Drücken Sie gegebenenfalls auf die Kanten der Abdeckungen, um sie ordnungsgemäß an der Decke zu befestigen.

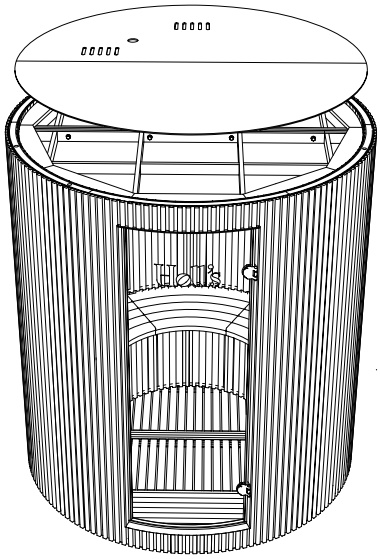

16. Schließen Sie die Sauna elektrisch an den Netzanschlusskasten an und beachten Sie dabei den Schaltplan und die Norm 15-100.

Glückwunsch ! Sie haben den Aufbau Ihrer Sauna fast abgeschlossen.

DE

3 – Verwenden

3.1. Vorteile der Sauna

Die Sauna kann aus vielen Gründen genutzt werden. Hier die wichtigsten Vorteile:

- **Entfernt Giftstoffe und Verunreinigungen aus dem Körper:** Das durch den Saunabesuch hervorgerufene Schwitzen öffnet die Hautporen und scheidet auf natürliche Weise Verunreinigungen und Giftstoffe aus.
- **Stärkt die Widerstandsfähigkeit gegen Krankheiten und fördert die Heilung:** Die Hitze der Sauna erzeugt einen Zustand künstlichen Fiebers, die Hyperthermie. Fieber ist jedoch Teil des natürlichen Heilungsprozesses des Körpers. Dieses „falsche Fieber" stimuliert das Immunsystem und führt zu einer erhöhten Produktion von weißen Blutkörperchen und Antikörpern, die für die Bekämpfung von Krankheiten unerlässlich sind.
- **Steigert den Stoffwechsel:** Die regelmäßige Nutzung der Sauna trägt dazu bei, den Stoffwechsel ähnlich wie körperliche Betätigung zu beschleunigen.
- **Trainiere dein Herz:** Der erhöhte Puls in der Sauna führt zu einem größeren Sauerstoffbedarf, was die Kalorienverbrennung fördert und ein sanftes Herztraining ermöglicht. Die regelmäßige Nutzung der Sauna trägt somit zur Erhaltung der Elastizität der Blutgefäße bei.
- **Verbessert den Verkehrsfluss:** Durch die Erweiterung der Blutgefäße gelangt das Blut näher an die Hautoberfläche, und da sich die Blutgefäße erweitern, um den erhöhten Blutfluss aufzunehmen, verbessert sich die Durchblutung in den Extremitäten.
- **Fördert ein klares und gesundes Hautbild:** Eine verbesserte Durchblutung fördert das Zellwachstum und die Zellentwicklung, indem sie dem subkutanen und oberflächlichen Gewebe essentielle Nährstoffe zuführt. Darüber hinaus werden durch die Vasodilatation (Erweiterung der Blutgefäße) essentielle Flüssigkeiten an die Hautoberfläche transportiert, wodurch die Kollagenproduktion angeregt und die Hautelastizität sowie ein ebenmäßiger Teint erhalten werden.
- **Lindert Schmerzen:** Die körpereigenen Schmerzmittel Beta-Endorphine und Noradrenalin werden freigesetzt und erhöhen vorübergehend die Schmerzschwelle.
- **Entspannt die Muskeln**: Sportler nutzen Saunen, um ihre Beweglichkeit zu verbessern und ihre Muskeln nach intensivem Training zu entspannen.

3.2. Tipps und bewährte Vorgehensweisen

A) Die Grundlagen

- ☑ **Die richtige Denkweise entwickeln:** Vermeiden Sie schwere Mahlzeiten 1–2 Stunden vorher.
- ☑ **Ausreichend trinken:** Trinken Sie 1 bis 2 Gläser Wasser 15–30 Minuten vor der Sitzung.
- ☑ **Duschen Sie vor jeder Trainingseinheit:** Auf diese Weise holen Sie das Beste aus der Sauna heraus und verlängern ihre Lebensdauer. Trocknen Sie sich jedoch unbedingt vollständig ab, bevor Sie die Sauna betreten: Nass in die Sauna zu gehen ist gefährlich.
- ☑ **Bringen Sie Wasser und ein Handtuch mit:** Denken Sie daran, während jeder Trainingseinheit ausreichend zu trinken und den Schweiß regelmäßig abzuwischen.
- ☑ **Beachten Sie die empfohlene Dauer:** Die ersten Sitzungen dauern 15–20 Minuten; Maximal 20–40 Minuten für geübte Personen.
- ☑ Beginnen Sie langsam und passen Sie dann Dauer und Temperatur Ihrer Verträglichkeit an.

B) Warnungen

Nach dem Sonnenbaden oder der Einwirkung von UV-Strahlung aus künstlichen Quellen sollte die Infrarotkabine mindestens 24 Stunden lang nicht benutzt werden.

Wenn Sie zu Hyperthermie neigen (insbesondere bei Herz-Kreislauf-Erkrankungen), sollten Sie vor der Nutzung von Infrarot-Heizkabinen ärztlichen Rat einholen.

Wenn nach regelmäßiger Bestrahlung mit Infrarotstrahlung anhaltende Rötungen (Erytheme, die länger als einen Tag anhalten) und netzartige Farbveränderungen bestehen bleiben, sollten Sie die Bestrahlung einstellen und einen Arzt aufsuchen, um die Entwicklung eines Erythema pigmentosa (runde, violette oder erythematöse Flecken, die manchmal schmerzhaft sind) zu vermeiden.

Wenn Sie hitzeempfindlich sind oder unter dem Einfluss von Alkohol oder Beruhigungsmitteln stehen, sollten Sie keine beheizten Infrarotkabinen benutzen.

3.3. Beginn

1. Stecken Sie das Netzkabel in eine geeignete, separate Steckdose.
2. Schalten Sie die Stromversorgung ein.
3. Halten Sie Ihren Finger 3 Sekunden lang auf dem Touchscreen, um das Gerät einzuschalten.

3.4. Bedienbildschirm



Nutzen Sie den Touchscreen, um Ihr Saunaerlebnis individuell zu gestalten und die perfekte Atmosphäre zu schaffen, egal ob Sie sich entspannen oder neue Energie tanken möchten.

1. Temperaturmessung
2. Verbleibende Sitzungszeit
3. Temperatureinstellung
4. Anpassen der Sitzungsdauer
5. Infrarot-Aktivierung
6. Temperatureinheit
7. Aktivierung der Werkbankleuchte
   (nicht verfügbar beim 4-Sitzplätze-Modell)
8. Lichteinstellungen (Farben und Modus)
9. Audiosteuerung (Bluetooth oder Radio)

- Hilfeseite
- Audioanschluss
- AUS
- WLAN *(nicht verwendet)*
- Einstellungen

DE

3.5. Lichteinstellung



1. Farbkreis

Wählen Sie eine Wunschfarbe.

2. Feste Farben

Wählen Sie eine vorgegebene Farbe für sich aus.

3. Schalten

Schalten Sie die Lichttherapie ein oder aus.

4. Leichter Atemmodus

Wählen Sie eine entspannende Atmosphäre.
Um die Wirkung zu maximieren, atmen Sie ein, wenn das Licht intensiver wird, und atmen Sie aus, wenn es abnimmt.

5. Farbverlaufsmodus

Wählen Sie eine beruhigende Atmosphäre.

6. Farbsprungmodus

Wählen Sie eine anregende Atmosphäre.

3.6. Audiosteuerung

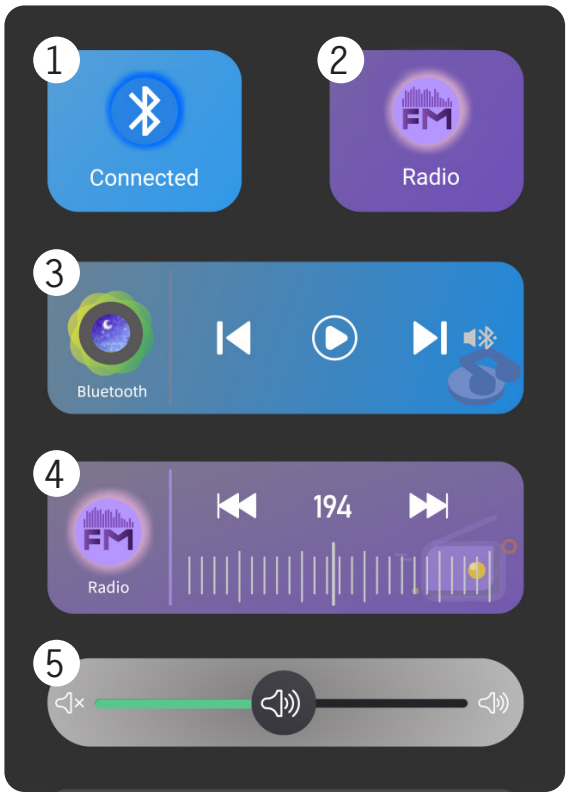

1. Bluetooth-Schalter

Bluetooth-Funktion aktivieren oder deaktivieren.

2. Radioschalter

Schalten Sie die Radiofunktion ein oder aus.

3. Bluetooth-Tracksteuerung

Wiederholen, überspringen, pausieren.

4. FM-Radio-Einstellung

Wählen Sie Ihre bevorzugte Frequenz.

5. Lautstärkeregelung

Bewegen Sie den Cursor nach Belieben.

4 – Wartung

4.1. Nach Gebrauch

Nach jeder Benutzung den Netzstecker der Sauna ziehen oder die Stromversorgung ausschalten.

Diese Infrarotsauna wurde so konzipiert, dass sie nur wenig Wartung benötigt.

Die Sauna darf niemals mit Wasser besprüht werden. Wenn die Sauna nass wird, insbesondere während des Betriebs, ziehen Sie sofort den Stecker und BENUTZEN SIE SIE NICHT.

Verwenden Sie niemals Chemikalien auf Holz.

Zur Reinigung, nachdem es abgekühlt ist:

1. Verwenden Sie einen Staubsauger, um den gesamten Staub aus den Ritzen im Holz zu entfernen.
2. Reinigen Sie die Kabine mit einem **feuchtes Baumwolltuch** nur. Stellen Sie sicher, dass die Sauna vollständig trocken ist, bevor Sie sie wieder benutzen.
3. Reinigen Sie das Glas mit einem Glasreiniger und einem weichen Tuch.
4. Die Bankschrauben sollten alle 3 Monate überprüft und gegebenenfalls festgezogen werden.

4.2. Problemlösung

Ausgabe	Mögliche Gründe	Lösung
Die Steuerung oder die Sauna funktioniert nicht. Der Netzschalter des Controllers leuchtet nicht.	1. Keine Stromversorgung 2. Schlechte Verbindung eines Stromkabels innerhalb der Sauna 3. Defekte Ausrüstung.	1. Stromversorgung (Anschluss und Aktivierung) überprüfen. 2. Verbindung jedes Kabels (Controller, Werkbank) überprüfen. 3. Den Kundendienst kontaktieren
Mindestens ein Heizpaneel heizt nicht. / Die Sauna erreicht die eingestellte Temperatur nicht.	1. Schlechte Verbindung des Stromkabels zum betreffenden Bedienfeld 2. Beschädigtes Panel. 3. Fehler des Temperatursensors. 4. Beschädigte Leiterplatte.	1. Anschluss des Heizpaneels überprüfen. 2. Anschluss des Temperatursensors überprüfen 3. Den Kundendienst kontaktieren
Die Saunabeleuchtung funktioniert nicht.	1. Schlechte Verbindung des Stromkabels der Lampen 2. Defektes Licht	1. Lampenanschlüsse überprüfen. 2. Den Kundendienst kontaktieren
Der Lautsprecher gibt keinen Ton von sich.	1. Schlechte Verbindung des Lautsprecherstromkabels 2. Defekter Lautsprecher	1. Verbindung des betreffenden Lautsprechers überprüfen 2. Den Kundendienst kontaktieren
Der Controller zeigt den Fehlercode „ER“ an.	1. Schlechter Anschluss des Temperatursensors. 2. Temperatursensor Beschädigt.	1. Anschluss des Temperatursensors überprüfen 2. Den Kundendienst kontaktieren
Die Hitzezone ist nicht so heiß wie erwartet?	Das ist normal! 😊 Ihre Sicherheit hat für uns höchste Priorität. Mäßige Wärme fühlt sich zwar sehr gut an, Übermäßige Hitze kann gefährlich sein. Deshalb wurde die maximale Wärmeabgabe jeder einzelnen Saunazone sorgfältig berechnet.	

DE

5 – Garantie

Die Holzarbeiten sind **zehn (10) Jahre** garantiert. Die übrigen Elemente der Sauna sind **zwei (2) Jahre** garantiert.

Die Garantie tritt mit dem Versanddatum (entsprechend dem Ausstellungsdatum der Rechnung) in Kraft.

Die Garantie gilt in folgenden Fällen nicht:

- Funktionsstörungen oder Schäden, die durch Installation, Verwendung oder Reparatur gemäß den Sicherheitsvorschriften entstehen.
- Funktionsstörungen oder Schäden, die auf Bedingungen beruhen, die nicht der ursprünglich vorgesehenen Verwendung des Geräts entsprechen.
- Schäden, die durch Fahrlässigkeit, Unfall oder höhere Gewalt (Sturm und Unwetter) verursacht wurden.
- Funktionsstörungen oder Schäden, die durch die Verwendung nicht autorisierter Zubehörteile entstehen.

Die Garantie deckt nicht die Kosten, die im Zusammenhang mit der Rücksendung der Kabine oder einzelner Komponenten an unsere Werkstätten entstehen. Im Rahmen der Garantie werden im Falle einer Panne die von unseren Technikern als defekt eingestuften Teile ersetzt. Die für die Installation notwendigen Informationen und Erklärungen erhalten Sie von einem unserer Techniker. Die Kosten für den Einsatz von Fremdleistungen können von Holl's nicht übernommen werden.

Lieber Kunde,

Wir stehen Ihnen gerne für Fragen zur Verfügung. Sie können uns kontaktieren und Ihre Garantie auf unserer Website registrieren:

www.holls.fr

Wir danken Ihnen für Ihr Vertrauen und wünschen Ihnen ein großartiges Erlebnis.

Ihre Daten werden gemäß dem französischen Datenschutzgesetz vom 6. Januar 1978 verarbeitet und nicht an Dritte weitergegeben.

LEES AANDACHTIG

Deze installatie-instructies vormen een integraal onderdeel van het product.

Ze moeten aan de installateur worden overhandigd en door de gebruiker worden bewaard.

Bent u de handleiding kwijt? Raadpleeg dan de volgende website:

www.holls.fr

De instructies en waarschuwingen in deze handleiding dienen zorgvuldig te worden gelezen en begrepen, aangezien ze belangrijke informatie bevatten over de veilige hantering en bediening van de sauna. **Houd deze handleiding op handbereik zodat u deze later gemakkelijk kunt raadplegen.**

De installatie moet worden uitgevoerd in overeenstemming met de geldende regelgeving en volgens de instructies van Poolstar. Een installatiefout kan leiden tot lichamelijk letsel bij mensen of dieren, evenals tot mechanische schade waarvoor de fabrikant in geen geval aansprakelijk kan worden gesteld.

Na het uitpakken van de sauna, controleer de inhoud om eventuele schade te melden.

Controleer voordat u de sauna aansluit of de gegevens in deze handleiding overeenkomen met de daadwerkelijke installatieomstandigheden en de voor het betreffende product toegestane limieten niet overschrijden.

In geval van een defect en/of storing van de sauna moet de stroomtoevoer worden uitgeschakeld en er mag geen poging worden gedaan om de fout te herstellen.

Reparaties mogen uitsluitend worden uitgevoerd door een geautoriseerde technische service met originele reserveonderdelen, tenzij Poolstar vooraf toestemming heeft gegeven voor een andere procedure. Het niet naleven van bovenstaande bepalingen kan de veilige werking van de sauna negatief beïnvloeden.

Om de effectiviteit en goede werking van de sauna te garanderen, is het belangrijk dat deze regelmatig wordt onderhouden volgens de bijgeleverde instructies.

Indien de sauna wordt verkocht of overgedragen, zorg er dan voor dat alle technische documentatie samen met de apparatuur aan de nieuwe eigenaar wordt doorgegeven.

Deze sauna is uitsluitend ontworpen voor gebruik binnenshuis. Alle andere toepassingen, met name commerciële, moeten als ongepast, onjuist of zelfs gevaarlijk worden beschouwd.

Alle contractuele of buitencontractuele aansprakelijkheden van de fabrikant/distributeur worden als nietig beschouwd voor schade veroorzaakt door installatie- of bedieningsfouten, of door het niet naleven van de instructies in deze handleiding of de geldende installatienormen voor de apparatuur waarop dit document betrekking heeft.

Inhoud

Veiligheidsinstructies 3

1.1. Algemeen 3
1.2. Elektrisch gevaar 3
1.3. Sauna en gezondheid 4

1 – Beschrijving 5

1.1. Ontvangst van uw pakket 5
1.2. Technische specificaties 6
1.3. Verwarmingssysteem 6

2 – Installatie & Montage 7

2.1. Locatie 7
2.2. Elektrische aansluiting 7
2.3. 1-plaats model 8
2.4. 2-plaatsen model 11
2.5. 4-plaatsen model 14

3 – Gebruik 17

3.1. Voordelen van de sauna 17
3.2. Tips en beste praktijken 17
3.3. Opstarten 18
3.4. Bedieningsscherm 18
3.5. Lichte aanpassing 19
3.6. Audioregeling 19

4 – Onderhoud 20

4.1. Na gebruik 20
4.2. Probleemoplossing 20

5 – Garantie 21

VEILIGHEIDSINSTRUCTIES

LEES DE HANDLEIDING AANDACHTIG DOOR VÓÓR DE INSTALLATIE.

1.1. Algemeen

- Volg de meegeleverde montage- en installatie-instructies nauwkeurig op. Onjuiste montage kan leiden tot storingen of letsel.
- Kantel de sauna nooit om. Bewaar het altijd **verticaal**, op een **stabiel en perfect vlak oppervlak** zelfs wanneer het niet in gebruik is.
- Plaats de sauna in een goed geventileerde ruimte op kamertemperatuur (min. 18 °C). Vermijd het gebruik van de sauna in afgesloten ruimtes zonder voldoende luchtcirculatie (kasten, garderobes of andere kleine ruimtes of nisjes). Laat minstens 5 cm vrije ruimte rondom de sauna vrij voor ventilatie.
- Houd kinderen uit de buurt van dit apparaat. Personen met beperkte mobiliteit mogen de sauna alleen gebruiken onder toezicht of na een training.



- Binnenoppervlakken kunnen zeer heet worden (risico op brandwonden).
- De sauna en de infraroodstralers mogen nooit worden afgedekt.
  Het afdekken van een infraroodzender brengt brandgevaar met zich mee.
- Klim niet op de sauna en plaats er geen voorwerpen op.
- In geval van een storing vóór of tijdens de sessie, dient u de stekker van de sauna uit het stopcontact te halen en de betreffende sectie te raadplegen. "Onderhoud", pagina 128.
- In geval van een beschadigd onderdeel, dient u bij voorkeur een vervangend onderdeel aan te schaffen bij Poolstar of een erkende dealer. Infraroodzenders kunnen met name alleen worden vervangen door zenders van exact dezelfde fabrikant en hetzelfde model!

1.2. Elektrisch gevaar



Elektriciteit kan gevaarlijk zijn. Om ongelukken te voorkomen, dient u de veiligheidsrichtlijnen te volgen en ervoor te zorgen dat u alle waarschuwingen en instructies hebt gelezen en begrepen voordat u het product gebruikt.

- Installeer deze sauna niet in de buurt van een waterbron. **In overeenstemming met norm NF C 15-100,** er mag geen waterbron op minder dan 60 cm afstand van de sauna worden geplaatst. Raak elektrische componenten nooit aan met natte handen. Zorg ervoor dat de sauna te allen tijde droog blijft. Spuit of besproei de sauna alstublieft niet met water. Als de sauna nat is, trek dan onmiddellijk de stekker eruit en gebruik hem niet. Stoomreiniging, hogedrukreiniging en sproeireiniging zijn niet toegestaan.
- Sluit de sauna aan op een apart, goed geaard stopcontact met overspanningsbeveiliging en een **30mA differentiële beveiliging**.

NL

- Laat de sauna nooit aangesloten en ingeschakeld achter wanneer u deze niet gebruikt.
- Betreed de sauna nooit met een ongeschikt elektronisch apparaat terwijl deze in gebruik is. Hitte kan ervoor zorgen dat batterijen snel oververhit raken, waardoor uw apparaat beschadigd raakt en er brandgevaar ontstaat.
- Plaats geen zware voorwerpen op het netsnoer en leg het snoer niet onder vloerkleden of tapijten.
- Verwarmingsapparaten mogen nooit worden geblokkeerd.

1.3. Sauna en gezondheid

- **Raadpleeg altijd uw arts voordat u een sauna gebruikt, vooral als u gezondheidsproblemen heeft.**
- **Niet gebruiken indien:**
  - Je bent minderjarig of zwanger (gevaar voor de foetus).
  - U heeft een voorgeschiedenis van hartaandoeningen, hoge bloeddruk, diabetes of epilepsie.
  - U heeft een pacemaker of een metalen implantaat..
  - Als u lijdt aan neuropathie, netvliesbeschadiging of een andere complicatie.
  - U bent onlangs geopereerd.
  - Je hebt een open wond, een infectie of koorts.
  - Of andere gezondheidsproblemen of risico's met zich meebrengen.
- Dit apparaat kan worden gebruikt door personen met beperkte fysieke, zintuiglijke of mentale vermogens of gebrek aan ervaring en kennis, mits zij onder toezicht staan of instructies hebben gekregen over het veilige gebruik van het apparaat en de daaraan verbonden gevaren volledig begrijpen. Kinderen jonger dan 8 jaar mogen het apparaat niet gebruiken en kinderen van 8 jaar en ouder mogen het apparaat alleen onder toezicht gebruiken. Schoonmaak- en onderhoudswerkzaamheden mogen niet door kinderen zonder toezicht worden uitgevoerd.
- Steek nooit vingers of voorwerpen in het ventilatierooster of andere delen van de sauna.
- De voordelen van de sauna komen alleen tot hun recht bij verantwoord gebruik.
- Langdurige blootstelling aan hoge temperaturen kan ongemak veroorzaken. **Zorg dat je voldoende drinkt en overschrijd de aanbevolen sessieduur niet.** Verlaat de sauna onmiddellijk als u zich oververhit, duizelig of onwel voelt.
- Hyperthermie verwijst naar een algehele en ongebruikelijke verhoging van de interne lichaamstemperatuur, wat kan leiden tot duizeligheid, lusteloosheid, slaperigheid, flauwvallen, een verminderd gevoel voor warmte, lichamelijke problemen en zelfs bewusteloosheid, waardoor het risico op brandwonden toeneemt. **Als u een of meer van deze symptomen ervaart, verlaat dan onmiddellijk de sauna.**
- Gebruik de sauna nooit onder invloed van alcohol of medicijnen.

Het bedrijf wijst alle aansprakelijkheid af in geval van misbruik of gebruik door de gebruiker dat niet in overeenstemming is met de veiligheidsvoorschriften van dit apparaat.

1 – Beschrijving

1.1. Ontvangst van uw pakket





Om uw sauna tijdens het transport te beschermen, wordt deze verpakt in een grote houten kist en moet deze rechtopstaand worden afgeleverd. Controleer echter bij ontvangst van het pakket de staat van elk artikel om eventuele schade te melden.

Controleer voordat u de krat opent of u voldoende ruimte hebt om de onderdelen veilig op te bergen. Idealiter zijn er minstens twee personen nodig om de sauna uit te pakken.

MOON	1 plaats	2 plaatsen	4 plaatsen
Vloerpaneel	1	1	2
Achterwand	1	1	1
Linkerwand (met controller)	1	1	2
Rechterwand	1	1	2
Voorwand (met voorgemonteerde glazen deur)	1	1	1
Dak	1	1	2
Plafondafdekking	1	1	2
Bank	1	1	5
Voorkant van de bank	1	1	5
Banksteun	X	2	4
Zijkant van de bank	X	X	2
Deurgreepset en bevestigingsset (schroeven)	1	1	1

⚠ **Om veiligheidsredenen zijn er twee personen nodig om de krat te openen en ervoor te zorgen dat de saunapanelen er niet uitvallen wanneer de krat wordt geopend.**
Ga voorzichtig om met de krat en open deze. Draag dikke veiligheidshandschoenen om splinters of verwondingen te voorkomen.

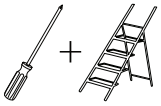

Om de krat te openen, heb je een kruiskopschroevendraaier en een trapje nodig.

1. Zoek het voorpaneel van de krat: daar zitten schroeven en etiketten op.
2. Draai de 3 schroeven los waarmee het bovenste deel van het voorpaneel aan de behuizing is bevestigd.
3. Terwijl iemand het voorpaneel op zijn plaats houdt (dit is essentieel om te voorkomen dat de panelen eruit vallen), draai je de resterende schroeven van het voorpaneel los en verwijder je ze.
4. Trek voorzichtig aan de bovenkant van het voorpaneel om het van de behuizing los te maken, terwijl iemand anders de panelen vasthoudt zodat ze niet vallen.
5. Begin voorzichtig met het verwijderen van de saunapanelen, terwijl een andere persoon het voorpaneel uit de krat haalt.
6. Pak de rest van de sauna uit ter voorbereiding op de montage.

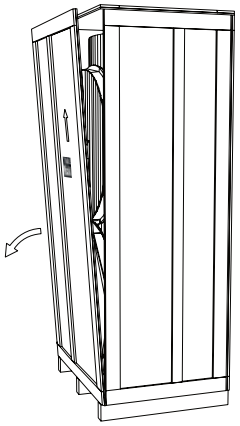

NL

1.2. Technische specificaties

MOON	1 plaats	2 plaatsen	4 plaatsen
Stroom	230 V ~ 50 Hz 10A		230 V ~ 50 Hz 20A
Stroom	1970 W	2305 W	4620 W
Toepassingsgebied	10°C~65°C (50°F~149°F)		
Binnenafmetingen HxD	181 x 90 cm	181 x 118 cm	180 x 168 cm
Buitenafmetingen HxD	195 x 102 cm	195 x 130 cm	195 x 180 cm
Nettogewicht	203 kg	244 kg	270 kg
Materialen	Canadese hemlockspar, klasse A (PREMIE)		
Controller	LED-touchscreen		
Audiosysteem	Bluetooth-audio, 2 x 15W-luidsprekers		
Verlichtingssysteem	12V meerkleurige LED voor chromotherapie		
Verwarmingssysteem	Kwartsbuizen en koolstofpanelen		
Elektrische aansluiting	Bekabeling 3 x 2,5 mm² over 2,30 m		Niet geleverd
Normen	• NF C 15-100-1 • Laagspanningsrichtlijn	• NF EN 60335-1 • NF EN 60335-2-53	

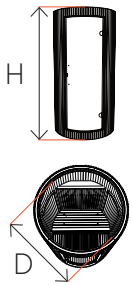

1.3. Verwarmingssysteem

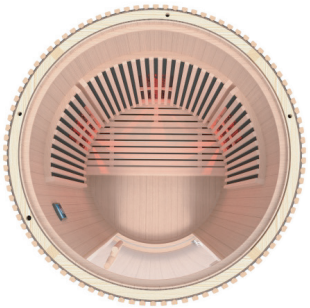

De sauna MOON is uitgerust met infraroodverwarmingspanelen met een groot bereik, bestaande uit koolstof en kwarts, die op verschillende plaatsen zijn aangebracht. Deze panelen leveren diep doordringende warmte, wat ontspanning, ontgifting en herstel bevordert, zonder de intense hitte van traditionele sauna's.

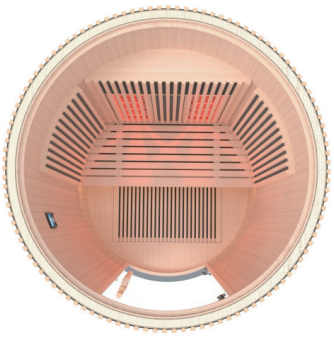

Voor uw veiligheid hebben deze panelen verschillende vermogensniveaus, afhankelijk van hun locatie in de sauna. Het lagere vermogen van de panelen op vloerniveau en bij de zitplaatsen zorgt voor een gelijkmatige en aangename warmteverdeling.



Soort	Nummer volgens model		
	1 plaats	2 plaatsen	4 plaatsen
Kwarts verwarmingsbuizen	3	2	4
Zij- en achterpanelen	4	4	14
Zitpaneel	X	1	X
Voorpaneel voor de benen	1	1	2
Grond	X	1	4

2 – Installatie & Montage

2.1. Locatie

- De vloer waarop de sauna komt te staan, moet een **droog, stabiel, waterpas en volkomen vlak oppervlak** in staat om het gewicht van de sauna en haar gebruikers te dragen.
- Plaats de sauna in een goed geventileerde ruimte op kamertemperatuur (min. 18 °C). Vermijd het gebruik van de sauna in afgesloten ruimtes zonder voldoende luchtcirculatie (kasten, garderobes of andere kleine ruimtes of nisjes). **Laat minstens 5 cm vrije ruimte rondom de sauna** om ventilatie mogelijk te maken.
- Voldoen aan de geldende elektrische normen (NF C 15-100 in Frankrijk).
- **Idealiter moet elke waterbron in de buurt van de sauna worden verboden** met uitzondering van een hersluitbare waterfles die bedoeld is voor regelmatig drinken, en met de nodige voorzichtigheid om morsen te voorkomen.
- Voor modellen met 1 en 2 zitplaatsen dient u ervoor te zorgen dat er een onafhankelijk, geaard stopcontact met overspanningsbeveiliging en een differentieelbeveiliging van 30 mA in de buurt van de gekozen locatie beschikbaar is.

2.2. Elektrische aansluiting

A) Algemeenheden

De installatie en het onderhoud van de elektrische componenten vóór de sauna moeten worden uitgevoerd door een professionele elektricien.

Zorg ervoor dat de sauna is uitgeschakeld voordat u onderhoud uitvoert of werkzaamheden verricht. De sauna mag pas op het stroomnet worden aangesloten wanneer deze klaar is voor gebruik. Schakel het na elke sessie uit.

De sauna moet worden aangesloten op een onafhankelijke stroombron met een lekstroombeveiliging van 30 mA en een aardverbinding. Het stoombad moet op een droge en goed geventileerde plek worden geïnstalleerd.

B) 1- en 2-plaatsen modellen

De hoofdkabel is in het plafond van uw sauna geïntegreerd en is 2,30 m lang. Nadat u uw sauna heeft gemonteerd, sluit u de kabel aan op een stopcontact. **onafhankelijk stopcontact** correct **aarding** uitgerust met een **overspanningsbeveiliging** en een **30mA differentiële beveiliging** bij voorkeur gecertificeerd IP65. Je sauna is klaar voor gebruik.

C) 4-plaatsen model

Het netsnoer is niet geïntegreerd. De installatie moet namelijk worden uitgevoerd door een gekwalificeerde professional, conform de geldende regelgeving. Gelieve vooraf een kabel aan te leveren die geschikt is voor de technische specificaties van de sauna: minimaal 2,5 mm² doorsnede voor een lengte van minder dan 10 meter. Voor langere lengtes kunt u het beste een elektricien raadplegen. Vergeet de aardverbinding niet en installeer een aardlekschakelaar van 20A tussen de sauna en de hoofdvoeding.

2.3. 1-plaats model

1. Plaats de **baseren** sauna op een droge, vlakke en stabiele ondergrond.

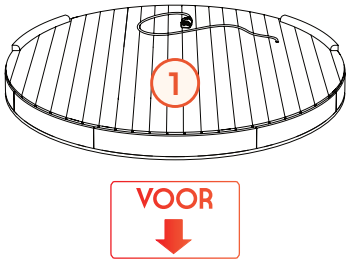

2. Plaats de **achterpaneel** de houten sierlijst moet gelijk liggen met die van de grondplaat.

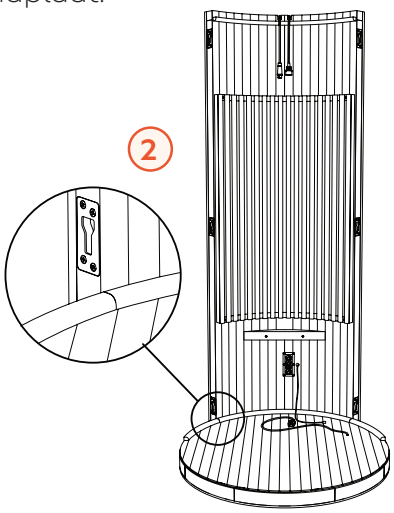

3. Plaats de **linker paneel** (met de controller). Zorg ervoor dat u de 3 vergrendelingslussen die in de muur verborgen zitten, goed vastklikt. Tik vervolgens met een rubberen hamer voorzichtig op het paneel totdat het linker- en achterpaneel goed op elkaar aansluiten.

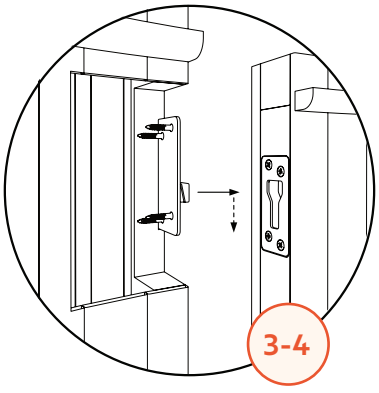

4. Herhaal de vorige stap met de **rechter paneel**.

5. Sluit hem aan **basisstroomkabel** naar het stopcontact in de achterwand.

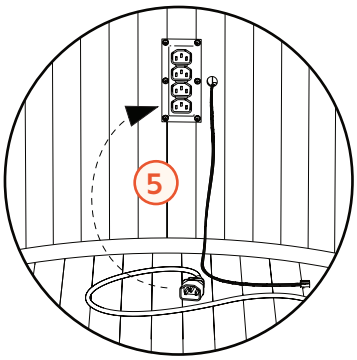

6. Invoer de **bankfronten**: zorg dat deze perfect tussen de houten lijsten past en zet hem vervolgens vast met twee lange schroeven die u in de gaten aan weerszijden aan de achterkant van het paneel moet plaatsen.

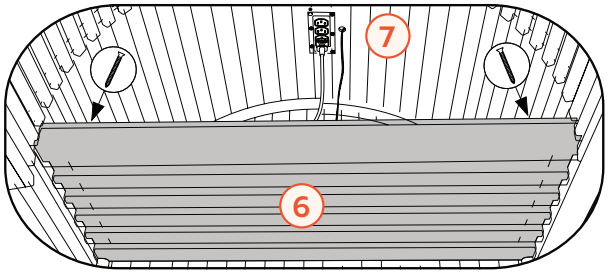

7. Verbind de **werkbank stroomkabel** naar het stopcontact in de achterwand.

8. Plaats de **voorpaneel**:
   a. Zorg goed voor de glazen deur en zorg dat alle verborgen sloten in de wanden goed zijn uitgelijnd.
   b. Tik met een rubberen hamer voorzichtig op het paneel totdat het goed is uitgelijnd met de linker- en rechterpanelen.

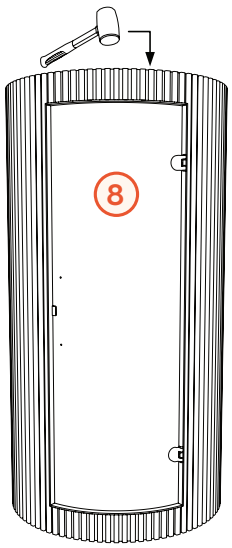

9. Monteer de **deurklink**:

OPGEMERKT: De deur is bedekt met een dunne plastic folie die essentieel is voor de veiligheid van het glas, omdat deze dient als een beschermende laag die breuk voorkomt. Het kan er rond de gaten waar de bouten in gaan, licht gerafeld uitzien. Verwijder deze plastic folie NIET!

a. Steek de bouten (B) door de binnenste handgreep (C).
b. Leid de bouten door het glas en de buitenste handgreep.
c. Gebruik een schroevendraaier om de bouten aan te draaien, maar niet te vast.
d. Druk de houten afdekplaatjes (A) vast om de bouten te verbergen.

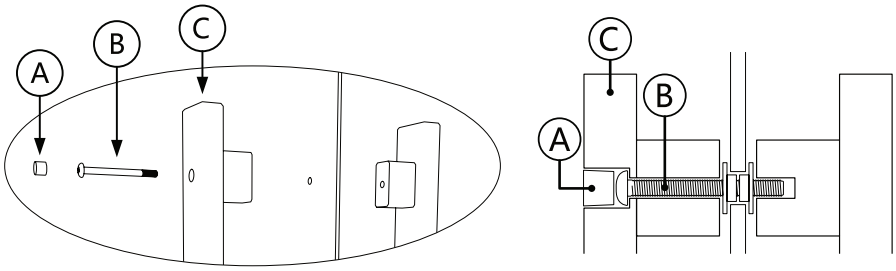

10. Plaats de **bank**:

a. Schuif hem halverwege open om toegang te krijgen tot het stopcontact en de kabels.
b. Sluit de rode en zwarte stroomkabels van de lampen aan op het stopcontact.
c. Draai/schuif het bovenpaneel van de zitting volledig naar voren en zet het vervolgens vast met een lange schroef die in het gat aan de onderkant van de zitting is gedraaid.

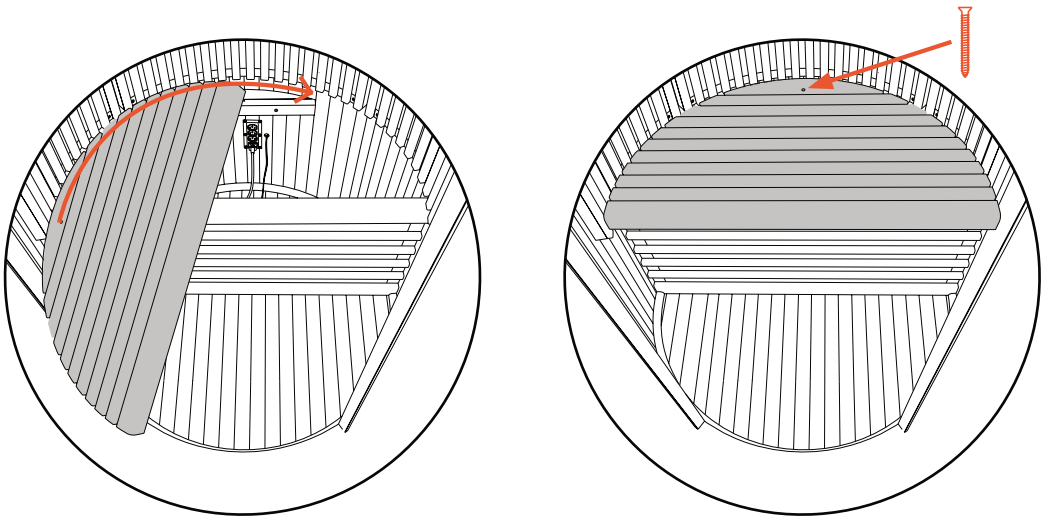

11. Plaats met behulp van een ladder de **plafond**. De ventilatieopening moet aan de achterkant van de sauna worden geplaatst.

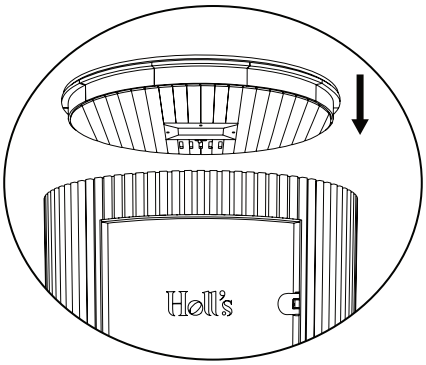

12. Verbind de **stroomkabels**. De kabels zijn voorzien van kleurcodes en zo geplaatst dat ze alleen op de bijbehorende stekker kunnen worden aangesloten; sommige zijn voor de duidelijkheid ook gelabeld.

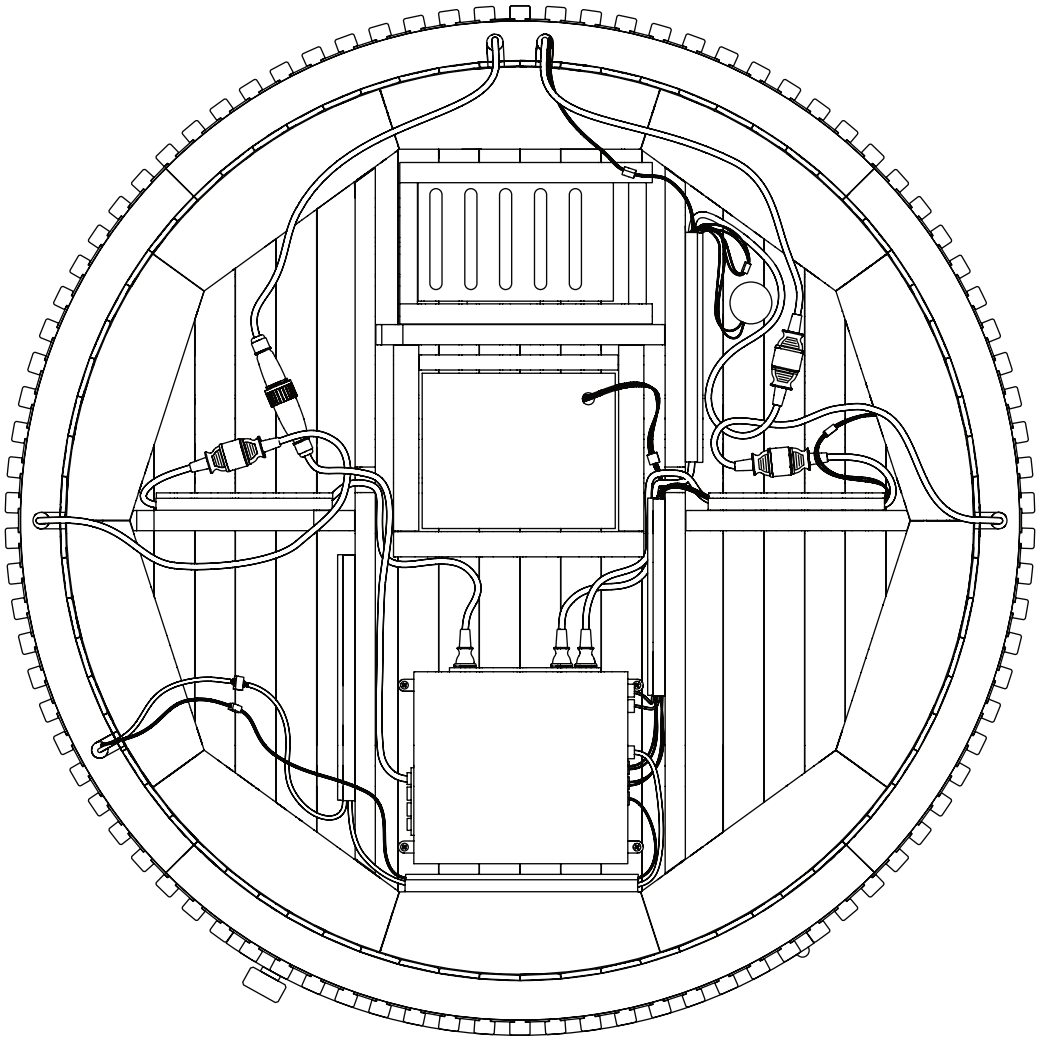

13. Installeer tot slot de **plafondafdekking** gemaakt van multiplex. Leid de stroomkabel door de afdekking. Zorg ervoor dat er geen andere kabels uitsteken. Druk indien nodig op de randen van de afdekking om deze goed aan het plafond te bevestigen.

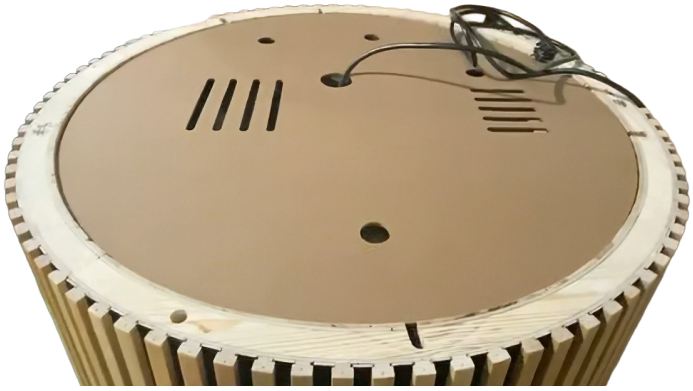

Gefeliciteerd! Je bent bijna klaar met het monteren van je sauna.

2.4. 2-plaatsen model

1. Plaats de **baseren** sauna op een droge, vlakke en stabiele ondergrond.

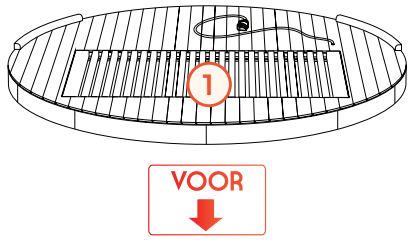

2. Plaats de **achterpaneel** de houten sierlijst moet gelijk liggen met die van de grondplaat.

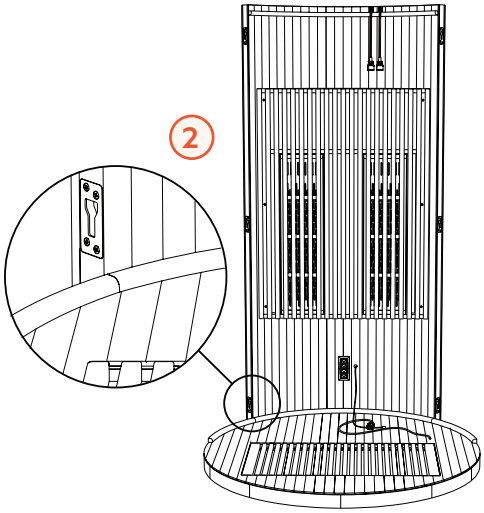

3. Plaats de **linker paneel** (met de controller). Zorg ervoor dat u de 3 in de muur verborgen sloten goed vergrendelt. Tik vervolgens met een rubberen hamer voorzichtig op het paneel totdat het linker- en achterpaneel goed op elkaar aansluiten.

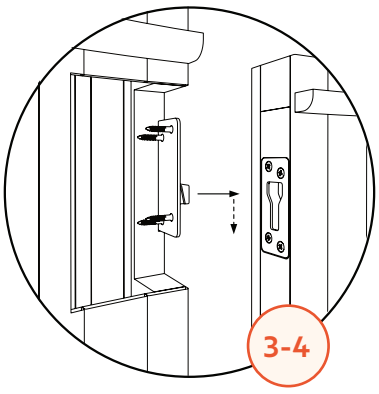

4. Herhaal de vorige stap met de **rechter paneel**.

5. Plaats de **voorpaneel**: let op de glazen deur en zorg ervoor dat alle in de muren verborgen sloten goed zitten. Tik met een rubberen hamer voorzichtig op het paneel totdat het goed is uitgelijnd met de linker- en rechterpanelen.

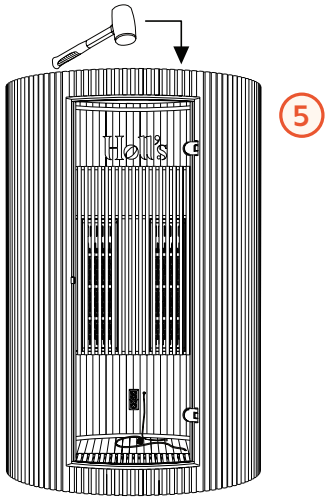

6. Monteer de **deurklink**:

OPGEMERKT: De deur is bedekt met een dunne plastic folie die essentieel is voor de veiligheid van het glas, omdat deze dient als een beschermende laag die breuk voorkomt. Het kan er rond de gaten waar de bouten in gaan, licht gerafeld uitzien. Verwijder deze plastic folie NIET!

a. Steek de bouten (B) door de binnenste handgreep (C).
b. Leid de bouten door het glas en de buitenste handgreep.
c. Gebruik een schroevendraaier om de bouten aan te draaien, maar niet te vast.
d. Druk de houten afdekplaatjes (A) vast om de bouten te verbergen.

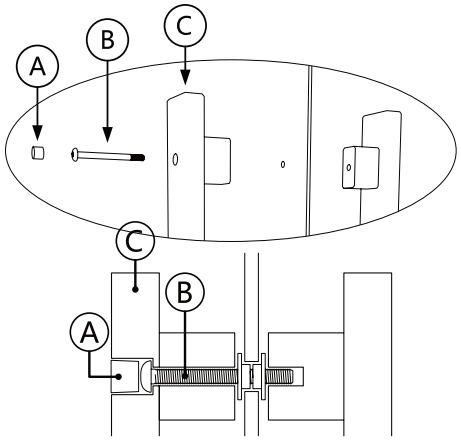

NL

7. Sluit hem aan **basisstroomkabel** naar het stopcontact in de achterwand.

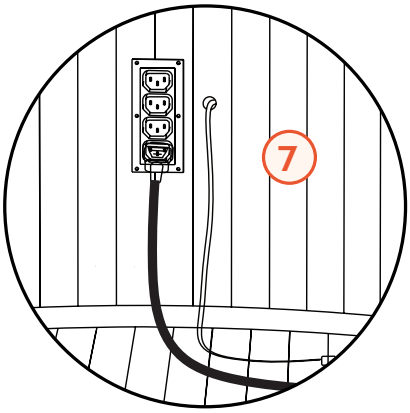

8. Beveilig de 2 **banksteunen** met vier lange schroeven per beugel.

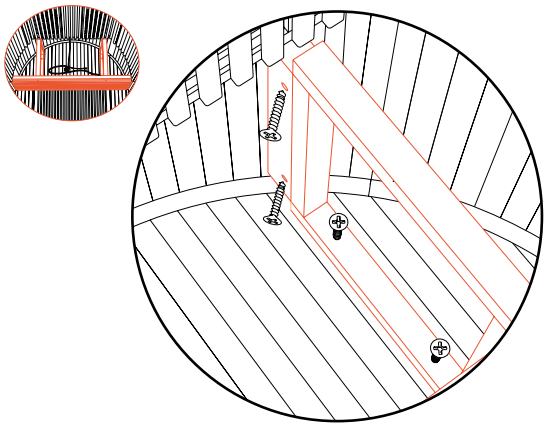

9. Plaats de **bankfronten**: zorg dat deze perfect tussen de houten lijsten past en bevestig hem vervolgens met twee lange schroeven.

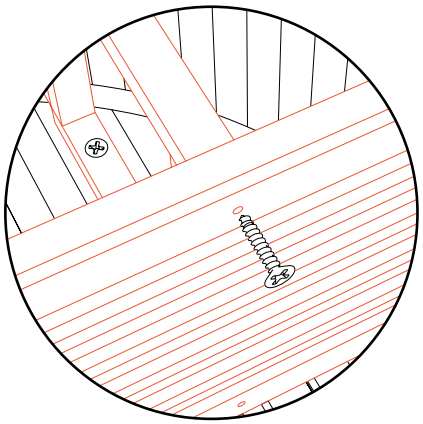

10. Verbind de **werkbank stroomkabel** naar het stopcontact in de achterwand.

11. Plaats de **bank**:
    a. Sluit de rode en zwarte kabels van de verlichting aan op het punt waar de bank aan de voorkant vastzit, aan de rechterkant.



    b. Sluit de stroomkabel van de werkbank aan op het stopcontact.
    c. Bevestig de bank met vier lange schroeven aan de steunen.

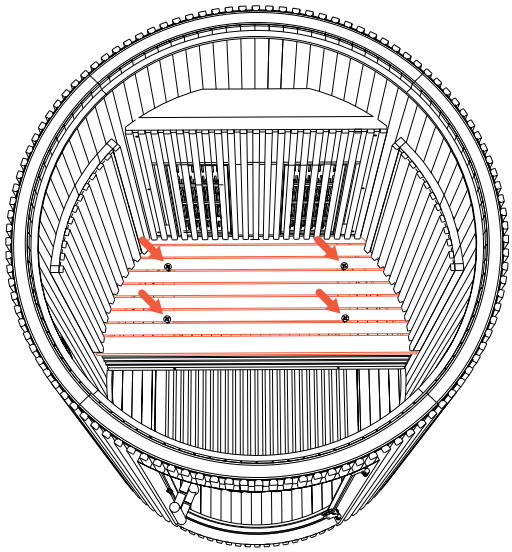

12. Plaats met behulp van een ladder de **plafondpaneel**. De ventilatieopening moet aan de achterkant van de sauna worden geplaatst.

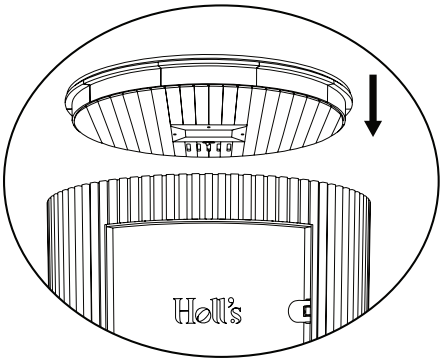

13. Verbind de **stroomkabels**. De kabels zijn voorzien van kleurcodes en zo geplaatst dat ze alleen op de bijbehorende stekker kunnen worden aangesloten; sommige zijn voor de duidelijkheid ook gelabeld.

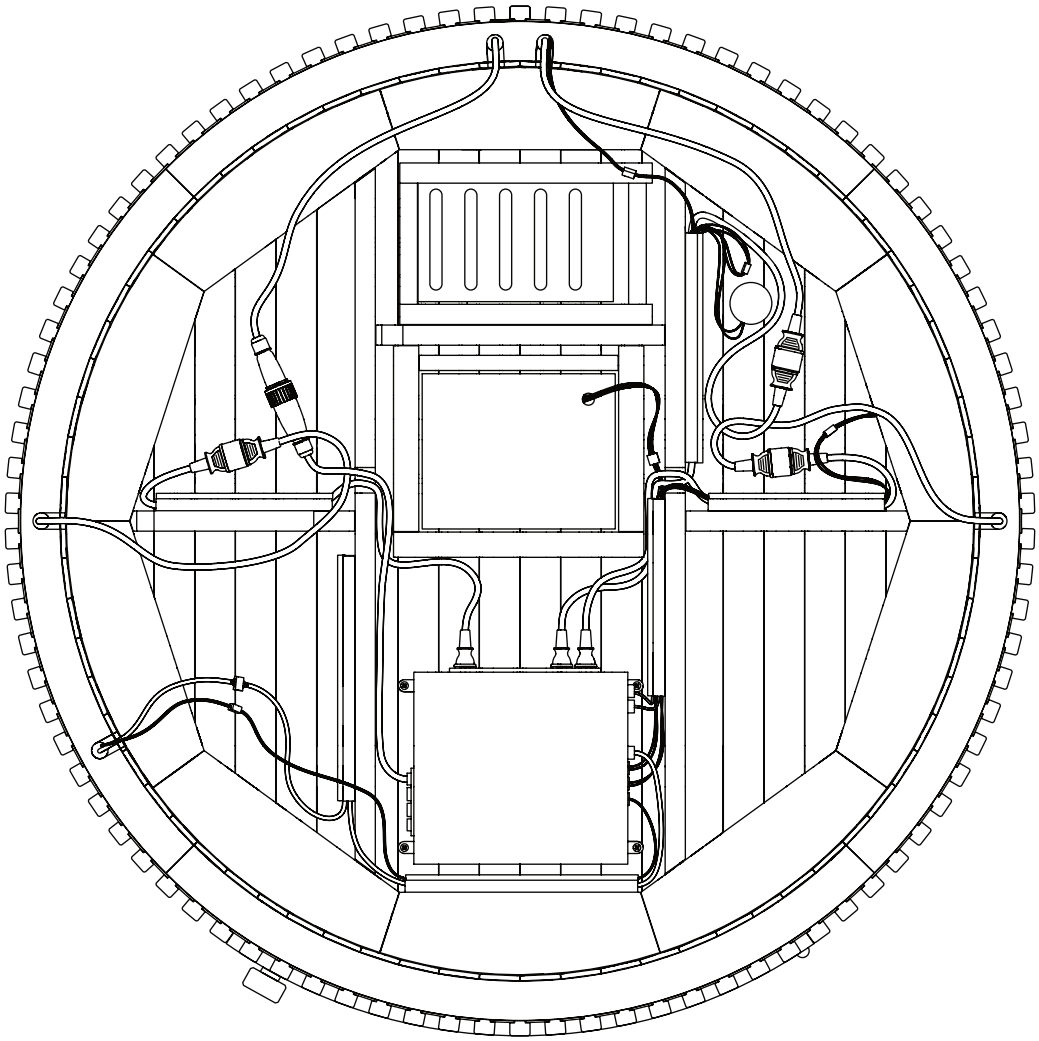

14. Installeer tot slot de **plafondafdekking** gemaakt van multiplex. Leid de stroomkabel door de afdekking. Zorg ervoor dat er geen andere kabels uitsteken. Druk indien nodig op de randen van de afdekking om deze goed aan het plafond te bevestigen.

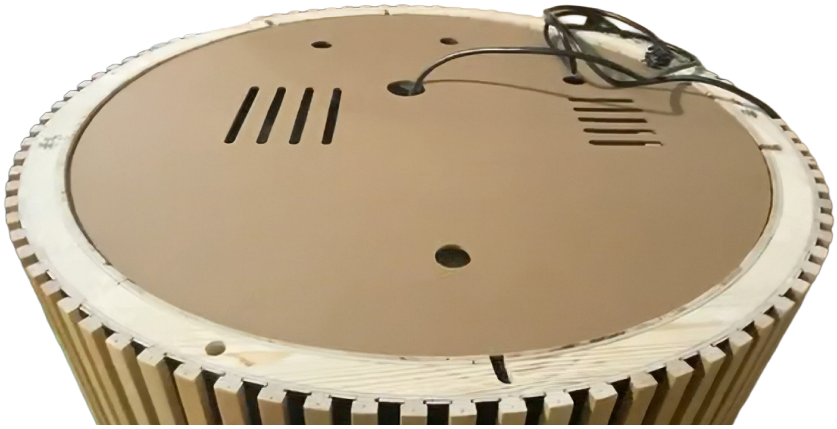

Gefeliciteerd! Je bent bijna klaar met het monteren van je sauna.

2.5. 4-plaatsen model

1. Zet de twee **vloerpanelen** in elkaar: schroef ze aan de onderkant aan elkaar vast.

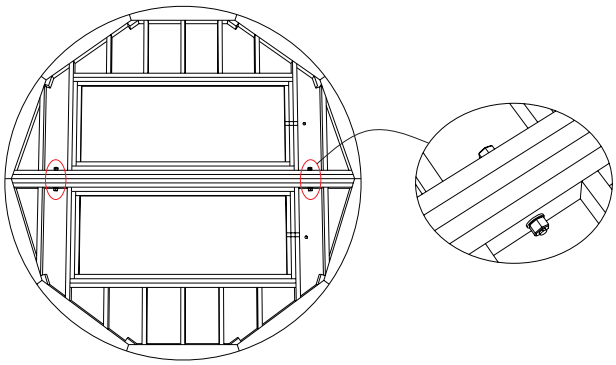

2. Plaats de **baseren** sauna op een droge, vlakke en stabiele ondergrond.

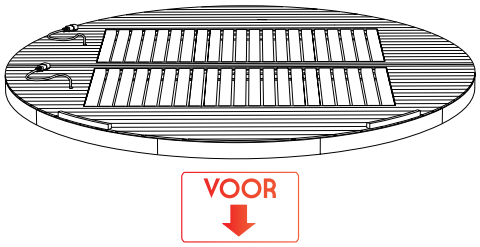

3. Plaats de **midden achterpaneel**: de houten lijst moet gelijk liggen met de grondplaat.

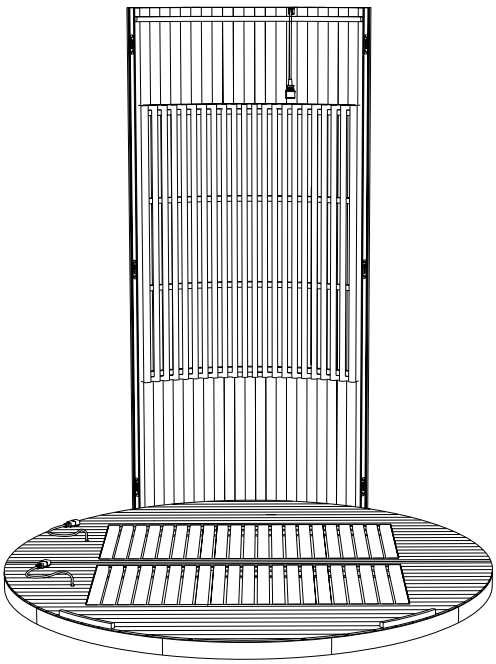

4. Plaats de **linker achterpaneel**.
   a. Zorg ervoor dat u de 3 in de muur verborgen sloten goed vergrendelt.
   b. Tik vervolgens met een rubberen hamer het paneel voorzichtig op zijn plaats totdat het linkerachterpaneel en het middelste achterpaneel goed zijn uitgelijnd.

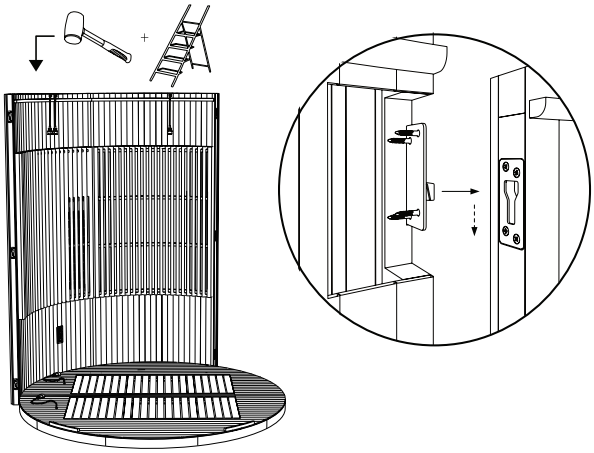

In dit stadium kunt u controleren of de panelen correct geplaatst zijn: het linkereinde van het linkerachterpaneel moet de verbinding tussen de twee bodemplaten bereiken.

5. Herhaal de vorige stap:
   a. met de **rechter achterpaneel**,
   b. met de **linker voorpaneel**(die met de controller),
   c. met de **rechter voorpaneel**.

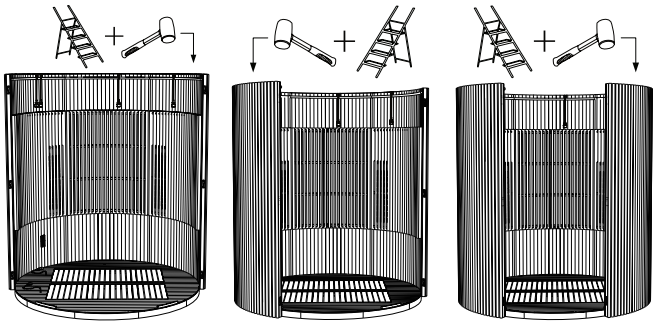

6. Plaats de **voorpaneel**:

OPGEMERKT: De deur is bedekt met een dunne plastic folie die essentieel is voor de veiligheid van het glas, omdat deze dient als een beschermende laag die breuk voorkomt. Het kan er rond de gaten waar de bouten in gaan, licht gerafeld uitzien. Verwijder deze plastic folie NIET!

Installatie & Montage

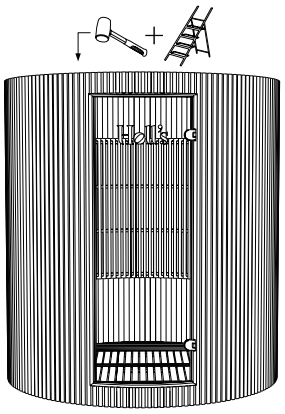

a. Zorg goed voor de glazen deur en controleer of alle in de muren verborgen sloten goed sluiten.
b. Tik met een rubberen hamer voorzichtig op het paneel totdat het goed is uitgelijnd met de linker- en rechterpanelen.

7. Monteer de **deurklink**:
   a. Steek de bouten (B) door de binnenste handgreep (C).
   b. Leid de bouten door het glas en de buitenste handgreep.
   c. Gebruik een schroevendraaier om de bouten aan te draaien, maar niet te vast.
   d. Druk de houten afdekplaatjes (A) vast om de bouten te verbergen.

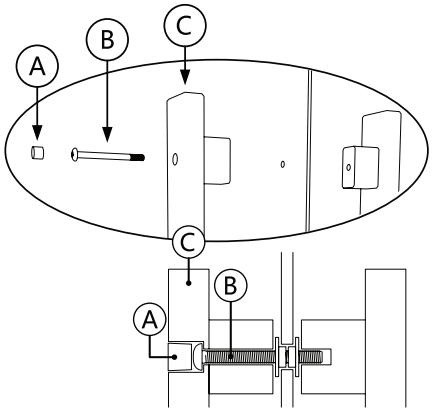

8. Repareer de 4 **banksteunen** en de 2 **bankzijden** met twee lange schroeven per beugel en per zijde.

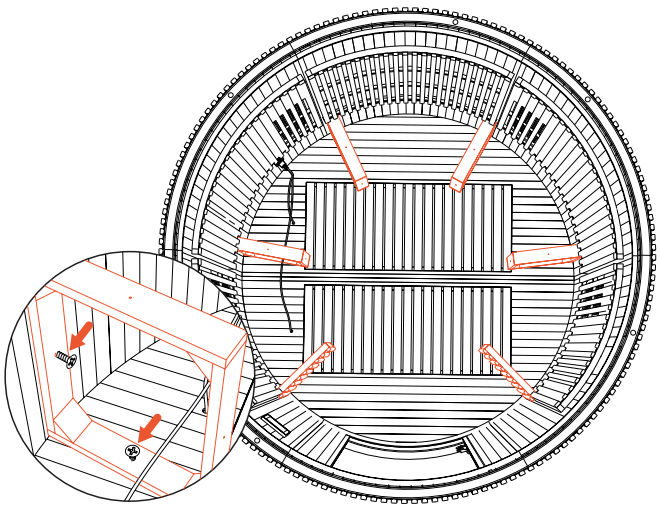

9. Sluit ze aan **basisstroomkabels** naar het stopcontact in de achterwand. De kabel die van het stopcontact afkomt, moet door de banksteun lopen, zodat deze na de montage verborgen en beschermd blijft.

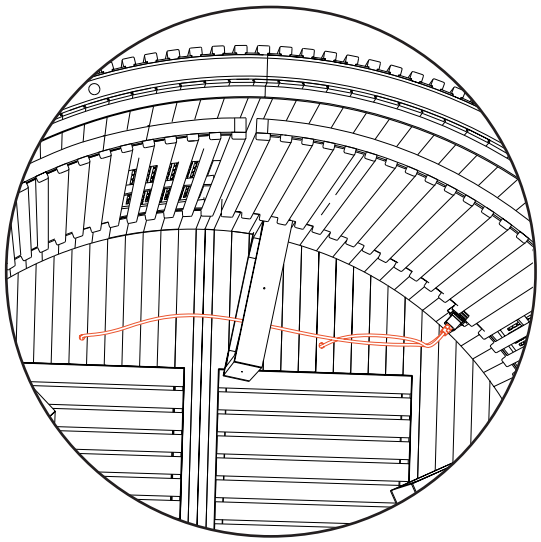

10. Plaats de **bankfronten**: bevestig ze aan de steunen en de randen van de werkbank met twee lange schroeven per steun en per rand.

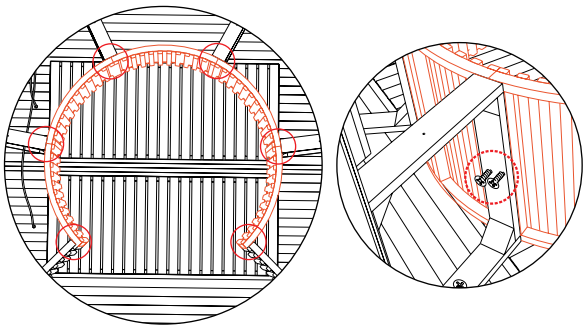

11. Plaats de **banken** bevestig ze aan de steunen en de randen van de bank met een lange schroef aan elke kant van elke bank.

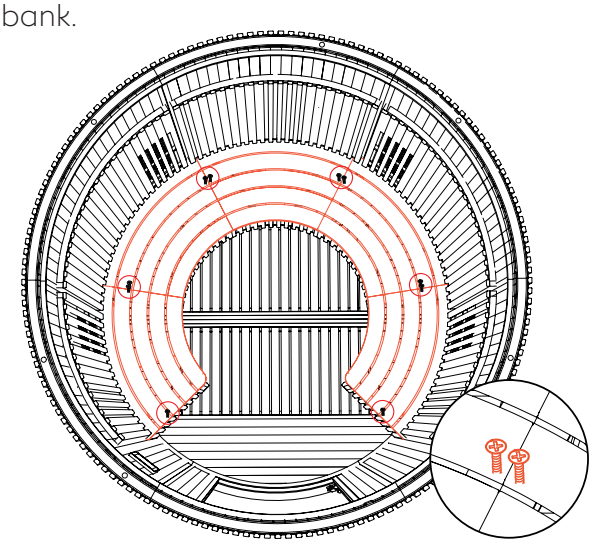

NL

12. Plaats met behulp van een ladder de **achterplafondpaneel** (met ventilatie).

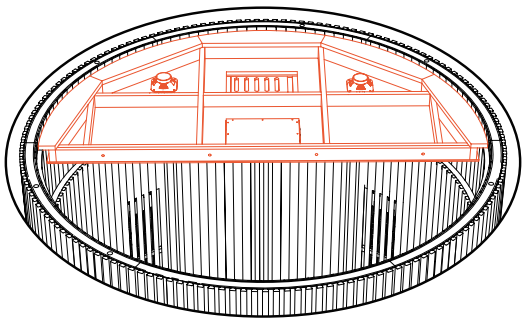

13. Plaats met behulp van een ladder de **voorste plafondpaneel**.
Verbind de twee plafondpanelen met 4 draadstangen.

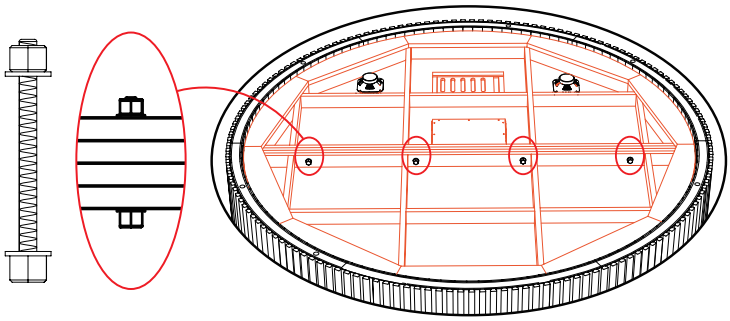

14. Verbind de **stroomkabels**. De kabels zijn voorzien van kleurcodes en zo geplaatst dat ze alleen op de bijbehorende stekker kunnen worden aangesloten; sommige zijn voor de duidelijkheid ook gelabeld.
15. Installeer tot slot de **plafondafdekkingen** voorkant (massief) en achterkant (geperforeerd). Leid de stroomkabel door het gat in de achterklep. Zorg ervoor dat er geen andere kabels uitsteken. Druk indien nodig op de randen van de afdekkingen om ze goed aan het plafond te bevestigen.

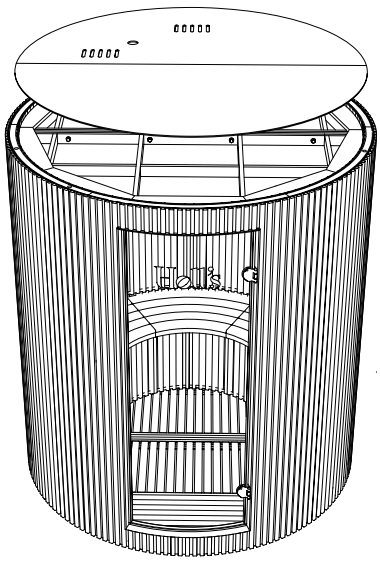

16. Sluit de sauna elektrisch aan op de stroomvoorzieningskast, met inachtneming van het elektrische schema en de norm 15-100.

Gefeliciteerd! Je bent bijna klaar met het monteren van je sauna.

3 – Gebruik

3.1. Voordelen van de sauna

De sauna kan om vele redenen gebruikt worden. Dit zijn de belangrijkste voordelen:

- **Verwijdert gifstoffen en onzuiverheden uit het lichaam:** Het transpiratievocht in de sauna opent de poriën van de huid en voert op natuurlijke wijze onzuiverheden en gifstoffen af.
- **Versterkt de weerstand tegen ziekten en bevordert de genezing:** De hitte in de sauna veroorzaakt een kunstmatige koortstoestand, hyperthermie. Koorts is echter onderdeel van het natuurlijke genezingsproces van het lichaam. Deze „valse koorts" stimuleert het immuunsysteem en leidt tot een verhoogde productie van witte bloedcellen en antilichamen die essentieel zijn voor de bestrijding van ziekten.
- **Verhoogt de stofwisseling:** Regelmatig gebruik van de sauna helpt de stofwisseling te versnellen op een vergelijkbare manier als lichaamsbeweging.
- **Train je hart:** De verhoogde hartslag in de sauna leidt tot een grotere behoefte aan zuurstof, wat de calorieverbranding bevordert en zorgt voor een lichte training van het hart. Regelmatig saunabezoek helpt dus om de elasticiteit van de bloedvaten te behouden.
- **Verbetert de doorstroming van het verkeer:** Door de verwijding van de bloedvaten komt het bloed dichter bij het huidoppervlak te liggen, en doordat de bloedvaten zich aanpassen aan de toegenomen bloedtoevoer, verbetert de bloedsomloop in de ledematen.
- **Bevordert een heldere en gezonde huid:** Een verbeterde bloedsomloop bevordert de celgroei en -ontwikkeling door essentiële voedingsstoffen naar het onderhuidse en oppervlakkige weefsel te transporteren. Daarnaast zorgt vasodilatatie (verwijding van de bloedvaten) ervoor dat essentiële vloeistoffen naar het huidoppervlak worden gebracht, waardoor de collageenproductie wordt gestimuleerd en de elasticiteit van de huid en een gladde teint behouden blijven.
- **Verlicht de pijn:** De natuurlijke pijnstillers van het lichaam, bèta-endorfine en noradrenaline, komen vrij en verhogen tijdelijk de pijngrens.
- **Ontspant de spieren**: Atleten gebruiken sauna's om hun bewegingsbereik te verbeteren en hun spieren te ontspannen na intensieve trainingen.

3.2. Tips en beste praktijken

A) De basisprincipes

- ☑ **De juiste gemoedstoestand bereiken:** Vermijd zware maaltijden in de 1-2 uur ervoor.
- ☑ **Zorg dat je voldoende gehydrateerd blijft:** Drink 1 tot 2 glazen water 15 tot 30 minuten voor de sessie.
- ☑ **Neem voor elke sessie een douche:** Zo haalt u het maximale uit de sauna en verlengt u de levensduur ervan. Zorg er echter voor dat u zich volledig afdroogt voordat u de sauna ingaat: het is gevaarlijk om er nat in te gaan.
- ☑ **Neem water en een handdoek mee:** Vergeet niet om voldoende te drinken en veeg tijdens elke sessie regelmatig het zweet van je gezicht.
- ☑ **Houd u aan de aanbevolen duur:** 15-20 minuten voor de eerste sessies;
  Maximaal 20-40 minuten voor ervaren mensen.
- ☑ Begin rustig aan en pas de duur en temperatuur vervolgens aan uw eigen tolerantie aan.

B) Waarschuwingen

Gebruik na het zonnebaden of blootstelling aan UV-straling van kunstmatige bronnen gedurende minimaal 24 uur geen infraroodcabine.

Als u vatbaar bent voor oververhitting (vooral in gevallen van hart- en vaatziekten), raadpleeg dan een arts voordat u infraroodverwarmingscabines gebruikt.

Als na regelmatige blootstelling aan infraroodstraling aanhoudend erytheem (roodheid van de huid die langer dan een dag aanhoudt) en netvormige kleurveranderingen aanhouden, stop dan met de blootstelling en raadpleeg een arts om de ontwikkeling van erythema pigmentosa (ronde, paarse of rode vlekken, soms pijnlijk) te voorkomen.

Als u gevoelig bent voor warmte, of onder invloed bent van alcohol of kalmeringsmiddelen, maak dan geen gebruik van de verwarmde infraroodcabines.

3.3. Opstarten

1. Steek de stekker van het netsnoer in een geschikt, apart stopcontact.
2. Schakel de stroomvoorziening in.
3. Houd uw vinger 3 seconden op het touchscreen om het apparaat aan te zetten.

3.4. Bedieningsscherm



Gebruik het touchscreen om uw sauna-ervaring te personaliseren en de perfecte sfeer te creëren, of u nu wilt ontspannen of juist energie wilt opdoen.

1. Temperatuurmeting
2. Resterende sessietijd
3. Temperatuurinstelling
4. De sessieduur aanpassen
5. Infraroodactivering
6. Temperatuureenheid
7. Het inschakelen van de werkbankverlichting *(niet beschikbaar op het 4-plaatsen model)*
8. Lichtaanpassing (kleuren en modus)
9. Audiobediening (Bluetooth of radio)

Help-pagina
Audio-aansluiting
UIT
Wifi *(niet gebruikt)*
Instellingen

3.5. Lichte aanpassing

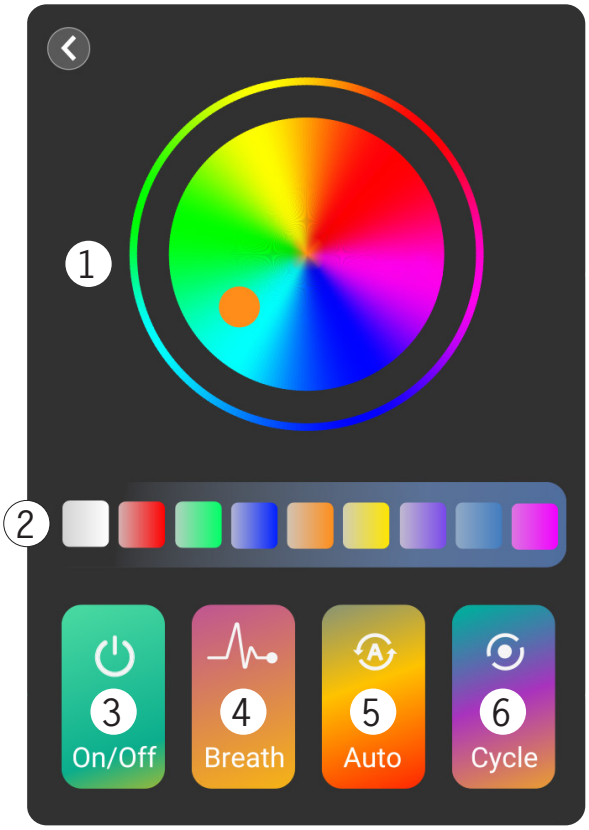

1. Kleurenwiel

Kies een aangepaste kleur.

2. Vaste kleuren

Kies een van de voor jou beschikbare kleuren.

3. Schakelaar

Schakel de lichttherapie in of uit.

4. Lichte ademhalingsmodus

Kies voor een ontspannen sfeer.
Om het effect te maximaliseren, adem in wanneer het licht intenser wordt en adem uit wanneer het afneemt.

5. Gradiëntkleurmodus

Kies voor een rustgevende omgeving.

6. Kleursprongmodus

Kies voor een stimulerende omgeving.

3.6. Audioregeling

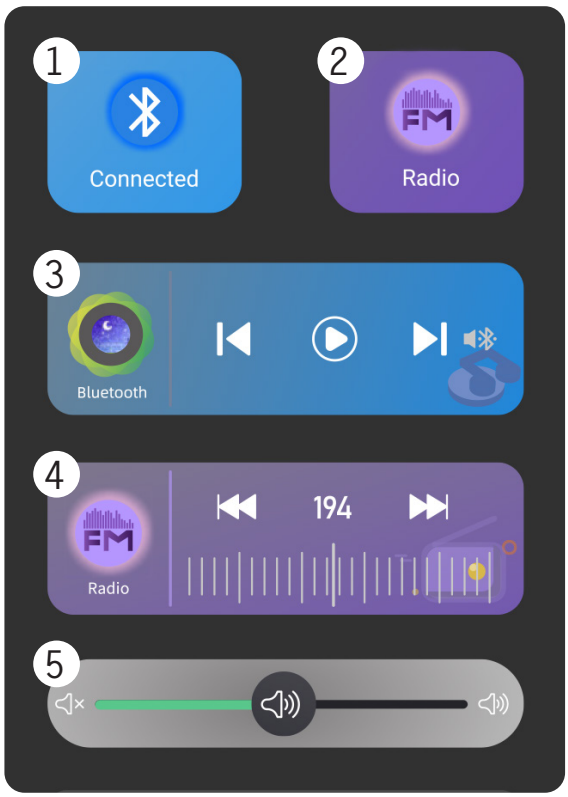

1. Bluetooth-schakelaar

De Bluetooth-functie in- of uitschakelen.

2. Radioschakelaar

Schakel de radiofunctie in of uit.

3. Bluetooth-trackbediening

Luister nogmaals, sla stukken over, pauzeer.

4. FM-radio-afstemming

Selecteer de gewenste frequentie.

5. Volumeregeling

Verschuif de cursor naar wens.

NL

4 – Onderhoud

4.1. Na gebruik

Na elk gebruik dient u de stekker van de sauna uit het stopcontact te halen of de stroomtoevoer te schakelen.

Deze infraroodsauna is ontworpen om weinig onderhoud te vereisen.

Spuit nooit water op de sauna. Als de sauna nat wordt, vooral tijdens gebruik, trek dan onmiddellijk de stekker uit het stopcontact en gebruik hem NIET.

Gebruik nooit chemicaliën op hout.

Om het schoon te maken, nadat het is afgekoeld:

1. Gebruik een stofzuiger om al het stof uit de kieren in het hout te verwijderen.
2. Maak de hut schoon met een **vochtige katoenen doek** alleen. Zorg ervoor dat de sauna volledig droog is voordat u hem opnieuw gebruikt.
3. Maak het glas schoon met een glasreiniger en een zachte doek.
4. Controleer en draai de schroeven van de werkbank elke 3 maanden aan.

4.2. Probleemoplossing

Probleem	Mogelijke oorzaak	Oplossing
De bedieningseenheid of de sauna werkt niet. De aan/uit-knop van de controller licht niet op.	1. Geen stroomvoorziening 2. Slechte aansluiting van een stroomkabel in de sauna 3. Defecte apparatuur.	1. Controleer de stroomvoorziening (aansluiting en inschakeling). 2. Controleer de aansluiting van elke kabel (controller, testbank). 3. Contacteer uw klantenservice.
Een of meer panelen verwarmen niet. / De sauna bereikt de ingestelde temperatuur niet.	1. Slechte verbinding van de stroomkabel met het betreffende paneel. 2. Beschadigd bord. 3. Fout in de temperatuursensor. 4. Beschadigde printplaat.	1. Controleer de aansluiting van het verwarmingspaneel. 2. Controleer de aansluiting van de temperatuursensor. 3. Contacteer uw klantenservice voor eventuele beschadigde onderdelen.
De saunaverlichting werkt niet.	1. Slechte aansluiting van de stroomkabel van de lampen 2. Defecte lamp	1. Controleer de lichtaansluitingen. 2. Contacteer uw klantenservice.
De luidspreker geeft geen geluid.	1. Slechte aansluiting van de voedingskabel van de luidspreker 2. Defecte luidspreker	1. Controleer de aansluiting van de betreffende luidspreker. 2. Contacteer uw klantenservice.
De controller geeft de foutcode „ER" weer.	1. Slechte verbinding van de temperatuursensor. 2. Beschadigde temperatuursensor	1. Controleer de aansluiting van de temperatuursensor. 2. Contacteer uw klantenservice.
Is de hittezone niet zo heet als verwacht?	Dat is normaal! 😊 Uw veiligheid is onze topprioriteit. Hoewel een gematigde warmte erg prettig aanvoelt, extreem hoge temperaturen kunnen gevaarlijk zijn. Daarom is er zorgvuldig gekeken naar de maximale warmteafgifte van elke zone in de sauna.	

5 – Garantie

Houtwerk heeft een garantie van **tien (10) jaar**. De overige elementen van de sauna zijn gegarandeerd voor **twee (2) jaar**.

De garantie gaat in op de verzenddatum (overeenkomend met de factuurdatum).

De garantie is niet van toepassing in de volgende gevallen:

- Storing of schade als gevolg van installatie, gebruik of reparatie die niet in overeenstemming is met de veiligheidsvoorschriften.
- Storing of schade als gevolg van omstandigheden die ongeschikt zijn voor het oorspronkelijk beoogde gebruik van het apparaat.
- Schade als gevolg van nalatigheid, een ongeval of overmacht (storm en slecht weer).
- Storing of schade als gevolg van het gebruik van niet-geautoriseerde accessoires.

De garantie dekt niet de kosten die verbonden zijn aan het terugsturen van de cabine of onderdelen daarvan naar onze werkplaatsen. Onder de garantie worden, in geval van een storing, de onderdelen die door onze technici als defect worden beschouwd, vervangen. De informatie en uitleg die nodig zijn voor de installatie worden verstrekt door een van onze technici. De kosten die gepaard gaan met het inhuren van externe arbeidskrachten kunnen niet door Holl's worden gedekt.

Beste klant,

Wij staan klaar om al uw vragen te beantwoorden. U kunt contact met ons opnemen en uw garantie registreren op onze website:

www.holls.fr

Dank u voor uw vertrouwen en ik wens je een fantastische ervaring.

Uw gegevens kunnen worden verwerkt in overeenstemming met de Franse wet op de gegevensbescherming van 6 januari 1978 en zullen aan niemand worden bekendgemaakt.

NL

ANNEXES

Schémas électriques / Wiring diagrams / Diagramas de cableado / Schemi elettrici/ Schaltplänen / Aansluitschema's

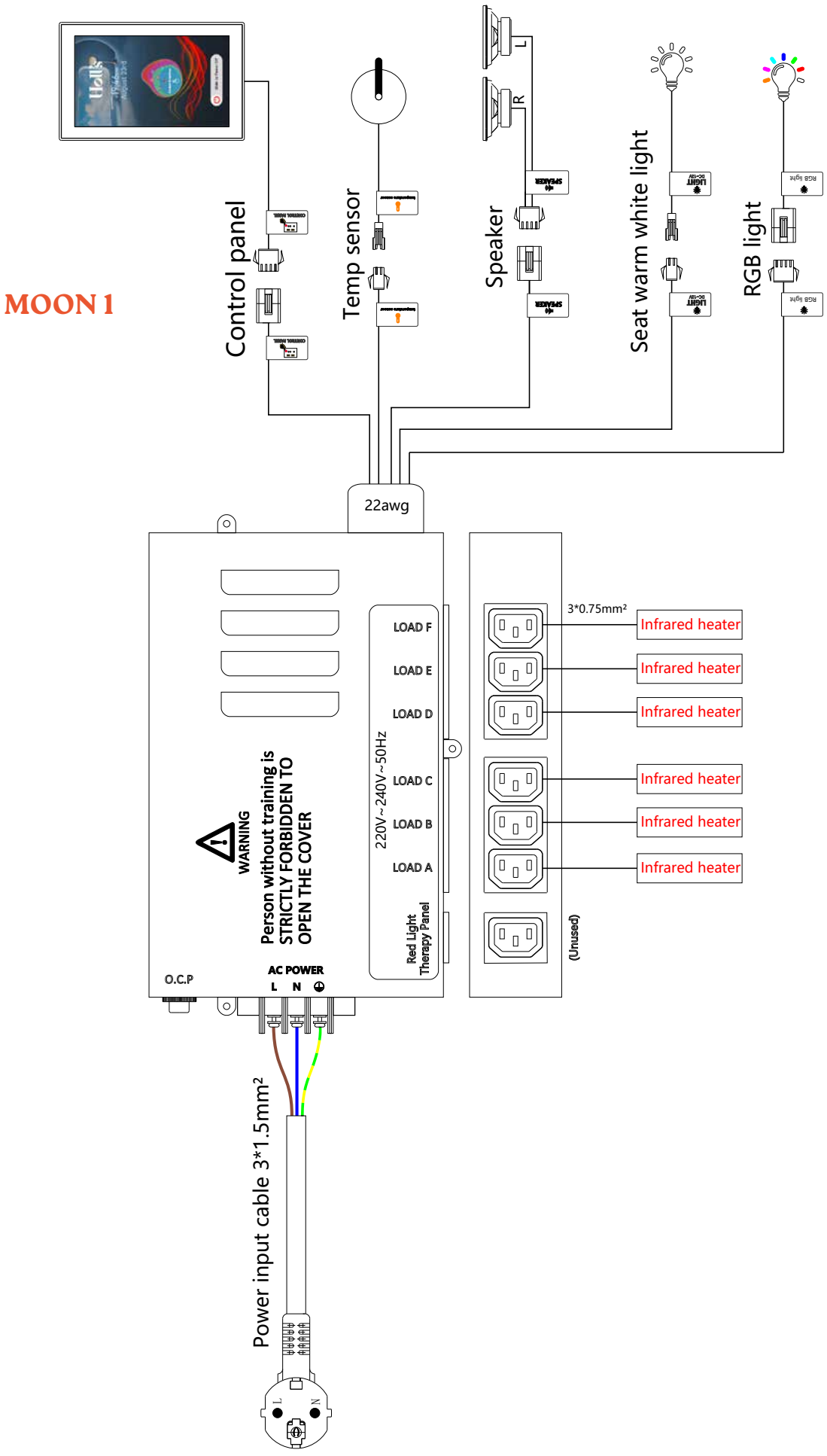

Schémas électriques / Wiring diagrams / Diagramas de cableado / Schemi elettrici/ Schaltplänen / Aansluitschema's

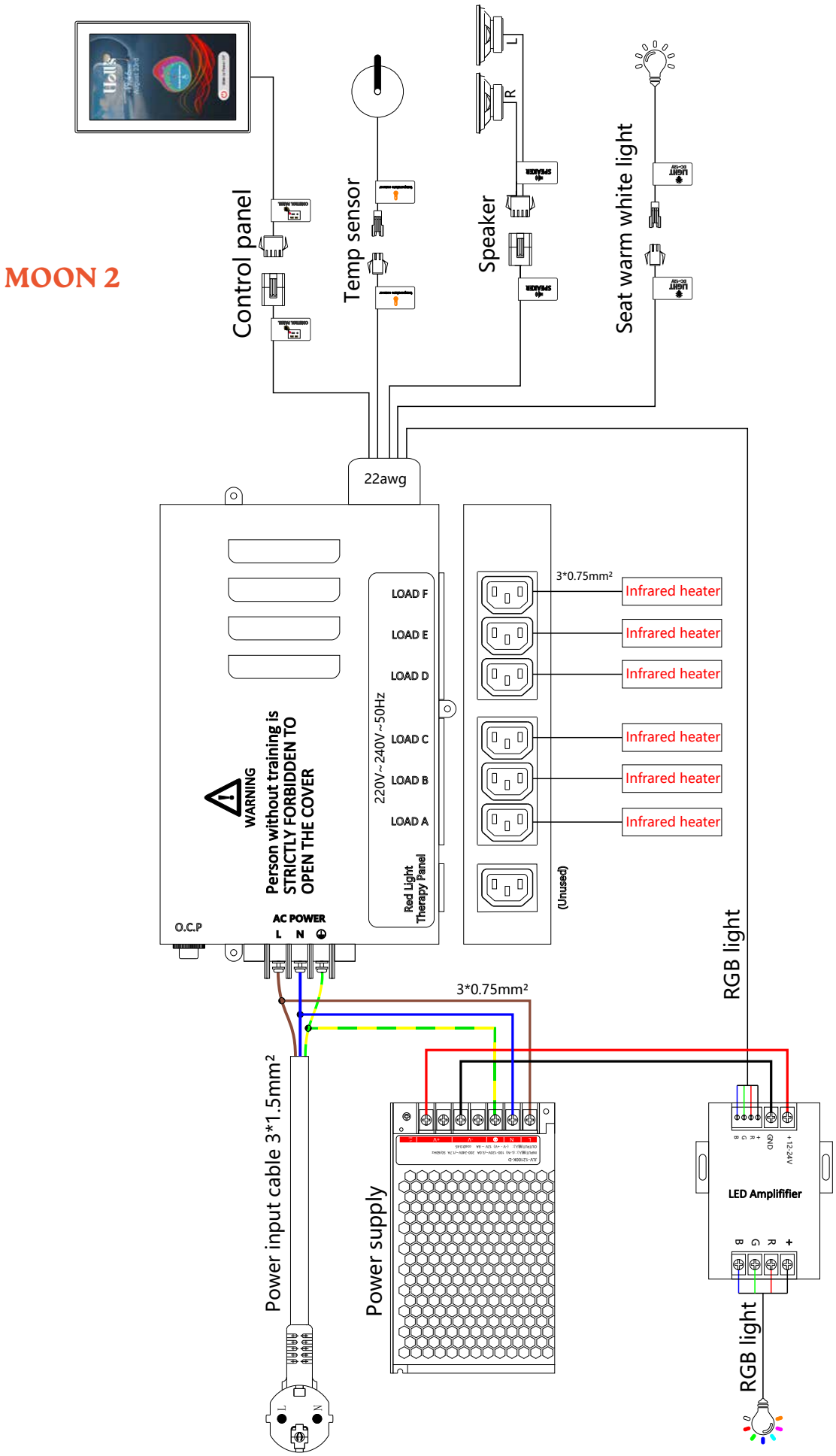

Schémas électriques / Wiring diagrams / Diagramas de cableado / Schemi elettrici/ Schaltplänen / Aansluitschema's

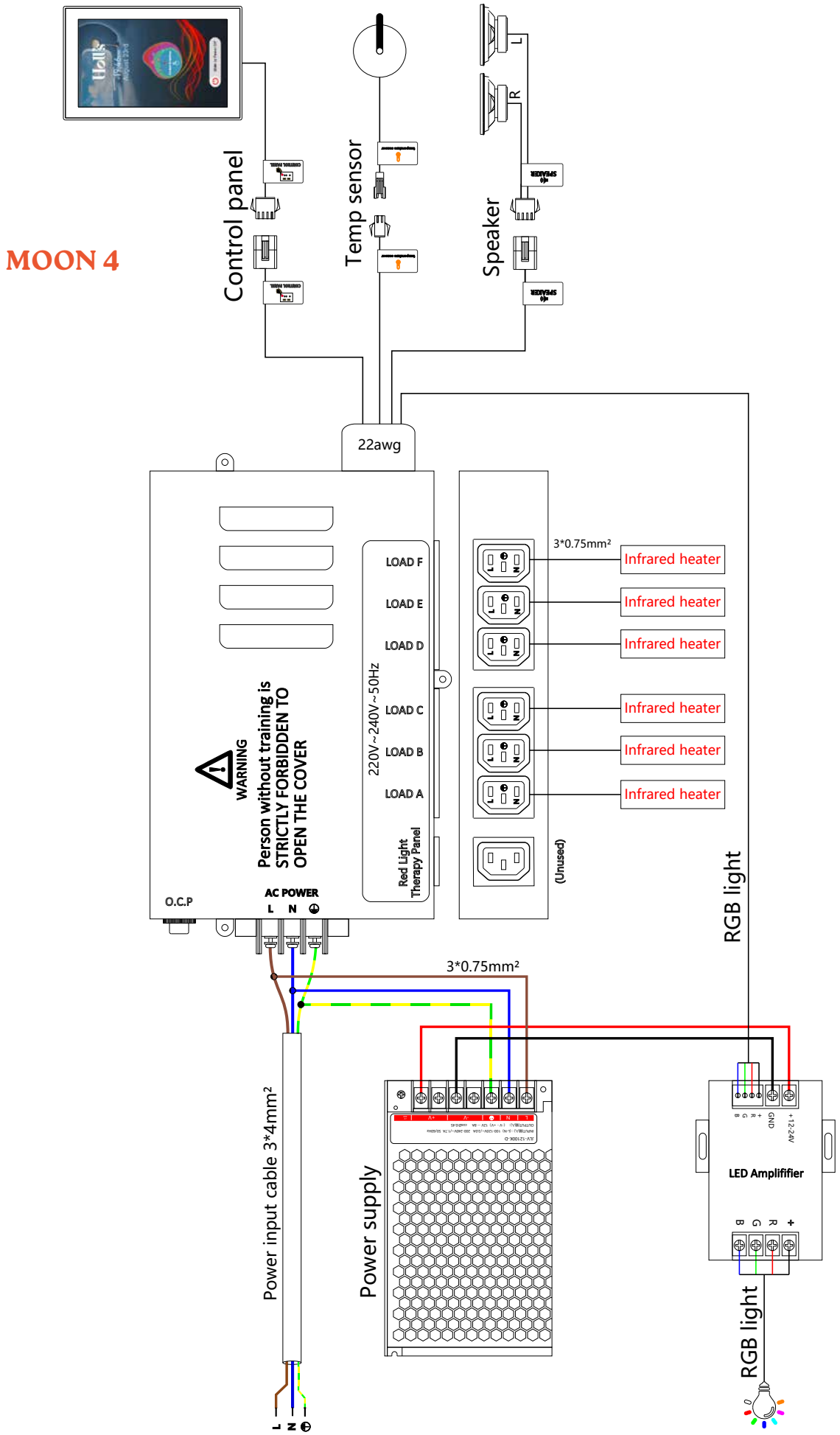

Annexes

www.holls.fr

Technical assistance - Assistance technique
Asistencia técnica - Assistenza tecnica
Technishe Unterstützung

assistance.poolstar.fr
+ 33 (0)4 91 51 01 99

HOLL'S est une marque du groupe

Poolstar

Distribution POOLSTAR FRANCE | www.poolstar.fr | 960 Avenue Olivier Perroy, 13790 ROUSSET – FRANCE